N.S.N.:	Afb.nr.:	Omschrijving:
2320-17-036-7379	0000-0001	VRACHTAUTO, ALGEMENE DIENST: 0,4 TON, 4 x 2, 66 YA (DAF) - LINKER VOORAANZICHT



KONINKLIJKE LANDMACHT

3/5 DL 2320-17-036-7379

DETAILLIJST

VRACHTAUTO, ALGEMENE DIENST, 0.4 ton,
4 x 2, 66YA (DAF)
NSN 2320-17-036-7379
Projectnummer: 3530

Y-CIE.NL

TECHNISCHE DIENST
MATERIEELVOORZIENINGSAFDELING 3

Aangebrachte Opgaven van Wijziging

nummer	nummer	nummer	nummer	nummer	nummer

Vastgesteld door het Hoofd Centrale Materieel Documentatie van de Directie Materieel KL
bij brief nr. CMD/ 80.0037 dd. 18 januari 1980

TOELICHTING op de detaillijst:

1. Algemene gegevens:

Iedere detaillijst bestaat uit:

a. - de inhoudsopgave

b. - het tekstdeel van de dl

c. - het bijbehorende plaatdeel

- ad a: - In de inhoudsopgave is een volledige opsomming opgenomen van de voor de detaillijst gebezigde hoofd en supgroepen en de in het plaatdeel voorkomende afbeeldingen.

- ad b: - het tekstdeel bestaat uit:

  - de artikelgegevens
  - de benodigde kruisverwijzingslijsten t.w.:
    - een kvl van NSN naar fabrieksartikelnummer
    - een kvl van fabrieksartikelnummer naar NSN
    - een kvl van genormaliseerde artikelen naar NSN

- ad c: - in het plaatdeel zijn opgenomen de voor de detaillijst benodigde afbeeldingen.

  - iedere afbeelding wordt geidentificeerd door een MOS-nummer bestaande uit 2 groepen van 4 cijfers (gescheiden door een koppelteken)

  - in de 1e groep van 4 cijfers is opgenomen de hoofd- en subgroep van de samenstelling waar de afbeelding betrekking op heeft bv:

    - 0505 betekent: -hoofdgroep 05 (koelsysteem)

      -subgroep 05 (ventilatorsamenstel)

  - in de 2e groep van 4 cijfers is opgenomen een volgnummer van de desbetreffende MOS binnen de voornoemde hoofd-/subgroep bv:

    - 0004 betekent de 4e afbeelding binnen de subgroep 05 en betreft in dit voorbeeld het ventilatorsamenstel zelve

  - door het nummer 0505-0004 in de inhoudsopgave wordt dus aangegeven waar zich de afbeelding van het ventilatorsamenstel zich bevindt.

2. Het gebruik van de detaillijst:

- Het gebruik van de detaillijst kan het beste worden verduidelijkt adhv een aantal voorbeelden: (voor te bezigen modellen zie bijlage 1)

  a. stel U hebt de gegevens nodig mbt de waaier gemonteerd in de ventilator; hiertoe handelt U alsvolgt:

  - zoek in de inhoudsopgave naar de hoofd-/subgroep en afbeeldingsvolgnummer van deze ventilator; U vindt 0505-0004
  - zoek in het plaatdeel onder het nummer 0505-0004 naar de gewenste afbeelding
  - zoek op de afbeelding van de ventilator naar de gewenste waaier en bepaal het figuurnummer daarvan; U vindt 11
  - zoek in het tekstdeel van de dl naar de artikelgegevens behorende bij deze waaier onder het (zelfde) nummer 0505-0004
  - zoek naar het figuurnummer 11 en U beschikt over NSN/FCN/fabrieksartikelnummer/benaming/echelon/aantal gemonteerd (per ventilator) van de waaier.

V-CIE.NL

b. stel U beschikt over een artikel waarbij op de verpakking een NSN is geprint en U wilt weten welk artikel het betreft/waar het voor bestemd is; in dit geval handelt U alsvolgt:

- zoek in de kvl van NSN naar fabrieksartikelnummer naar het gewenste NSN
- nadat U dit gevonden hebt beschikt U meteen over alle toepassingsgegevens van de artikel binnen het uitrustingsstuk
- in de toepassingsgegevens is opgenomen het afbeeldingsnummer van de samenstelling waar het artikel is toegepast en tevens het figuurnummer van het artikel op die afbeelding

c. stel U beschikt over een artikel waarbij het NSN op de verpakking in het ongerede is geraakt maar waarbij op het artikel zelf een partnummer van de fabrikant is gestansd; in dit geval handelt U alsvolgt:

- zoek in de kvl van fabrieksartikelnummer naar NSN naar het desbetreffende partnummer en:
  - U vindt het partnummer; in dit geval beschikt U over alle toepassingsgegevens van het artikel binnen het uitrustingsstuk (zie vb b)
  - U vindt het partnummer niet; in dit geval betreft het hoogstwaarschijnlijk een genormaliseerd artikel en dient U de kvl van genormaliseerde artikelen naar NSN te raadplegen (in deze kvl zijn achter niet opgenomen de toepassingsgegevens van het artikel binnen het us.)

N.B.: Indien U de gewensteinformatie niet aantreft in de kvl'n dan dient U deze gegevens volgens andere-daartoe geëigende-kanalen te verkrijgen.

3. Overige informatie

a. FIG NR : - figuurnummer, geeft de relatie aan tussen de artikelgegevens en het op de afbeelding afgebeelde (enkelvoudige) artikel.

Indien het (numerieke) figuurnummer wordt gevolgd door een letter (bv A, B etc) dan is er prake van een niet-afgebeeld artikel of van een - op een later tijdstip - toegevoegd artikel.

De op deze afbeeldingen voorkomende artikelen zijn opeenvolgend genummerd. Deze figuurnummering komt overeen met die, vermeld bij het desbetreffende artikel op het tekstblad in de kolom "FIG NR".

b. De benaming boven- en onderaan op het tekstblad is de benaming van de afbeelding waarop het tekstblad betrekking heeft.

c. In de kolom "Artikelomschrijving" is de officiële naam van het artikel (beperkt tot 30 letters of tekens), aangegeven in kapitale letters.

d. De artikelen, waarbij geen echelon is vermeld, zijn geen bevoorradingsartikelen.

e. In de kolom "Echelon" is aangegeven, het laagste echelon waarop de onderhoudswerkzaamheden mogen worden verricht, of waar door het artikel mag worden aangevraagd.

f. Het aantal genoemd in kolom "Aantal gemonteerd" heeft betrekking op het aantal gemonteerd binnen het naasthoger samengesteld artikel.

g. Indien geen andere rekeneenheid in de kolom "Opmerkingen" is aangegeven, is de rekeneenheid van het artikel "stuk" (EA).

VQE.NL

4. Wijzigingen

a. Wijzigen van de detaillijst geschiedt door het toezenden van vervangingsbladen en een gewijzigde inhoudsopgave.

b. Op iedere bladzijde van de detaillijst is opgenomen een datum die aangeeft op welke datum de desbetreffende bladzijde is tot stand gekomen: bij vervanging van een bladzijde komt hierop de verwerkingsdatum van het vervangingsblad.

c. De gewijzigde c.q. toegevoegde regels zijn op de vervangingsbladen gemerkt met een x in de kolom opmerkingen.

N.B.: In het 1 DL-gedeelte kan voorts in de kolom "Opmerkingen" de navolgende aanduiding voorkomen:

a = betreft een nieuw artikel waarbij het oude artikel dient te worden ingeleverd.

b = betreft een equivalent artikel waarbij het tot nu toe gebruikte artikel niet moet worden ingeleverd.

c = het artikel is vervallen (wordt niet meer toegepast).

Y-CIE.NL

Hiermede vervalt de 2/5 DL 2320-17-036-7379 van 22 april 1974.

In deze detaillijst zijn de gegevens verwerkt, welke bekend waren op 6 november 1979.

LIJST VAN AFKORTINGEN

In deze detaillijst kunnen de navolgende afkortingen voorkomen:

AFB	= afbeelding
DL	= voor het artikel bestaat een aparte DL (zie hiervoor het VS2-100)
DL+	= voor het artikel bestaat een aparte DL (zie hiervoor het VS2-100), welke echter niet bij het uitrustingsstuk wordt verstrekt
FCN	= fabrikantencodenummer
FT	= foot
HB	= houdbaarheid beperkt
KEW	= valt onder kernenergiewet
MR	= meter
MOS NR	= materieelopbouwschetsnummer
NB (AR)	= naar behoefte (AS REQUIRED)
OBA	= oorlogsbevoorradingsartikel, d.w.z. kan uitsluitend in oorlogstijd via bevo-kanalen worden aangevraagd
OW	= valt onder opiumwet
PN	= projectnummer
QM	= m^2 = vierkante meter
R	= het artikel moet, wanneer het onbruikbaar is, ter herstelling worden aangeboden, mits de stuksprijs hoger is dan ƒ 50,-- (zie overigens het gestelde in VI-Log-012/2).
RE	= haspel/spoel
RL	= rol
SE	= set
VI	= zie desbetreffende verzorgingsinstructie
VS2-100	= zie het VS2-100 "Index van de van kracht zijnde materieel technische publicaties".
ZA	= zelfstandig aanmaken c.q. aanschaffen

YCIE.NL

I N H O U D

Hoofdgroep	MOS-nummer	Benaming	Verwerkings-datum	nr wijz
05		KOELSYSTEEM	770921	
	0501-0001	RADIATEUR met BEVESTIGINGEN	"	
	0503-0001	KOELVLOEISTOFLEIDINGEN en THERMOSTAAT	"	
	0504-0001	KOELVLOEISTOFPOMP	"	
	0505-0004	VENTILATORSAMENSTEL	"	
06		ELEKTRISCHE INSTALLATIE	"	
	0601-0001	WISSELSTROOMDYNAMO	"	
	0602-0001	STROOM-SPANNINGSREGELAAR	"	
	0603-0001	STARTMOTOR	"	
	0605-0001	STROOMVERDELER	"	
	0605-0002	BOUGIES, BOUGIEKABELS en BOBINE	"	
	0605-0003	VOORSCHAKELWEERSTAND, BOBINE en WEERSTAND, KACHELMOTOR	"	
	0607-0001	INSTRUMENTEN, CONTROLELAMPEN en SCHAKELAARS	"	
	0608-0001	STOPCONTACTEN, SCHAKELAARS en ZEKERINGHOUDER	"	
	0609-0001	KOPLAMP	"	
	0609-0002	STOP- ACHTER-, RICHTINGLAMP	"	
	0609-0003	KENTEKENPLAATLAMP	"	
	0609-0004	SCHIJNWERPER	"	
	0609-0005	RICHTINGLAMPEN, VOOR en ZIJ	"	
	0609-0006	KAARTLEESLAMP	"	
	0609-0007	VERDUISTERDE GRENSLAMP	"	
	0610-0001	ELEMENTEN, brandstof, oliedruk en temperatuur	"	
	0611-0001	SIGNAALHOORN	"	
	0612-0001	BATTERIJ, DEKSEL en KABELS	"	
	0613-0001	BEDRADING	"	
	0615-0001	RADIO-ONTSTORINGSCONDENSATOR	"	
07		VARIOMATIC	"	
	0700-0001	SCHAKELMECHANISME, variomatic	"	
	0700-0002	VARIOMATIC COMPLEET met RIEMEN	"	
	0700-0003	VARIOMATIC PRIMAIR	"	
	0700-0004	VARIOMATIC SECUNDAIR	"	
	0700-0005	AANDRIJFAS met KRUISKOPPELINGEN	"	

Y-CIE.NL

PROJEKTNUMMER : RU 3320

MOS-NUMMER : 0505-0004

DATUM: 750530

VENTILATOR SAMENSTEL

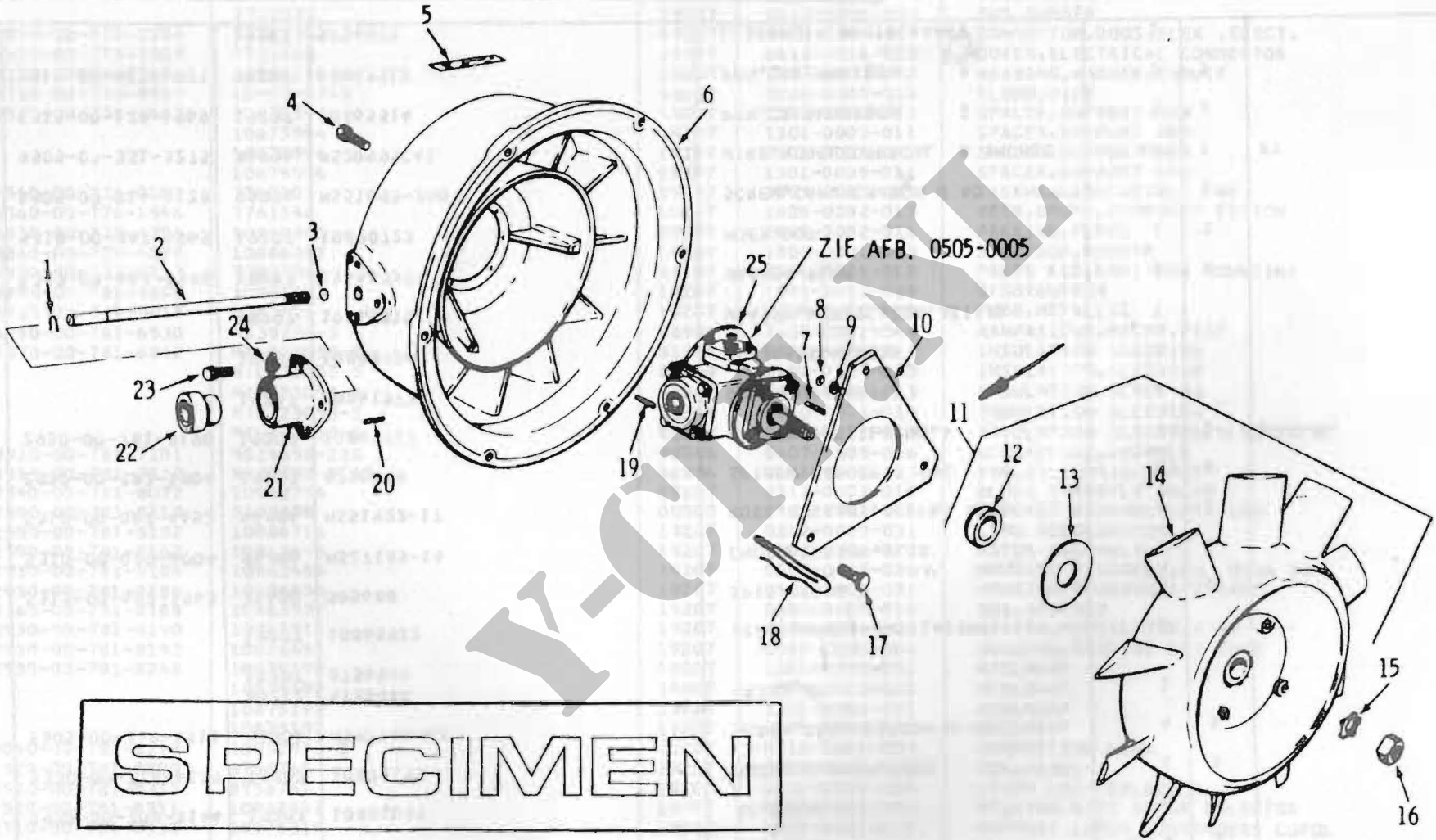

SPECIMEN

Y-CIAL

PROJECT-NUMMER RU3320 Bijlage 3 DATUM 770921

MOS-NUMMER 0505-0004 VENTILATORSAMENSTEL BLADNR 1

FIG NR	NSN	FCN	FABRIEKSARTIKELNUMMER	ARTIKELOMSCHRIJVING	AANT GEMONT	ECH	OPMERKINGEN
1	5365-00-803-7303	96906	MS16624-1075	BORGRING	1	3	
2	2930-00-708-8144	19207	10866089	AS,RECHT	1	3	
3	5330-00-714-6129	19207	10875193	PACKING,PREFORMED	1	3	
4	5305-00-269-4511	96906	MS90725-63	SCREW,CAP,HEXAGON H AD	4	3	
5		80212 19207	4188464 8756944	TRANSFER	1		
6		19207	10865512	WINDTUNNEL,VENTILATOR	1		
7	5315-00-682-1965	21450	505688	SPIE,RECHT	1	3	
8	5310-00-080-6004	96906	MS27183-14	ONDERLEGRING,VLAK	4	3	
9	5310-00-087-4652	96906	MS51922-17	MOER,ZESKANT,ZELFBO AGON	4	3	
10	2930-00-782-1806	19207	8756949	SPIDER,FAN GEAR BOX	1	3	
11	2930-00-781-8190	19207	10865511	WAAIER,VENTILATOR,A	1	3	←
12		19207	10861977	DRUKRING,WAAIER	1		
13		19207	10890724	GLIJRING,WAAIER	1		
14		19207	10865510	WAAIER,VENTILATOR,AXIAAL	1		
15	5310-00-443-5096	19207	11646725	WASHER,FLAT	1	3	
16	5310-00-847-4965	19207	10890723	MOER,DOP	1	3	
17	5305-00-914-6128	96906	MS51095-360	SCREW,CAP,HEXAGON H AD	3	3	
18	9505-00-331-3275	96906	MS20995C41	WIRE,NONELECTRICAL 8 INCHES	AR	3	FT
19	5315-00-128-1969	19207	10865514	PEN,CILINDRISCH S	1	3	
20	5315-00-487-4904	19207	10865513	PEN,CILINDRISCH S	2	3	
21		19207	8756933	LAGERHUIS,WENTELLAGER	1		

SPECIMEN

Y-CIR.NL

NSN	FABRIEKSARTIKELNUMMER	FCN	EXPLODED VIEWNR	ARTIKELOMSCHRIJVING
5365-00-772-2322	7722322	19207	0613-0001-014	BUS,RUBBER
	7722322	19207	0613-0004-053	BUS,RUBBER
5935-00-772-2354	7722354	19207	0613-0004-049	CONNECTOR,DOOS,ELEK ,ELECT.
5935-00-773-1428	7731428	19207	0613-0006-013	COVER,ELECTRICAL CONNECTOR
3120-00-773-7604	10911136	19207	1403-0003-042	BEARING,WASHER,THRUST
4730-00-773-9567	10932992-3	19207	0106-0002-016	ELBOW,PIPE
2530-00-774-4602	10875594	19207	1301-0002-011	SPACER,SUPPORT ARM
	10875594	19207	1301-0003-011	SPACER,SUPPORT ARM
	10875594	19207	1301-0004-011	SPACER,SUPPORT ARM
	10875594	19207	1301-0005-011	SPACER,SUPPORT ARM
2540-00-776-0103	7760103	19207	1503-0003-001	TREKHAAKSAMENSTEL NG
5360-00-776-1546	7761546	19207	1808-0002-015	VEER,DRUK-,SCHROEFV ESSION
5330-00-778-4756	10949865	19207	2205-0002-016	PAKKING,FLENS
5340-00-779-4573	10886357	19207	1808-0001-003	STOOTDOP,RUBBER
2930-00-780-5217	5703400	19207	0501-0001-012	PARTS KIT,RADIATOR MOUNTING
2590-00-781-5608	10886773	19207	1801-0012-034	STOOTKUSSEN
4710-00-781-5613	8763421	19207	2205-0002-010	TUBE,METALLIC
4730-00-781-6530	MS39206-3	96906	7639-0001-048	AANPASSTUK,RECHT,PIJP
5970-00-781-6842	MIL I23053-5	81349	0608-0001-012	INSULATION SLEEVING
	MIL I23053-5	81349	0608-0002-025	INSULATION,SLEEVING
	MIL I23053-5	81349	0608-0003-013	INSULATION,SLEEVING
	MIL I23053-5	81349	0610-0001-014	INSULATION SLEEVING
	MIL I23053-5	81349	0612-0001-014	INSULATION SLEEVING,ELECTRICAL
5930-00-781-7101	MS24658-22G	96906	0607-0005-036	SCHAKELAAR,TUIMEL-
5315-00-781-7112	MS20392-9C65	96906	2406-0002-013	PEN,CILINDRISCH,MET
2540-00-781-8072	10942754	19207	0312-0003-010	BLOCK THROTTLE VALVE
2590-00-781-8119	5605888	00000	1808-0002-018	BRACKET ASSEMBLY,OIL CAN
2590-00-781-8152	10886716	19207	0312-0003-031	LINK ACCELERATOR
2590-00-781-8162	10863495	19207	2205-0004-010	ROTOR ASSEMBLY
2930-00-781-8184	10863486	19207	0505-0005-024	HOUSING ASSEMBLY,FA GEAR BOX
2930-00-781-8186	10886456	19207	0505-0005-031	HOUSING,BEARING RET INER
5365-00-781-8188	10863327	19207	0505-0005-010	BUS,AFSTAND
2930-00-781-8190	10865511	19207	0505-0004-011	WAAIER,VENTILATOR,A ◄——
2930-00-781-8192	10886455	19207	0505-0005-004	HOUSING,BEARING RET INER
2530-00-781-8248	10875192	19207	1301-0002-031	WIELNAAF
	10875192	19207	1301-0003-031	WIELNAAF
	10875192	19207	1301-0004-031	WIELNAAF
	10875192	19207	1301-0005-031	WIELNAAF
3040-00-781-8297	10932873-3	19207	0710-0002-009	CONNECTING LINK
2520-00-781-8309	8756765	19207	0710-0003-032	NOK,REGEL-
2520-00-781-8310	8756761	19207	0710-0003-004	LEVER LOCK SELECTOR
2520-00-781-8311	10932842	19207	0710-0003-009	HOUSING ASSY RANGE SELECTOR
2510-00-781-8550	10875319	19207	1801-0021-029	SUPPORT LATCH COMMANDERS CUPOL

SPECIMEN

FABRIEKSARTIKELNUMMER	FCN	NSN	EXPLODED VIEWNR	ARTIKELOMSCHRIJVING
10863320	19207	2990-00-712-1280	0505-0004-025	ANGLE DRIVE,COOLING FAN
10863322	19207	3110-00-950-4758	0505-0004-022	BEARING,BALL,ANNULA
10863325	19207		0505-0005-013	TANDWIELAS,CONISCH
10863326	19207	5365-00-010-2996	0505-0005-009	OPVULPLAAT
10863327	19207	5365-00-781-8188	0505-0005-010	BUS,AFSTAND
10863328	19207	2930-00-673-3170	0505-0005-027	AS,GETRAPT
10863329	19207		0505-0005-029	TANDWIEL,CONISCH
10863380	19207	5310-00-655-9668	0106-0002-012	ONDERLEGRING,LIP
		5310-00-655-9668	0304-0001-010	ONDERLEGRING,LIP
		5310-00-655-9668	0503-0001-034	ONDERLEGRING,LIP
		5310-00-655-9668	0505-0004-024	ONDERLEGRING,LIP
		5310-00-655-9668	0613-0002-019	ONDERLEGRING,LIP
		5310-00-655-9668	0710-0004-017	ONDERLEGRING,LIP
		5310-00-655-9668	2406-0004-024	ONDERLEGRING,LIP
10863386	19207	4720-99-943-9438	0106-0003-014	HOSE,NONMETALLIC
10863388	19207	5340-00-682-1651	1801-0018-022	GAFFEL,STANGEIND
10863404	19207		0505-0002-012	TRANSFER
10863405	19207	2920-00-999-1987	0601-0002-008	SPACER,GENERATOR
10863409	19207	2920-00-999-1989	0505-0002-003	ROD,ADJUSTING,GENERATOR
10863411	19207	2930-00-756-3589	0505-0002-004	ARM,FAN IDLER
10863414	19207	2930-00-065-0039	0505-0002-013	SLEEVE,FAN IDLER ADJUSTING
10863416-1	19207	5340-00-572-8604	0100-0001-009	TRILLINGSISOLATOR
10863450	19207	2540-00-933-7184	1801-0002-034	STRIKER,HATCH COVER
10863474	19207		0611-0001-010	DRAADSAMENSTEL,ELEKTRISCH
10863486	19207	2930-00-781-8184	0505-0005-024	HOUSING ASSEMBLY,FA GEAR BOX
10863491	19207	2540-00-992-9265	0505-0005-017	CAP,VENTILAING FAN
10863494	19207	3110-00-020-2283	0505-0005-008	BEARING,BALL,DUPLEX
10863495	19207	2590-00-781-8162	2205-0004-010	ROTOR ASSEMBLY
10863496	19207		2205-0004-019	CONTACTBORSTEL
10863497	19207	2920-00-999-1986	2205-0004-022	CAP,STARTER HOUSING
10863498	19207		2205-0004-002	MOER,ROND
10865510	19207		0505-0004-014	WAAIER,VENTILATOR,AXIAAL
10865511	19207	2930-00-781-8190	0505-0004-011	WAAIER,VENTILATOR,A
10865512	19207		0505-0004-006	WINDTUNNEL,VENTILATOR
10865513	19207	5315-00-487-4904	0505-0004-020	PEN,CILINDRISCH S
10865514	19207	5315-00-128-1969	0505-0004-019	PEN,CILINDRISCH S
10865523	19207	5306-00-678-7294	0100-0001-010	BOLT,INTERNALLY REL EVED BODY
		5306-00-678-7294	1124-0002-005	BOLT,INTERNALLY REL EVED BODY
10865525	19207		2205-0004-028	PAKKING,PLAAT,METAL
10865526	19207		2205-0004-007	PACKING,FLENS
10865529	19207		2205-0004-025	KEERRING,BEMANTELD
10865530	19207		1403-0003-019	LAGER,KOGEL,RADIAAL,INSTELLEND
10865614	19207	3120-00-927-0379	0100-0001-006	BUSHING,SLEEVE
		3120-00-927-0379	1124-0002-003	BUSHING,SLEEVE

SPECIMEN

I N H O U D

	Blz
TOELICHTING	II t/m XIV
DEEL I	
Overzicht van de:	
- toebehorende delen	5, 6
- bijgevoegde reservedelen	-
- bijgevoegde verbruiksartikelen	-
- bijgevoegde documentatie	6
DEEL II	
Overzicht van de:	
reservedelen, welke voor het veld- en basisonderhoud mogen worden aangewend, daarbij aangegeven welke reservedelen daarvan mogen worden aangewend ten behoeve van het onderdeelsonderhoud.	

HOOFDGROEP	MOS-nummer (afbeeldingsnr)	BENAMING	Verwerkings-datum	Nr wijz.
01		MOTOR	791027	
	0100-0001	MOTOR MET OPHANGING	"	
	0100-0002	MOTORDRAGER	"	
	0101-0001	CYLINDERBLOK EN CYLINDERKOP	"	
	0102-0001	KRUKAS MET POELIE	"	
	0103-0001	VLIEGWIEL MET STARTERKRANS	"	
	0104-0001	ZUIGER EN DRIJFSTANG	"	
	0105-0001	KLEPPENMECHANISME EN NOKKENAS	"	
	0106-0001	OLIEPOMP, OLIEPAN EN FILTER	"	
	0108-0001	IN- EN UITLAATSPRUITSTUK	"	
02		KOPPELING		
	0200-0001	KOPPELING EN KOPPELINGSHUIS	"	
03		BRANDSTOFSYSTEEM		
	0301-0001	CARBURATEUR	"	
	0302-0001	BRANDSTOFPOMP	"	
	0304-0001	LUCHTFILTER	"	
	0306-0001	BRANDSTOFTANK EN LEIDINGEN	"	
	0312-0001	GASBEDIENINGSMECHANISME	"	
04		UITLAATSYSTEEM		
	0401-0001	UITLAATPIJPEN EN KNALDEMPERS	"	
05		KOELSYSTEEM		
	0501-0001	RADIATOR	"	

Y-CIE.NL

HOOFDGROEP	BENAMING	Verwerkings-datum	Nr wijz.
MOS-nummer (afbeeldingsnr)			
12 (vervolg)	REMSYSTEEM (vervolg)	791027	
1202-0001	REMKLAUW SCHIJFREM VOOR	"	
1202-0002	REMANKERPLAAT EN REMSCHOENEN	"	
1204-0001	HOOFDREMCYLINDER	"	
1204-0002	WIELREMCYLINDER ACHTER	"	
1204-0003	REMLEIDINGEN	"	
1206-0001	REMPEDAAL	"	
13	WIELEN EN LOOPWERK		
1311-0001	NAAF, LAGERS EN REMSCHIJF	"	
1311-0002	NAAF, LAGERS EN REMTROMMEL	"	
1313-0001	BANDEN	"	
14	STUURINRICHTING		
1401-0001	STUURKOLOM EN STUURWIEL	"	
1401-0002	STUURHUIS EN SPOORSTANGEN	"	
15	CHASSIS EN SLEEPINRICHTING		
1504-0001	RESERVEWIELDRAGER	"	
16	VERING EN SCHOKBREKERS		
1601-0001	TORSIESTAAF EN STAB.STANG	"	
1601-0002	ACHTERVEER EN REACTIESTANG	"	
1604-0001	SCHOKDEMPER, ACHTER	"	
18	ROMP, CARROSSERIE		
1801-0001	CARROSSERIE, LOSSE DELEN	"	
1801-0002	GRILLE	"	
1801-0003	MOTORKAP	"	
1801-0004	PORTIEREN	"	
1801-0005	CARROSSERIE (LASSAMENSTELLING)	"	
1802-0001	VOORRUIT	"	
1806-0001	ZITPLAATSEN, VOOR EN ACHTER	"	
1808-0001	HAAKPLAAT EN UZIE-KLEM	"	
21	BUMPERS EN STOOTDEMPERS		
2101-0001	VOOR- EN ACHTERBUMPER	"	
22	SECUNDAIRE UITRUSTING		
2201-0001	DEKZEIL VOERTUIG	"	
2201-0002	TOGEN, OVERKAPPING	"	
2202-0001	SPIEGELS EN REFLECTOREN	"	
2202-0002	RUITENWISSERINSTALLATIE	"	
2202-0003	RUITENSPROEIERINSTALLATIE	"	
2202-0004	VERWARMING (OUD)	"	
2202-0005	TOEBEHOREN VERWARMING (OUD)	"	
2202-0006	VERWARMING (NIEUW)	"	

Y-CIJF.NL

HOOFDGROEP	BENAMING	Verwerkings-datum	Nr wijz.
MOS-nummer (afbeeldingsnr)			
22 (vervolg)	SECUNDAIRE UITRUSTING	791027	
2202-0007	TOEBEHOREN VERWARMING (NIEUW)	"	
2210-0001	INSTRUCTIE- EN ID. PLATEN	"	
43	GAS, LUCHT, VACUUMSYSTEMEN		
4320-0001	VACUUMLEIDINGEN EN VACUUMKLEP	"	
47	INSTRUMENTEN (NIET ELECTRISCH)		
4701-0001	SNELHEIDSMETER EN AANDR. KABEL	"	

Kruisverwijzingslijst van NSN naar FAN "

Kruisverwijzingslijst van FAN naar NSN "

Kruisverwijzingslijst van Normartikelen naar NSN "

DEEL III	Blz
Afbeeldingen	1 t/m 87

Y-CIE.NL

N.S.N.: 2320-17-036-7379

Afb.nr.: 3

Omschrijving: VOERTUIGUITRUSTING



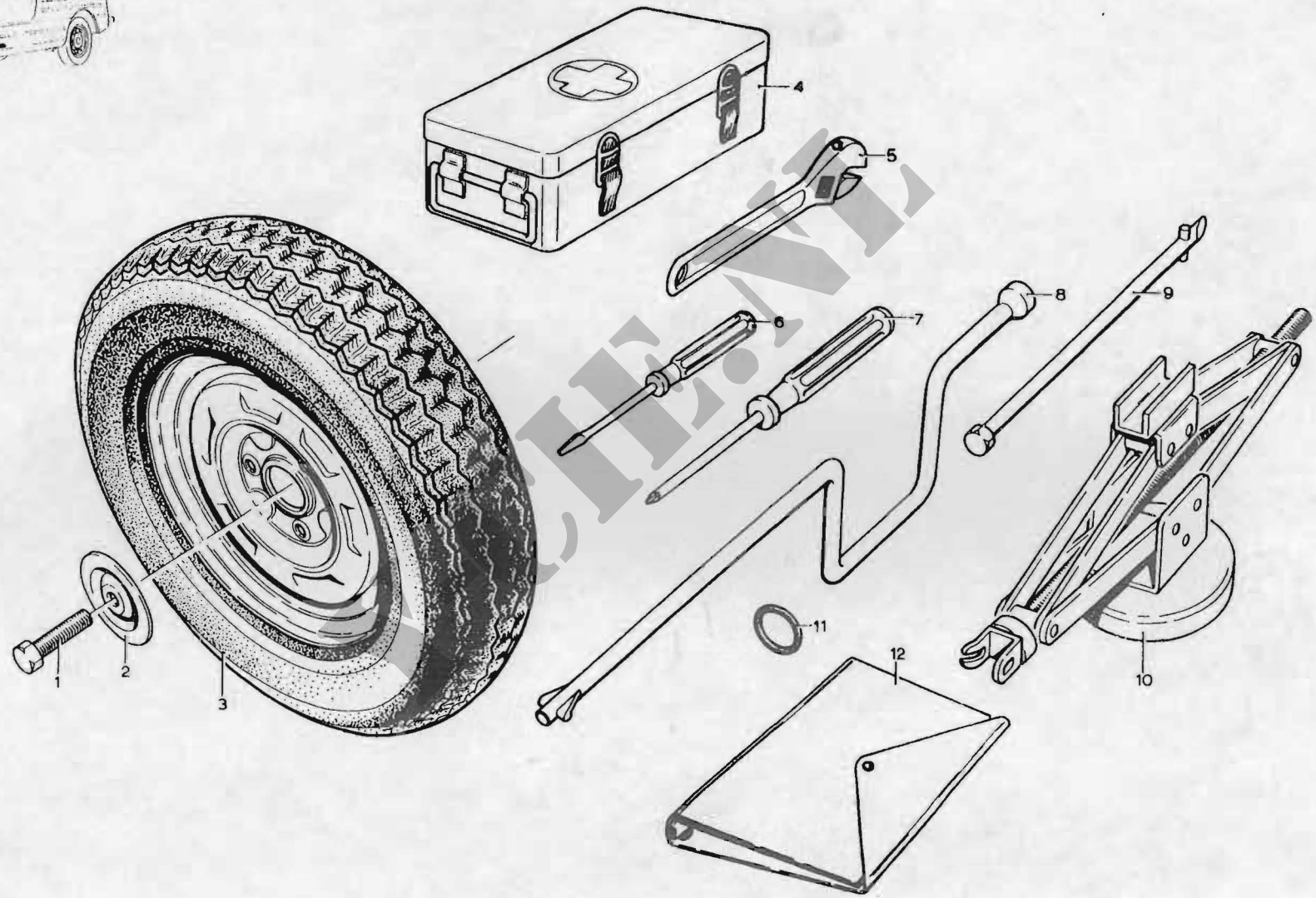

Volgnr	Artikelnummer			ARTIKELOMSCHRIJVING	Aantal		OPMERKINGEN
	NATO Stocknummer	Fbr C nr	Fabrieksnr				
	1	2	3	4	5	6	7
				VRACHTAUTO, ALGEMENE DIENST: 0,4 ton, 4 x 2, 66YA (DAF) AFBEELDING 3			
				Toebehorende delen:			
				VOERTUIGUITRUSTING:			
1	5305-12-142-5274	H0001 D8286	311214 M14x1,5x40DIN 961-8.8	BOUT, ZESKANT, St, M14 x 1,5 x 40, vzin	1		
2	2530-17-043-5858	H0001	109586	VASTZETRING (voor reservewiel bevestiging)	1		
3	2530-17-044-1729	H0001	742729	WIEL MET BANDEN	1		r
4	6545-17-017-3711			EERSTE HULPUITRUSTING, MOTORVOERTUIG, klein model	1		VS2-100
5	5120-17-001-0228	H0001 H1654	337137 LAN 1401c	SLEUTEL, VERSTELBAAR, Bahco SW max 1 in, L 8 in	1		
6	5120-17-017-6833	H1654	LAN 1357a	SCHROEVEDRAAIER, KRUIS, nr 3, L stift 150 mm	1		
7	5120-17-017-6877	U0755 H1654	017256 LAN 1354a	SCHROEVEDRAAIER, PLAT, ronde stift, B-tip 4.5 mm, L stift 100 mm	1		
8	2540-17-043-5883	H0001	742704	SLINGER-SOKSLEUTEL (aanzetslinger)	1		
9	5120-17-043-5895	H0001	893356	VERLENGSTUK, SCHAARKRIK	1		
10	5120-17-043-6071	H0001	891590	KRIK, SCHAAR, HAND	1		
11	2540-17-043-6098	H0001	537937	O-RING (bevestiging van de krik en stang in de opbergruimte onder rechter stoel)	1		
12	7510-17-036-4224			SYSTEEMBAND, LOSSE BLADEN	1		

VCIE.NL

N.S.N.:
2320-17-036-7379

Afb.nr.:
4

Omschrijving:
VOERTUIGUITRUSTING (VERVOLG)

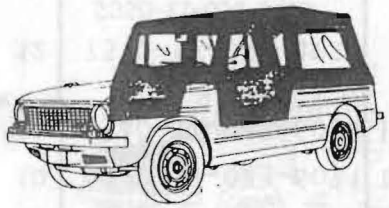

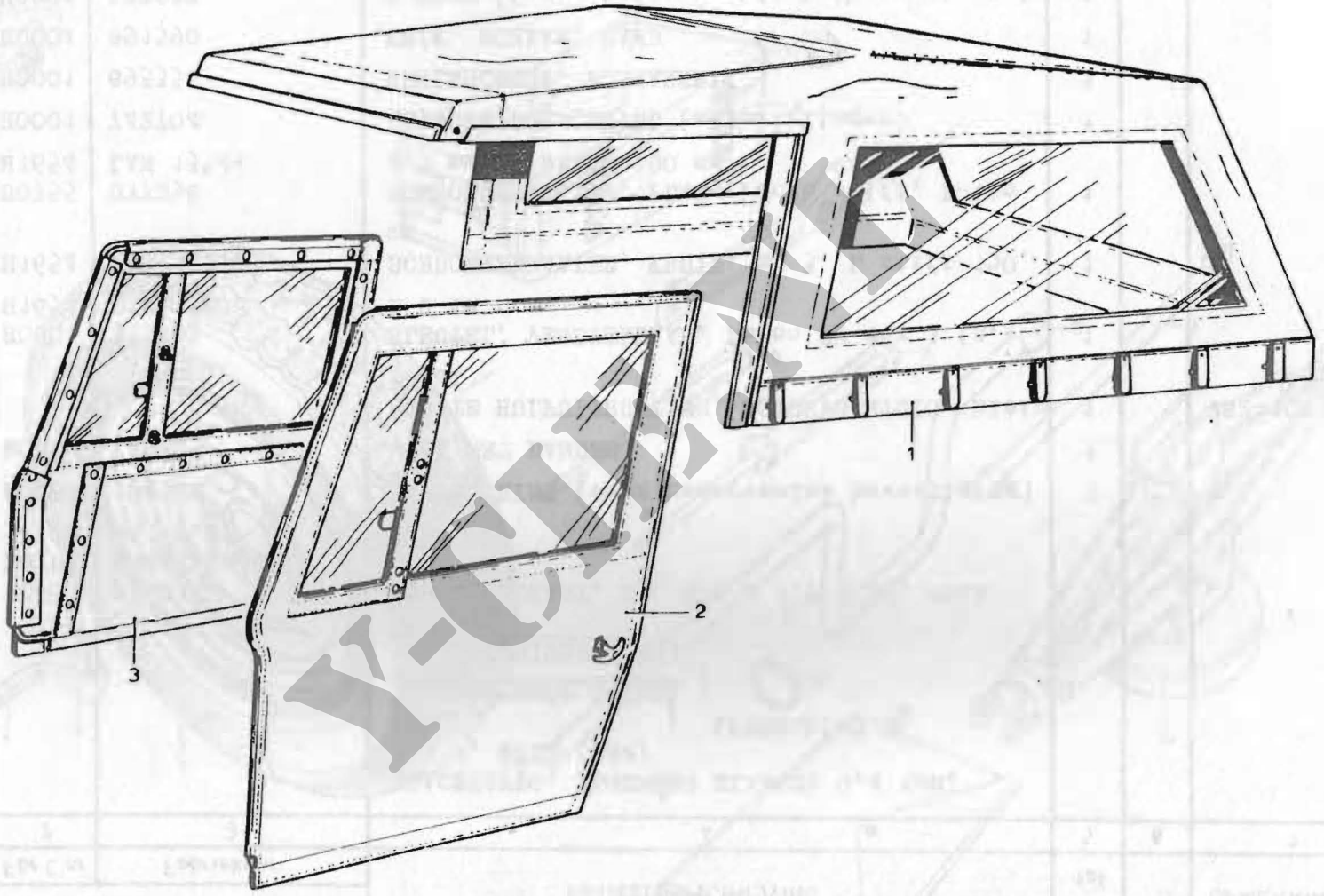

Y-CLASSIC

Volgnr	Artikelnummer: NATO Stocknummer	Fbr C nr	Fabrieksnr	ARTIKELOMSCHRIJVING	Aantal		OPMERKINGEN
	1	2	3	4	5	6	7
				AFBEELDING 4			
				Toebehorende delen: (vervolg)			
				VOERTUIGUITRUSTING: (vervolg)			
1	2540-17-043-6222	H0001	744348	DEKZEIL, VOERTUIGOPBOUW	1		r
2	2510-17-043-0372	H0001	742863	DEUR, ZEILDOEK, SCHARNIEREND, links	1		r
3	2510-17-043-0373	H0001	742864	DEUR, ZEILDOEK, SCHARNIEREND, rechts	1		r
				Bijgevoegde reservedelen:			
				Geen			
				Bijgevoegde verbruiksartikelen:			
				Geen			
				NIET AFGEBEELDE ARTIKELEN			
				Bijgevoegde documentatie:			
A	7510-17-023-0742	H1504	CW 7164	OMSLAG, BOEK	1		
				Zie VS2-100			

V-UIT.NL

PROJEKTNR : 3530

MOS - NR : 0100 - 0001

MOTOR MET OPHANGING

DATUM : 790102



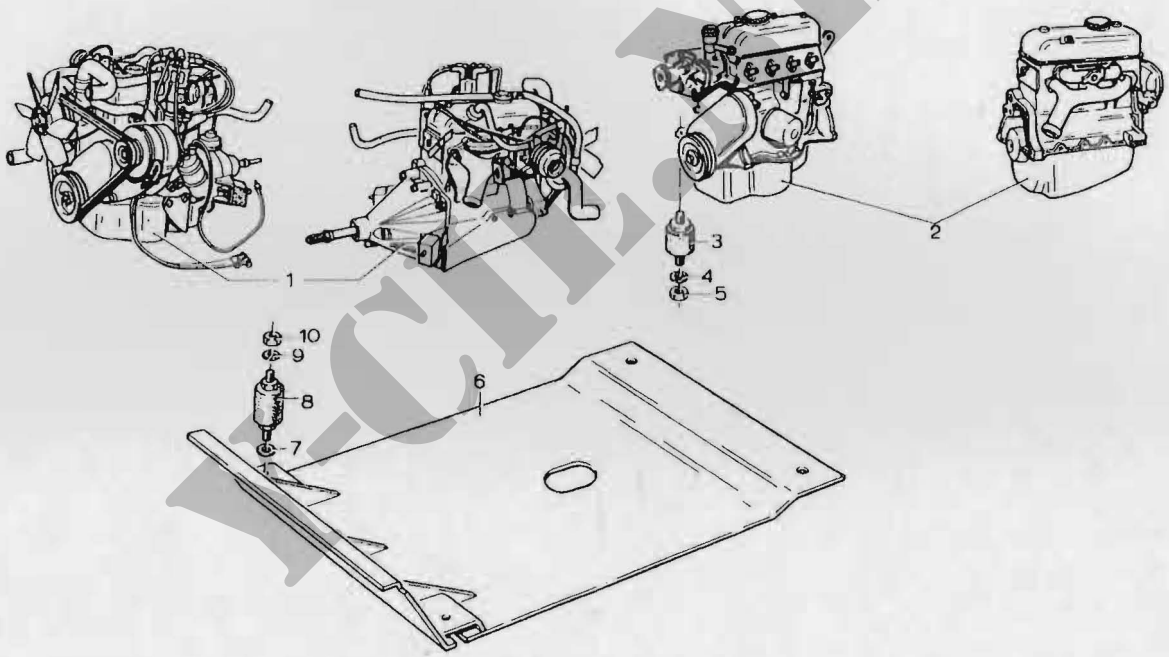

V-CIE.NL

MOTOR MET OPHANGRUBBERS EN BESCHERMPLAAT

0100 - 0001

PROJECT-NUMMER 3530
MOS-NUMMER 0100-0001 MOTOR MET OPHANGING

DATUM 791027
BLADNR 1

FIG NR	NSN	FCN	FABRIEKSARTIKELNUMMER	ARTIKELOMSCHRIJVING	AANT GEMONT	ECH	OPMERKINGEN
1	2805-17-043-9367	H0001	744661	MOTOR,BENZINE	1	3	
2		H0001	744662	MOTOR,BENZINE	1	5	
3	5340-17-043-8931	H0001	744048	TRILLINGSISOLATOR	2	2	
4	5310-12-143-8512	H0001 D8286	251929 A10DIN128GALZN8C	ONDERLEGRING,VEER	2	2	
5	5310-12-171-6821	H0001 D8286	523871 M10X1,25DIN934-8GALZN5C	MOER,ZESKANT	2	2	
6	2590-17-043-9394	H0001	744181	BESCHERMPLAAT	1	2	
7	5310-17-003-6145	H0001 D8286	251914 10,5DIN433STVCAD	ONDERLEGRING,VLAK	4	2	
8	5340-17-043-9351	H0001	220753	TRILLINGSISOLATOR	4	2	
9	5310-17-026-2211	H0001 00000	226472 103321	ONDERLEGRING,VEER 3/8INCH	8	2	
10	5310-00-732-0559	H0001	251287	MOER,ZESKANT 3/8UNF	8	2	

Y-CIF.NL

PROJEKTNR : 3530

MOS - NR : 0101 - 0001

CILINDERBLOK EN CILINDERKOP

DATUM : 790102

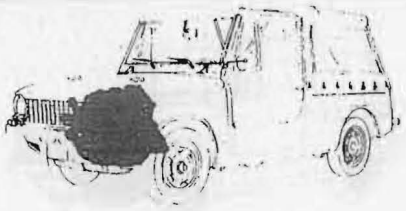

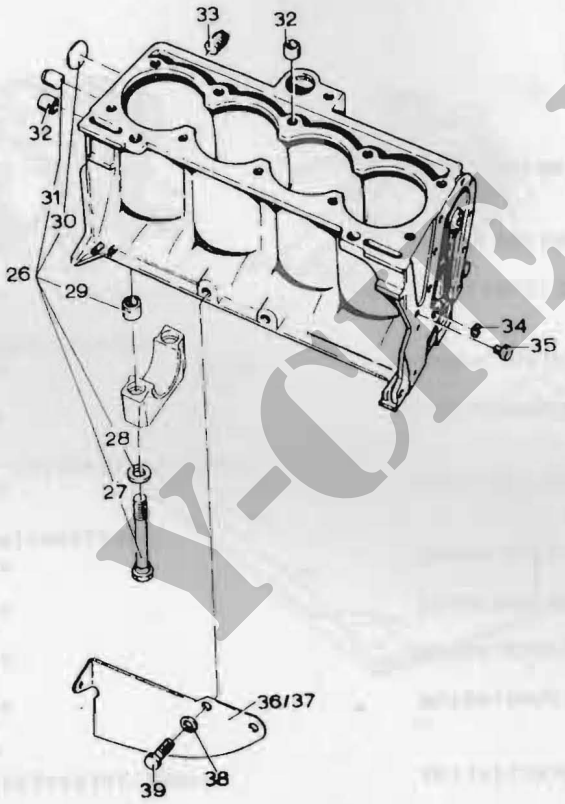

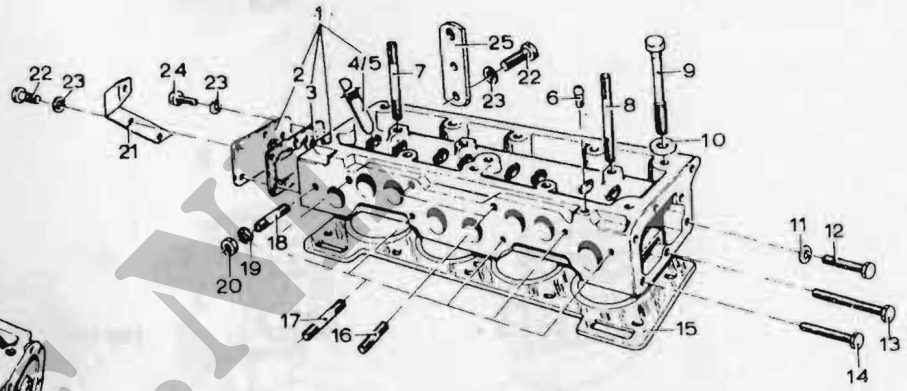

Y-OT.NL

CILINDERBLOK EN CILINDERKOP

PROJECT-NUMMER 3530
MOS-NUMMER 0101-0001

CYLINDERBLOK EN CYLINDERKOP

DATUM 791027
BLADNR 1

FIG NR	NSN	FCN	FABRIEKSARTIKELNUMMER	ARTIKELOMSCHRIJVING	AANT GEMONT	ECH	OPMERKINGEN
1	2805-17-043-6066	H0001	744606	CILINDERKOP,BENZINEM	1	5	
2		H0001	114630	DEKSEL	1	5	
		F0783	7700 566 234				
3	2805-17-043-6193	H0001	225468	PAKKING,PLAAT,SPECIA	1	3	
		F0783	7700 519 278				
4	2805-17-043-6180	H0001	224912	GELEIDER,KLEP,VERBRAll,25MM	NB	5	
		F0783	0710 941 000				
5	2805-17-043-6181	H0001	224911	GELEIDER,KLEP,VERBRAll,40MM	NB	5	
		F0783	0710 941 100				
6	4730-17-043-6199	H0001	114633	AANPASSTUK,RECHT,SLA	1	5	
		F0783	7700 521 772				
7	5307-17-043-6057	H0001	224706	TAPEIND,CILINDRISCH	2	5	
		F0783	0608 450 006				
8	5305-17-043-6056	H0001	224713	TAPEIND,CILINDRISCH	1	5	
		F0783	0607 201 602				
9	5306-17-043-6049	H0001	224698	BOUT,REK-	10	5	
		F0783	0706 305 400				
10	5310-17-043-6063	H0001	224699	ONDERLEGRING,VLAK	10	5	
		F0783	7703 053 294				
11	5310-17-043-6013	H0001	224806	ONDERLEGRING,VEER	6	3	
		F0783	1081 350 042				
12	5306-12-156-4861	H0001	251614	BOUT,ZESKANT	2	3	
		D8286	M6X25DIN933-8-8GALZN5C				
13	5305-12-141-9852	H0001	119252	BOUT,ZESKANT	1	3	
		D8286	M6X50DIN933-8-8GALZN5C				
14	5306-12-141-9849	H0001	251616	BOUT,ZESKANT	3	3	
		D8286	M6X35DIN933-8-8GALZN5C				

Y-CH.NL

PROJEKTNR : 3530

MOS - NR : 0101 - 0001

CILINDERBLOK EN CILINDERKOP

DATUM : 790102



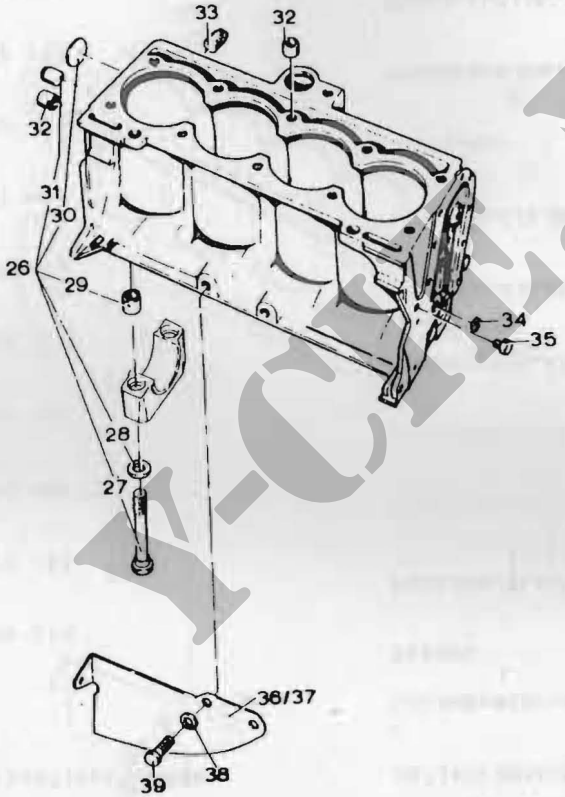

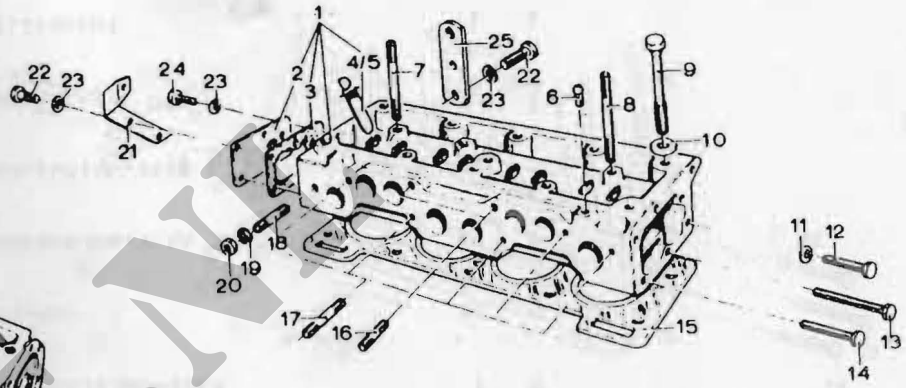

CILINDERBLOK EN CILINDERKOP

0101 - 0001

Y-CIT.NL

FIG NR	NSN	FCN	FABRIEKSARTIKELNUMMER	ARTIKELOMSCHRIJVING	AANT GEMONT	ECH	OPMERKINGEN
15		H0001	825077	PAKKING,PLAAT,SPECIA	1	5	
		F0783	7700 642 550				
16	5307-17-043-5188	H0001	224647	TAPEIND,CILINDRISCH	4	3	
		F0783	7703 027 082				
17	5307-14-349-8674	H0001	825084	TAPEIND,CILINDRISCH	5	3	
		F0783	7703 027 054				
18	5307-17-043-6054	H0001	224691	TAPEIND,CILINDRISCH	1	3	
		F0783	0706 347 902				
19	5310-17-043-6003	H0001	224693	ONDERLEGRING,VEER	8	3	
		F0783	1081 350 852				
20		H0001	260720	MOER,ZESKANT VERKOPERD	8	3	
		F0783	7700 518 963				
21		H0001	825081	STEUN	1	5	
		F0783	7700 587 670				
22	5306-17-003-6329	H0001	251611	BOUT,ZESKANT	2	3	
		D8286	M6X18DIN933-8-8GALZN5C				
23	5310-12-143-8514	H0001	251927	ONDERLEGRING,VEER	6	3	
		D8286	A6DIN128GALZN8C				
24	5305-12-146-2633	H0001	126718	BOUT,ZESKANT	4	3	
		D8286	M6X16DIN933-8-8GALZN5C				
25		H0001	114631	HYSLOG	1	5	
		F0783	7700 557 815				
26	2805-17-043-6065	H0001	744607	CILINDERBLOK,BENZINE	1	5	
27	5306-17-043-6050	H0001	224646	BOUT,REK-	10	5	
		F0783	0706 267 500				
28	5310-17-043-6062	H0001	224645	ONDERLEGRING,VLAK	10	5	
		F0783	0706 198 300				

Y-CIE.NL

PROJEKTNR : 3530

MOS - NR : 0101 - 0001

CILINDERBLOK EN CILINDERKOP

DATUM : 790102

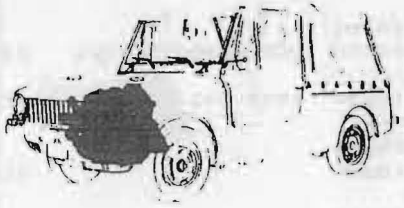

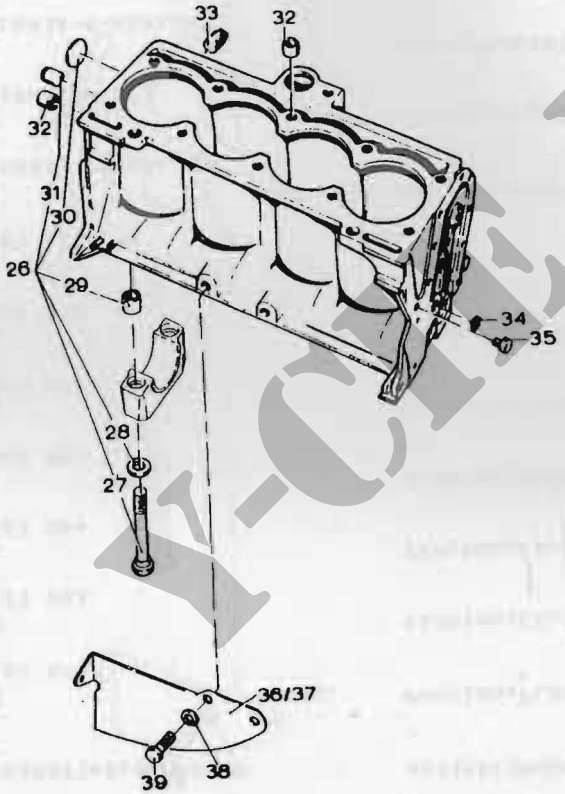

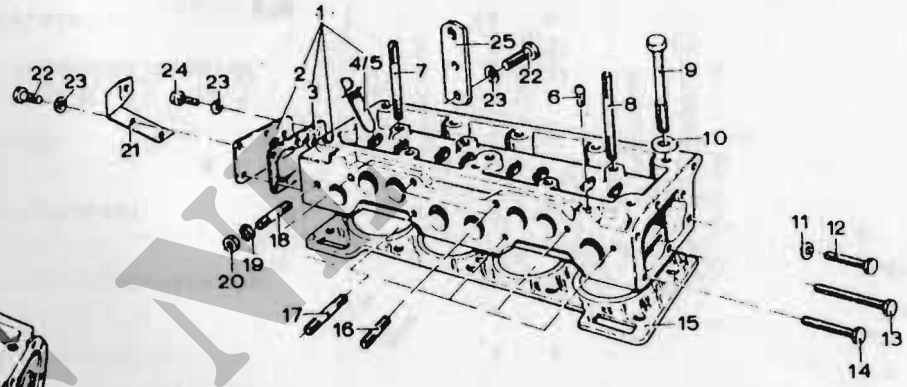

V-CT.NL

CILINDERBLOK EN CILINDERKOP

0101 - 0001

FIG NR	NSN	FCN	FABRIEKSARTIKELNUMMER	ARTIKELOMSCHRIJVING	AANT GEMONT	ECH	OPMERKINGEN
29	5365-17-043-5154	H0001 F0783	893427 6 023 225	BUS,AFSTAND	10	5	
30	2805-17-043-6178	H0001 F0783	224644 0702 991 600	DEKSEL,NOKKENASBORIN	1	5	
31	2805-17-043-6170	H0001 F0783	224642 0607 081 500	DEKSEL,OLIEKANAAL	2	5	
32	5365-17-043-5154	H0001 F0783	893427 6 023 225	BUS,AFSTAND	3	5	
33	5365-17-043-6030	H0001 F0783	224935 0600 856 400	STOP,CILINDRISCHE DR	2	2	
34	2805-17-043-6188	H0001 F0783	224656 0857 538 200	FILTERELEMENT,PERS	1	5	
35	5365-17-043-6031	H0001 F0783	224643 7703 075 009	STOP,CILINDRISCHE DR	1	5	
36		H0001 F0783	225270 7700 505 583	STEUN,LINKS	1	5	
37		H0001 F0783	225407 7700 519 225	STEUN,RECHTS	1	5	
38	5310-17-003-1119	H0001 08286	309126 B8DIN137	ONDERLEGRING,VEER	4	3	
39	5306-17-003-6358	H0001 08286	251620 M8X18DIN933-8-8GALZN5C	BOUT,ZESKANT	4	3	

Y-CIL.NL

PROJEKTNR : 3530

MOS - NR : 0100 - 0001

MOTOR MET OPHANGING

DATUM : 790102

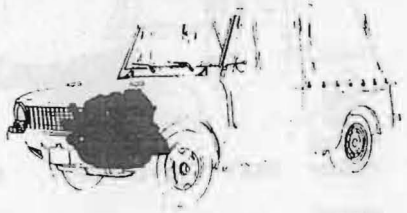

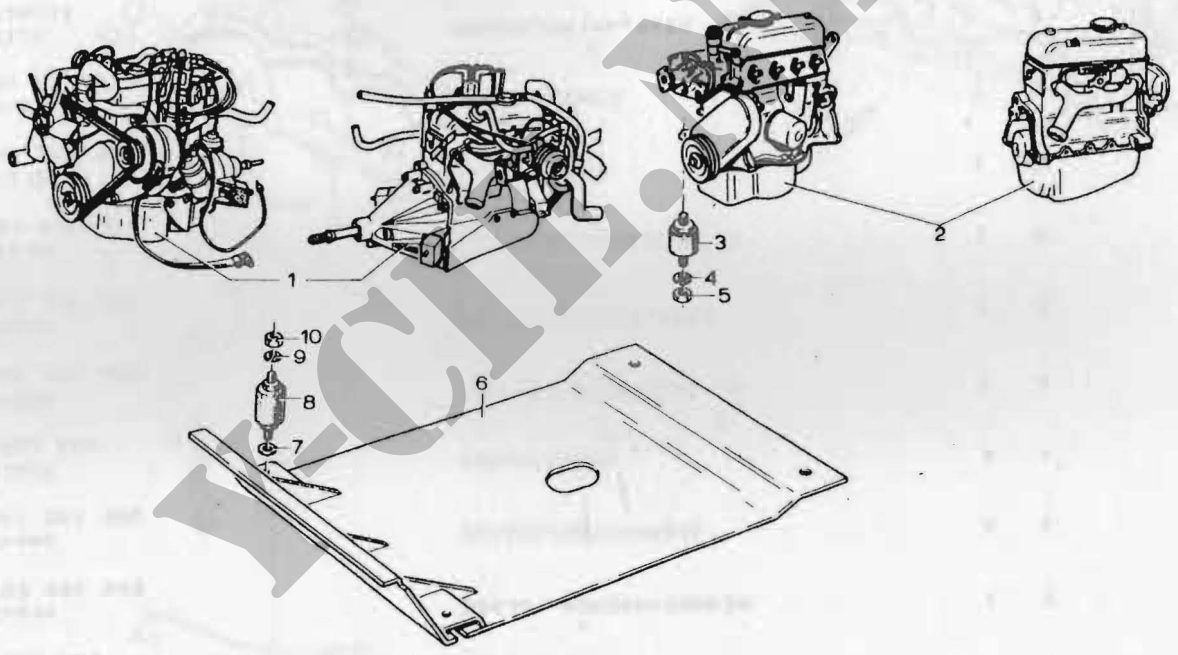

VCIB.NL

MOTOR MET OPHANGRUBBERS EN BESCHERMPLAAT

0100 - 0001

PROJECT-NUMMER 3530 DATUM 821022
MOS-NUMMER 0100-0001 MOTOR MET OPHANGING BLADNR 1

FIG NR	NSN	FCN	FABRIEKSARTIKELNUMMER	ARTIKELOMSCHRIJVING	AANT GEMONT	ECH	OPMERKINGEN
3	5340-17-043-8931	H0001	744048	TRILLINGSISOLATOR	2	2	
4	5310-12-143-8512	H0001 D8286	251929 A10DIN128GALZN8C	ONDERLEGRING,VEER	2	2	
5	5310-12-171-6821	H0001 D8286	523871 M10X1,25DIN934-8GALZN5C	MOER,ZESKANT	2	2	
6	2590-17-043-9394	H0001	744181	BESCHERMPLAAT	1	2	
7	5310-17-003-6145	H0001 D8286	251914 10,5DIN433STVCAD	ONDERLEGRING,VLAK	4	2	
8	5340-17-043-9351	H0001	220753	TRILLINGSISOLATOR	4	2	
9	5310-17-026-2211	H0001 00000	226472 103321	ONDERLEGRING,VEER 3/8INCH	8	2	
10	5310-00-732-0559	H0001	251287	MOER,ZESKANT 3/8UNF	8	2	

Y-CIF.NL

PROJEKTNR : 3530

MOS - NR : 0102 - 0001

KRUKAS MET POELIE

DATUM : 790102

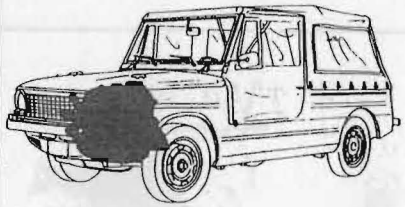

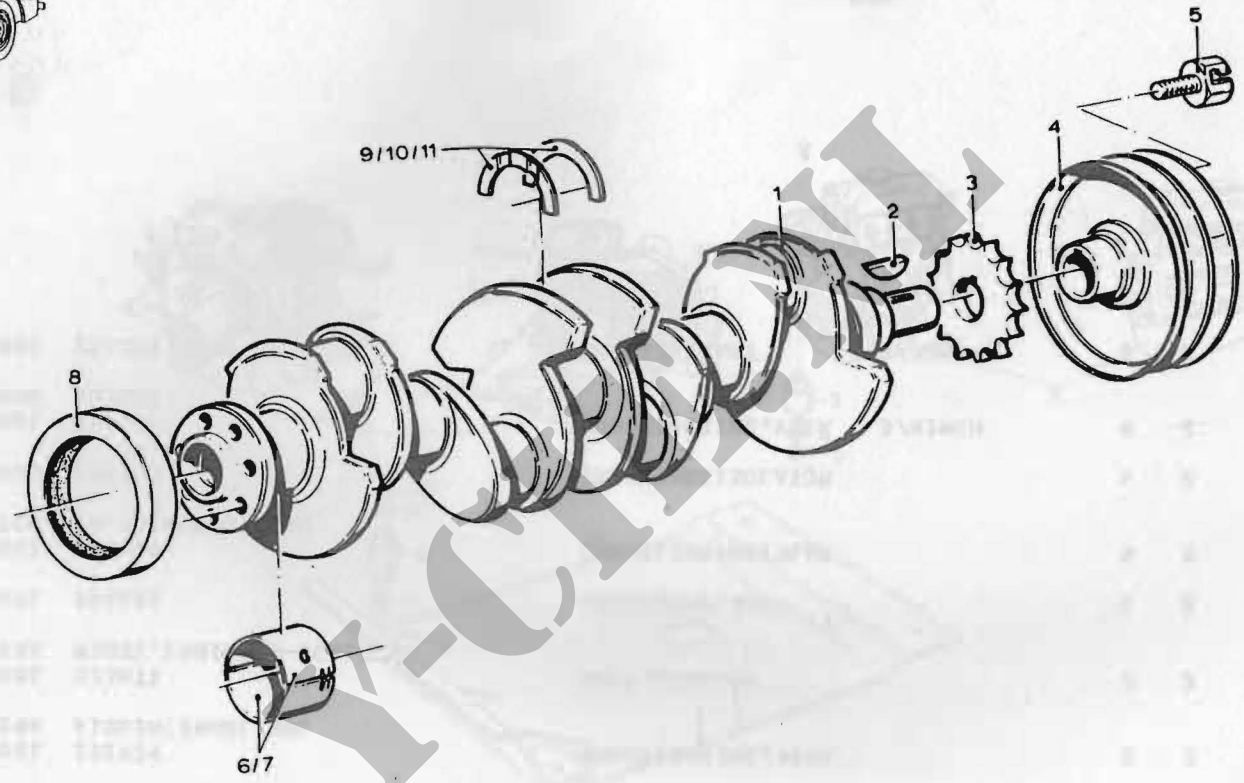

Y-CIEN

PROJECT-NUMMER 3530 DATUM 791027
MOS-NUMMER 0102-0001 KRUKAS MET POELIE BLADNR 1

FIG NR	NSN	FCN	FABRIEKSARTIKELNUMMER	ARTIKELOMSCHRIJVING	AANT GEMONT	ECH	OPMERKINGEN
1	2805-17-043-5912	H0001	104924	KRUKAS,VERBRANDINGSM	1	5	
		F0783	7700 542 249				
2	5315-17-043-5121	H0001	224675	SPIE,SCHYF	1	3	
		F0783	0703 500 600				
3		H0001	264311	KETTINGWIEL	1	3	
		F0783	7700 564 768				
4	3020-17-043-6104	H0001	742879	RIEMSCHYF,GEGROEFD	1	3	
5	2805-17-043-5911	H0001	742881	STARTKLAUW	1	3	
		F0783	7700 523 307				
6	3120-17-043-5916	H0001	225524	LAGER,GLY-,CILINDRI 46MM 5PR	1	5	
		F0783	7701 451 392				
7	3120-17-043-5917	H0001	225523	LAGER,GLY-,CILINDRI 45,75MM5PR	1	5	
		F0783	7701 451 393				
8	5330-14-338-7870	H0001	266027	KEERRING,BEMANTELD	1	3	
		F0783	7703 087 036				
9	3120-17-043-5918	H0001	175023	LAGER,GLY-,AXIAAL 2,78MM	2	5	
		F0783	7701 451 394				
10	3120-17-043-5919	H0001	175024	LAGER,GLY-,AXIAAL 2,88MM	NB	5	
		F0783	7701 451 395				
11	3120-17-043-5920	H0001	175025	LAGER,GLY-,AXIAAL 2,93MM	NB	5	
		F0783	7701 451 396				

Y-CIT.NL

PROJEKTNR : 3530

MOS - NR : 0103 - 0001

VLIEGWIEL MET STARTERKRANS

DATUM : 790102



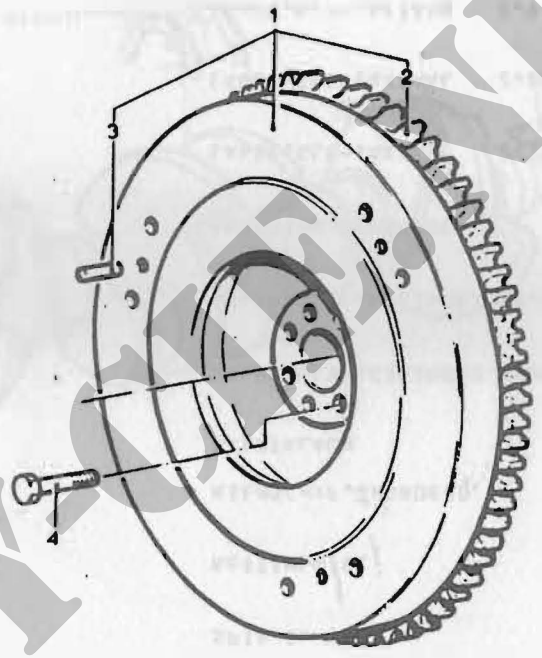

V-GTI.NL

FIG NR	NSN	FCN	FABRIEKSARTIKELNUMMER	ARTIKELOMSCHRIJVING	AANT GEMONT	ECH	OPMERKINGEN
1	2805-17-043-5929	H0001	116581	VLIEGWIEL,VERBRANDIN	1	3	
2		H0001	244409	STARTERKRANS	1	5	
		F0783	7700 520 332				
3	5315-12-132-1558	H0001	260184	STIFT,KERF	3	3	
		B8286	8X16DIN1473				
4	5306-17-043-5122	H0001	106949	BOUT,ZESKANT	7	3	
		F0763	0706 323 800				

Y-CIE.NL

PROJEKTNR : 3530

DATUM : 790102

MOS - NR : 0104 - 0001

ZUIGERS EN DRIJFSTANGEN

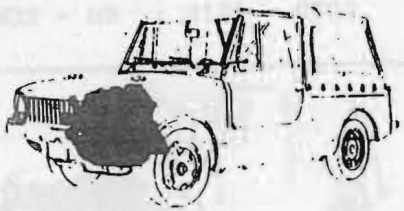

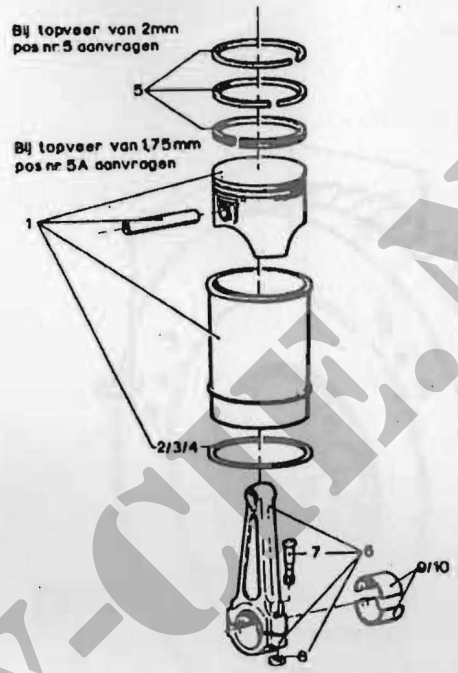

Y-CE.NL

FIG NR	NSN	FCN	FABRIEKSARTIKELNUMMER	ARTIKELOMSCHRIJVING	AANT GEMONT	ECH	OPMERKINGEN
1	2805-17-050-5991	H0001	267448	ZUIGERSET,VERBRANDIN	1	5	
1A	2805-17-043-5123	H0001 F0783	117138 0996 001 505	ZUIGERSET,VERBRANDIN	1	5	
2	5330-17-043-5913	H0001 F0783	114626 7700 551 710	PAKKINGRING 0,08MM BLAUW	NB	5	
3	5330-17-043-5914	H0001 F0783	114627 7700 551 711	PAKKINGRING 0,10MM ROOD	NB	5	
4	5330-17-043-5915	H0001 F0783	114628 7700 551 712	PAKKINGRING 0,12MM GROEN	NB	5	
5		H0001	275324	SET,ZUIGERVEREN	NB	5	
5A		H0001	275323	SET ZUIGERVEREN	NB	5	
6		H0001 F0783	825083 7701 459 433	SET DRYFSTANGEN 4STUKS	1	5	
6A	2805-17-043-5124	H0001 F0783	224893 0996 019 300	DRYFSTANG,ZUIGER BL-BL	NB	5	
6B	2805-17-043-6125	H0001 F0783	224892 0996 019 400	DRYFSTANG,ZUIGER GE-BL	NB	5	
7	5306-17-043-5117	H0001 F0783	825105 7700 558 191	BOUT,REK-	8	5	
8	5310-17-043-5127	H0001 F0783	825111 7703 032 063	MOER,ZESKANT	6	5	
9	3120-17-043-5921	H0001 F0783	108225 7701 454 016	SET GLYLAGERS 44MM	1	5	
10	3120-17-043-5922	H0001 F0783	108226 7701 454 193	SET GLYLAGERS 44,75MM	NB	5	

Y-CIE.NL

PROJEKTNR : 3530

MOS - NR : 0105 - 0001

DATUM : 790102

KLEPPENMECHANISME EN NOKKENAS

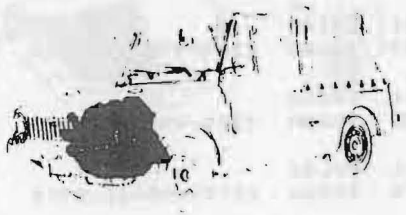

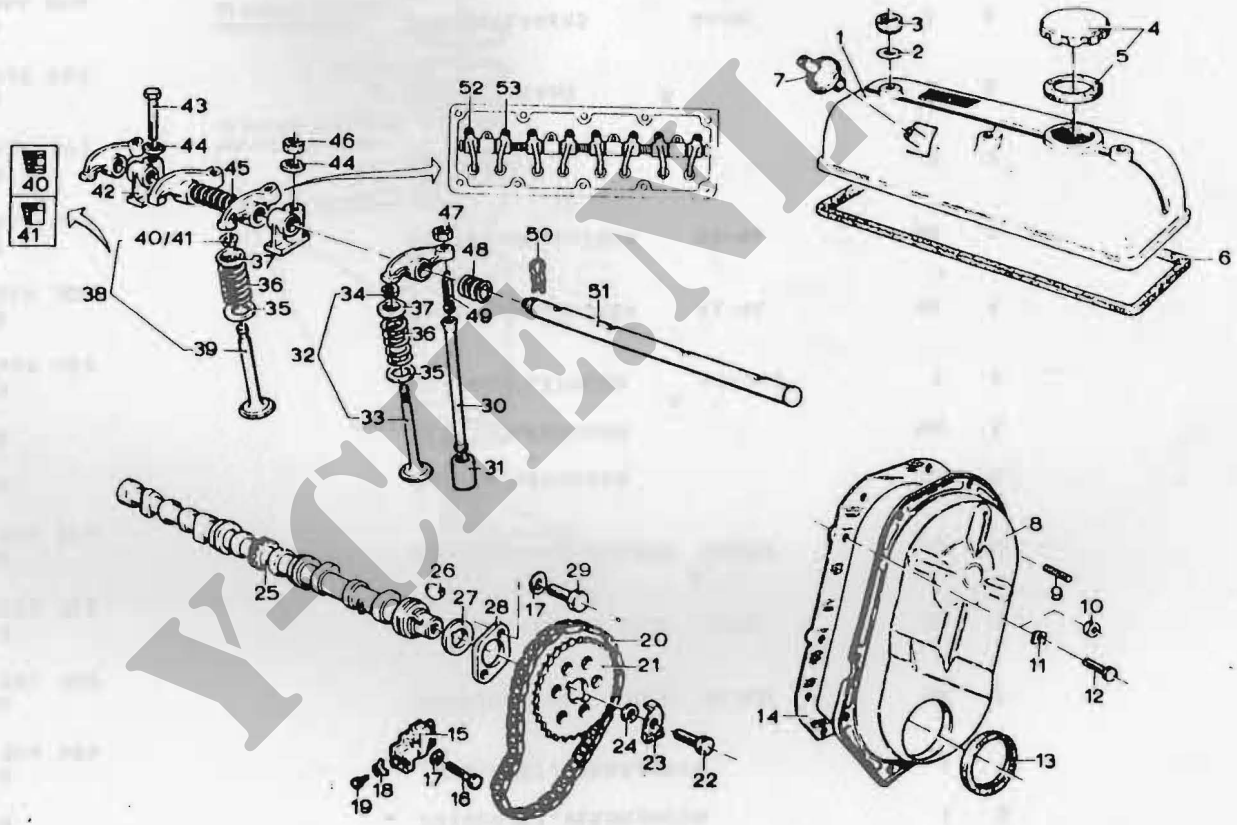

Y-CLENI

KLEPPENMECHANISME, NOKKENAS EN DISTRIBUTIESYSTEEM

PROJECT-NUMMER 3530 DATUM 791027
MOS-NUMMER 0105-0001 KLEPPENMECHANISME EN NOKKENAS BLADNR 1

FIG NR	NSN	FCN	FABRIEKSARTIKELNUMMER	ARTIKELOMSCHRIJVING	AANT GEMONT	ECH	OPMERKINGEN
1		H0001	224686	CILINDERKOPDEKSEL,VE	1	5	
		F0783	7700 504 050				
2	5330-17-043-6022	H0001	224695	PAKKINGRING	3	2	
		F0783	0852 698 300				
3		H0001	825071	MOER,GEKARTELD	3	5	
		F0783	7703 033 002				
4		H0001	825076	DEKSEL,OLIEVULOPENIN	1	5	
		F0783	7700 506 306				
5	5330-17-043-6021	H0001	224697	PAKKINGRING	1	2	
		F0783	0706 243 400				
6	5330-17-043-6020	H0001	224687	PAKKING,RUBBERBAND	1	2	
		F0783	0555 497 400				
7	2805-17-043-6183	H0001	225211	TERUGSLAGKLEP	1	2	
		F0783	08 245 0580				
8		H0001	825074	DISTRIBUTIEDEKSEL	1	5	
		F0783	7700 590 391				
9	5307-17-043-6059	H0001	105751	DRAADEIND	2	3	
		F0783	7700 536 295				
10	5310-17-043-6009	H0001	165203	MOER,ZESKANT	2	3	
		F0783	7703 032 009				
11		H0001	825107	ONDERLEGRING,VLAK	10	3	
		F0783	7703 056 028				
12	5306-17-043-6051	H0001	224942	BOUT,ZESKANT	8	3	
		F0783	7703 001 611				
13		H0001	825095	KEERRING,ONBEMANTELD	1	3	
		F0783	7700 627 112				
13A		H0001	825094	KEERRING,ONBEMANTELD	1	3	
		F0783	7700 627 111				

Y-CIE.NL

PROJEKTNR : 3530

MOS - NR : 0105 - 0001

DATUM : 790102

KLEPPENMECHANISME EN NOKKENAS

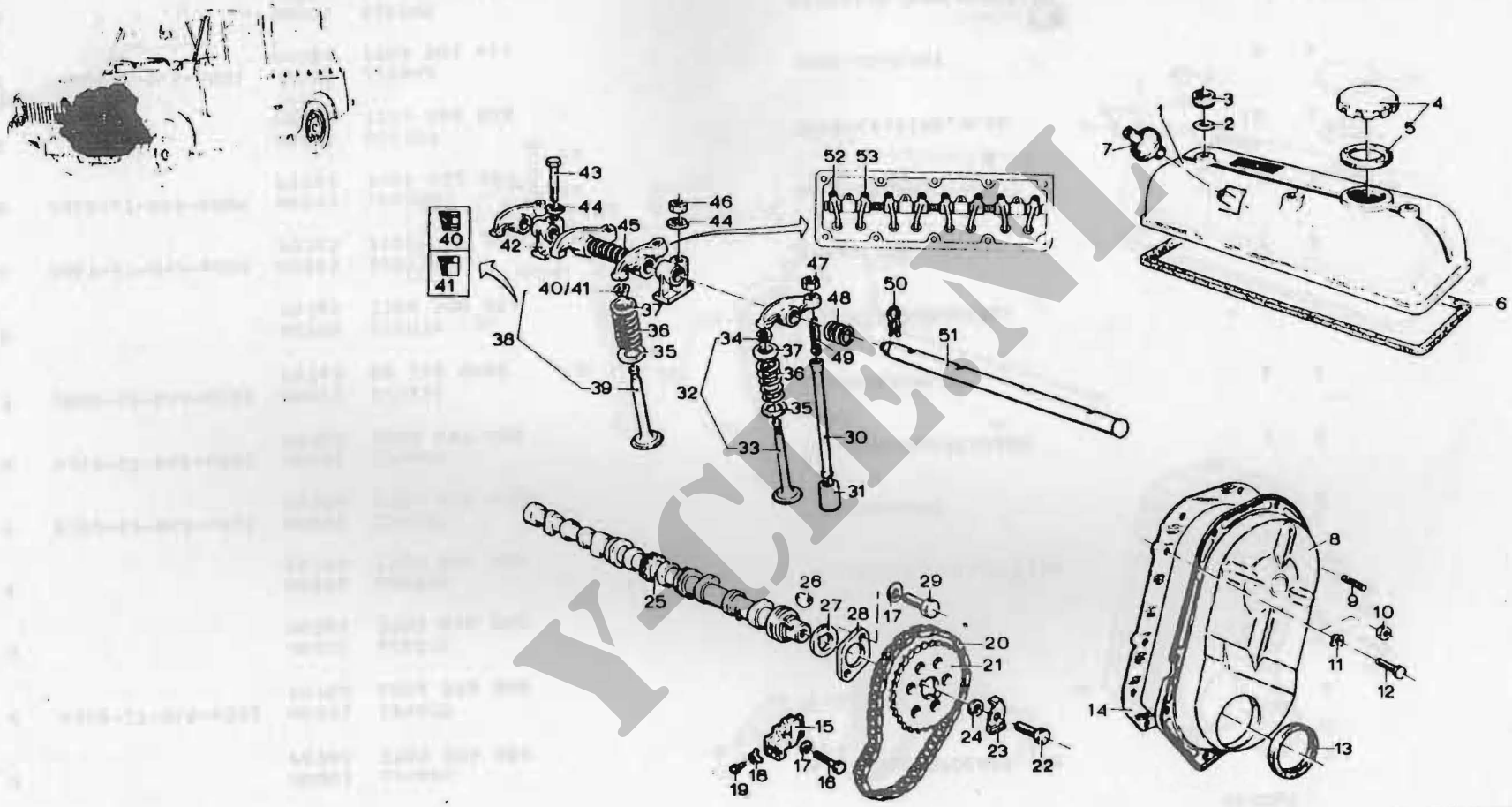

Y-CENIA

KLEPPENMECHANISME, NOKKENAS EN DISTRIBUTIESYSTEEM

0105 - 0001

FIG NR	NSN	FCN	FABRIEKSARTIKELNUMMER	ARTIKELOMSCHRIJVING	AANT GEMONT	ECH	OPMERKINGEN
14	2805-17-043-6037	H0001	224655	PAKKING,PLAAT,SPECIA	1	3	
		F0783	0428 255 000				
15	3020-17-043-6186	H0001	224748	KETTINGSPANNER	1	3	
		F0783	7700 578 993				
16	5306-17-003-6398	H0001	251475	BOUT,ZESKANT	2	3	
		D8286	M6X30DIN931-8-8GALZN5C				
17	5310-17-043-6014	H0001	224740	ONDERLEGRING,VLAK	4	3	
		F0783	7903 056 037				
18	5310-17-043-6015	H0001	224749	ONDERLEGRING,BORG-	1	3	
		F0783	0855 174 000				
19	5365-17-043-6029	H0001	224750	STOP,CILINDRISCHE DR	1	3	
		F0783	0855 173 900				
20	3020-17-043-6043	H0001	224742	KETTING,ROLLEN	1	3	
		F0783	0854 626 600				
21		H0001	825085	KETTINGWIEL	1	3	
		F0783	7700 553 815				
22	5306-17-003-6343	H0001	251622	BOUT,ZESKANT	1	3	
		D8286	M8X22DIN933-8-8GALZN5C				
23	5310-17-043-6174	H0001	224745	ONDERLEGRING,BORG	1	3	
		F0783	0607 156 600				
24	5310-17-043-6012	H0001	224744	ONDERLEGRING,VLAK	1	3	
		F0783	0607 156 700				
25	2805-17-043-6033	H0001	166931	NOKKENAS,VERBRANDING	1	5	
		F0783	7700 536 206				
26	5315-17-043-6016	H0001	224738	SPIE,SCHYF	1	5	
		F0783	0703 500 100				
27	5310-17-043-6011	H0001	224739	ONDERLEGRING,SPIEGLE	1	5	
		F0783	0608 441 400				

Y-CLUB.NL

PROJEKTNR : 3530

MOS - NR : 0105 - 0001

DATUM : 790102

KLEPPENMECHANISME EN NOKKENAS

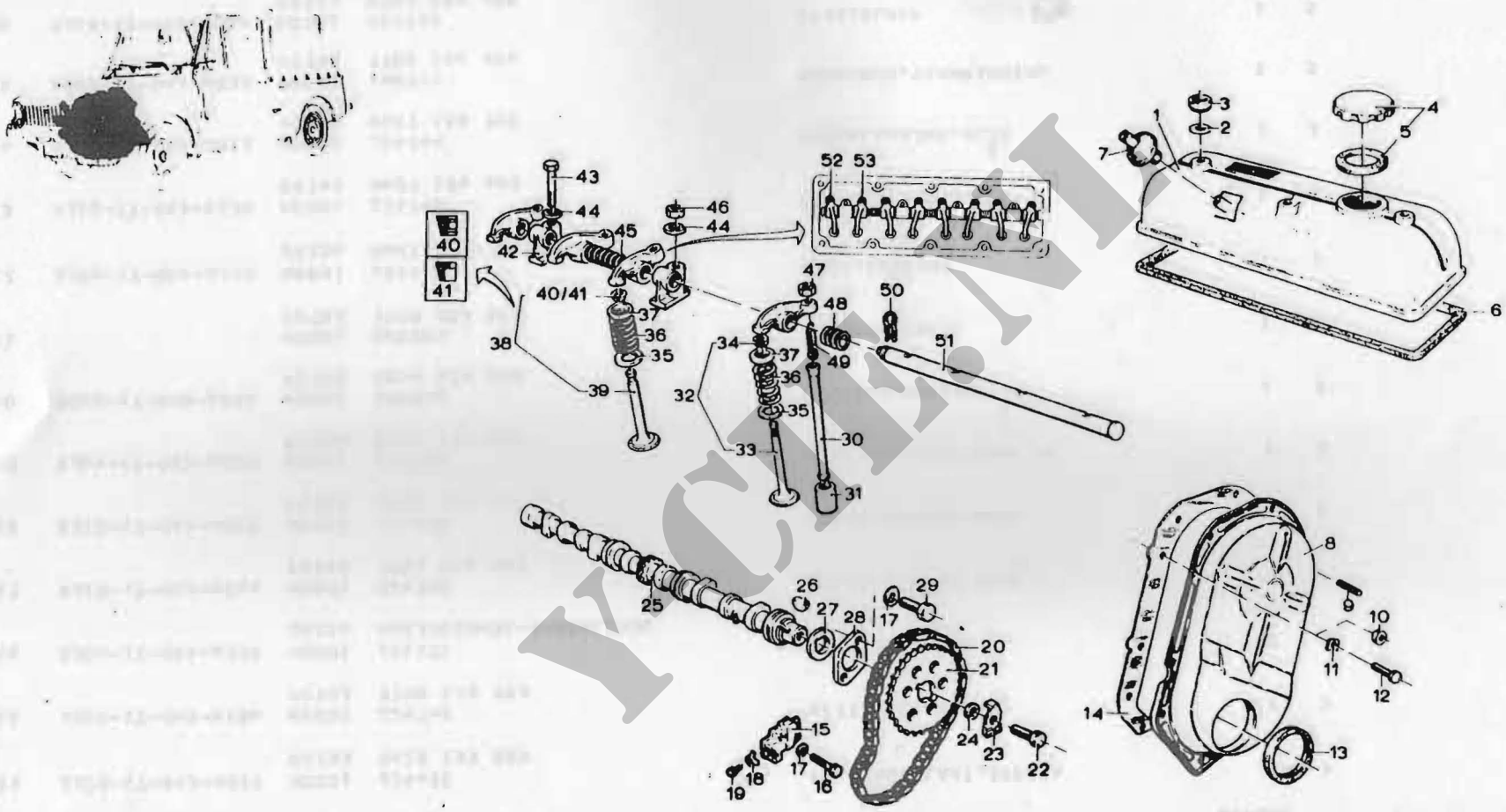

KLEPPENMECHANISME, NOKKENAS EN DISTRIBUTIESYSTEEM

0105 - 0001

YCIS.NL

FIG NR	NSN	FCN	FABRIEKSARTIKELNUMMER	ARTIKELOMSCHRIJVING	AANT GEMONT	ECH	OPMERKINGEN
28	4730-17-043-6176	H0001	224725	FLENS,PYP,LOS	1	5	
		F0783	7700 525 087				
29	5306-17-043-6052	H0001	175027	BOUT,ZESKANT	2	5	
		F0783	7703 001 118				
30		H0001	825086	STOTERSTANG,KLEP	8	5	
		F0783	7700 579 927				
31	2605-17-043-6195	H0001	224737	STOTER,KLEP,VERBAND	8	5	
		F0783	7700 529 305				
32	2605-14-358-1013	H0001	825079	SET UITLAATKLEPPEN	1	5	
		F0783	7701 458 190				
33	2805-17-043-6039	H0001	105139	KLEP,VERBR.MOTOR,UIT	4	5	
		F0783	7700 505 115				
34	2805-17-043-6187	H0001	224730	BORGING,KLEPVEERSCH UITLAAT	8	5	
		F0783	0854 895 300				
35		H0001	225472	SCHOTEL,SCHROEFVORM1	8	5	
		F0783	7700 509 768				
36	5360-17-043-6191	H0001	225471	VEER,DRUK-,SCHROEFVO	8	5	
		F0783	7700 509 770				
37		H0001	225473	SCHOTEL,SCHROEFVORM1	8	5	
		F0783	7700 512 368				
38	2805-14-337-6073	H0001	825112	SET INLAATKLEPPEN 4 STUKS	1	5	
		F0783	7701 456 180				
40	2805-17-043-6194	H0001	224718	BORGING,KLEPVEERSCH INLAAT	8	5	
		F0783	7700 520 423				
41		H0001	266024	BORGING,KLEPVEERSCHO	8	5	
		F0783	7700 561 183				
42		H0001	224715	STOEL	4	5	
		F0783	7700 509 910				

Y-CIE.NL

PROJEKTNR : 3530

MOS - NR : 0105 - 0001

DATUM : 790102

KLEPPENMECHANISME EN NOKKENAS

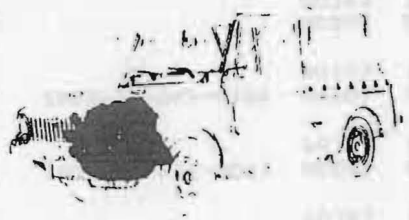

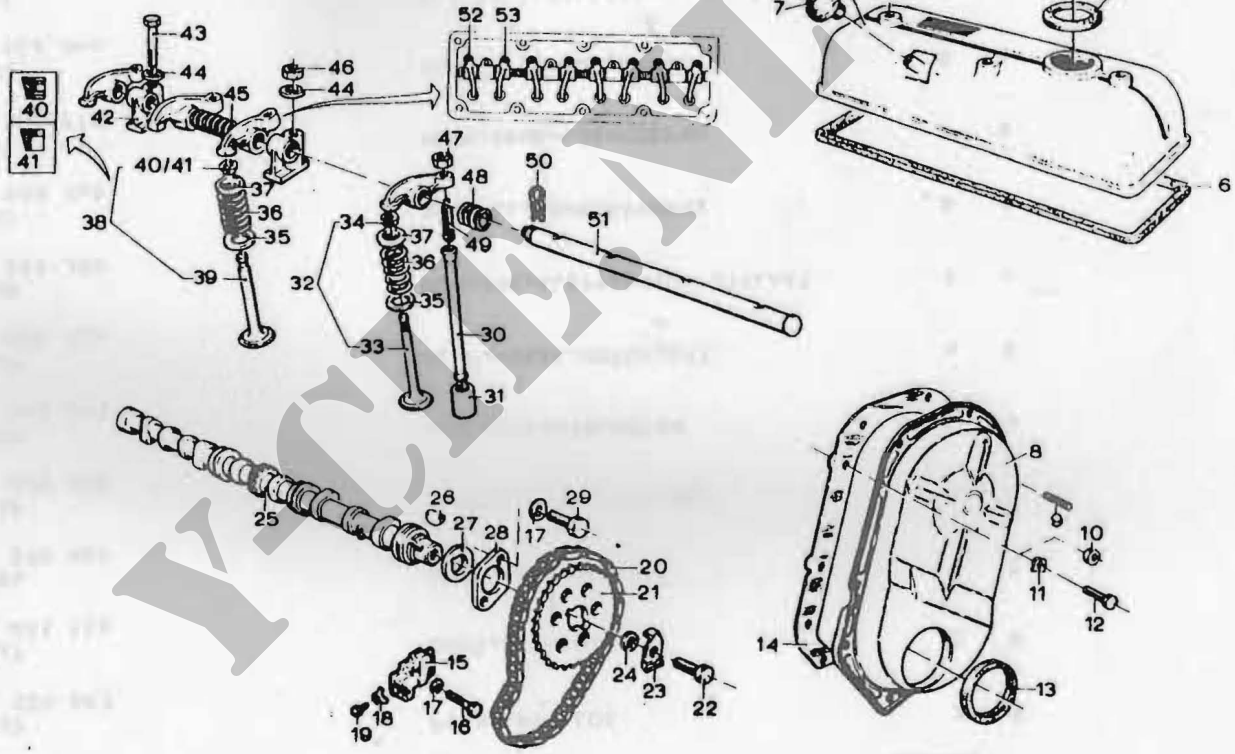

KLEPPENMECHANISME, NOKKENAS EN DISTRIBUTIESYSTEEM

0105 - 0001

Y-CENT

FIG NR	NSN	FCN	FABRIEKSARTIKELNUMMER	ARTIKELOMSCHRIJVING	AANT GEMONT	ECH	OPMERKINGEN
43	5306-17-043-6047	H0001	224714	BOUT,ZESKANT	2	5	
		F0783	7703 001 151				
44	5310-17-043-6061	H0001	224727	ONDERLEGRING,VLAK	4	5	
		F0783	0854 592 002				
45	5360-17-043-6172	H0001	224716	VEER,DRUK-,SCHROEFVO	3	5	
		F0783	0607 153 700				
46	5310-17-043-6008	H0001	224726	MOER,ZESKANT	2	5	
		F0783	7703 032 012				
47	5310-17-043-6007	H0001	224728	MOER,ZESKANT	8	2	
		F0783	7703 032 062				
48		H0001	825115	VEER,DRUK-,SCHROEFVO	2	5	
		F0783	7700 521 453				
49	5306-17-043-6175	H0001	224731	BOUT,STEL-	8	2	
		F0783	0607 281 700				
50	5340-17-043-6025	H0001	224732	VEERKLEM,BORG-	2	5	
		F0783	0602 982 900				
51		H0001	825082	TUIMELAARAS	1	5	
		F0783	7700 618 184				
52	2805-17-043-6169	H0001	225475	TUIMELAAR,KLEP,VERBR	4	5	
		F0783	7700 509 907				
53	2805-17-043-6038	H0001	225474	TUIMELAAR,KLEP,VERBR	4	5	
		F0783	7700 509 906				

Y-CIE.NL

PROJEKTNR : 3530

MOS - NR : 0106 - 0001

OLIEPOMP, OLIEPAN EN FILTER

DATUM : 790102

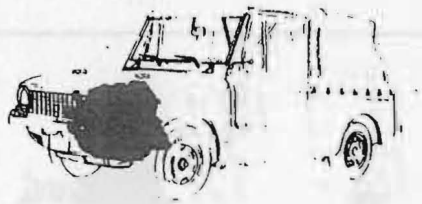

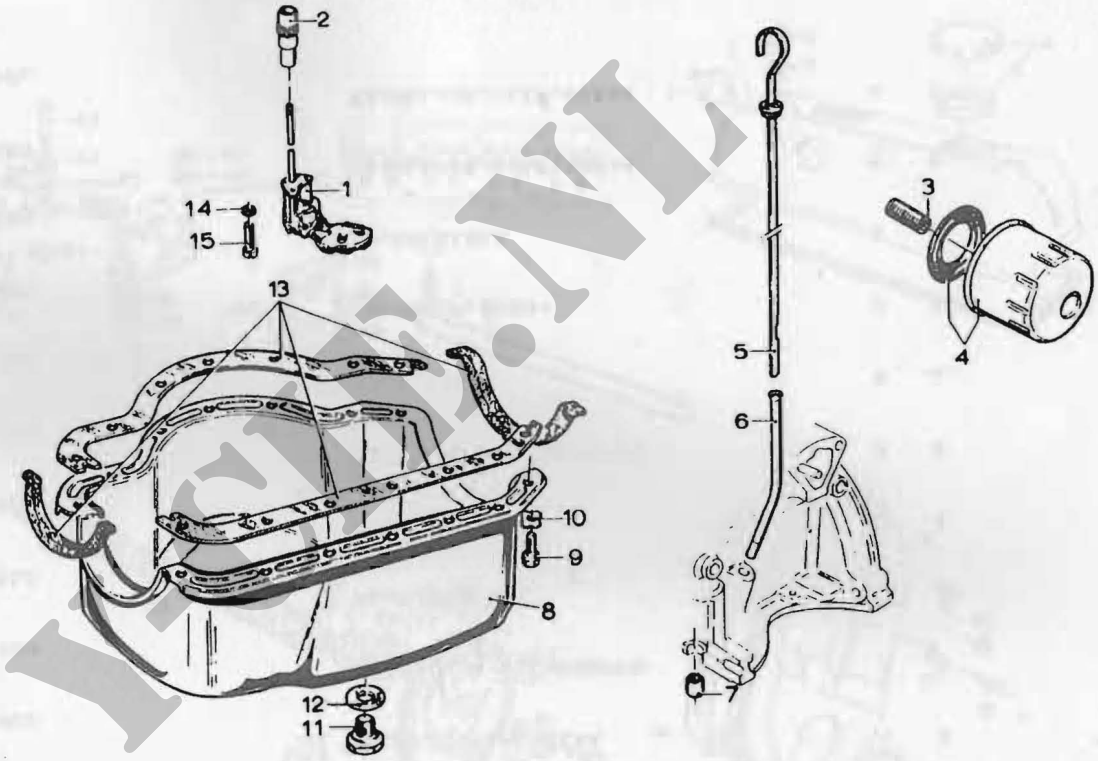

ISTA.NL

OLIEPOMP, OLIEPAN EN OLIEFILTER

0106 - 0001

PROJECT-NUMMER 3530
MOS-NUMMER 0106-0001 OLIEPOMP, OLIEPAN EN FILTER DATUM 791027
BLADNR 1

FIG NR	NSN	FCN	FABRIEKSARTIKELNUMMER	ARTIKELOMSCHRIJVING	AANT GEMONT	ECH	OPMERKINGEN
1	4320-17-043-6198	H0001	118964	POMP,ROTEREND,MECHAN	1	3	
		F0783	7701 508 491				
2	3040-17-043-7025	H0001	224791	TANDWIEL,SCHUINE TAN	1	3	
		F0783	0555 485 700				
3	4730-17-043-6171	H0001	224787	KOPPELSTUK,VERLOOP-,	1	3	
		F0783	7700 556 153				
4	2940-17-043-6041	H0001	224788	FILTER,PERS-	1	2	
		D8086	67.502.59.516				
5		H0001	113609	PEILSTUK,VLOEISTOF	1	5	
		F0783	7700 505 551				
6		H0001	107022	PYP,OLIEPEILSTUK	1	5	
		F0783	0555 518 300				
7	5365-17-043-6032	H0001	224659	BUS,AFSTAND	1	3	
		F0783	0852 633 800				
8		H0001	113608	OLIEPAN,KRUKKAST,VER	1	5	
		F0783	7700 524 347				
9	5306-17-043-6051	H0001	224942	BOUT,ZESKANT	14	3	
		F0783	7703 001 611				
10	5310-17-043-6010	H0001	224652	ONDERLEGRING,VLAK	14	3	
		F0783	7703 058 002				
11	5365-17-043-6028	H0001	224662	STUP,CILINDRISCHE DR	1	2	
		F0783	0608 437 209				
12	5330-17-043-6019	H0001	114623	PAKKINGRING	1	2	
		F0783	7903 062 001				
13	5330-17-043-6023	H0001	224894	PAKKINGSTEL	1	3	
		F0783	0980 667 100				
14	5310-17-043-6014	H0001	224740	ONDERLEGRING,VLAK	3	3	
		F0783	7903 056 037				

Y-CIF.NL

PROJEKTNR : 3530

MOS - NR : 0106 - 0001

OLIEPOMP, OLIEPAN EN FILTER

DATUM : 790102

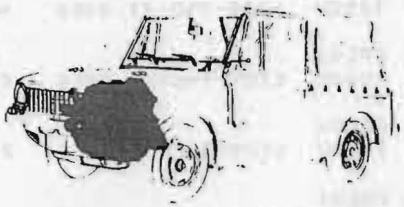

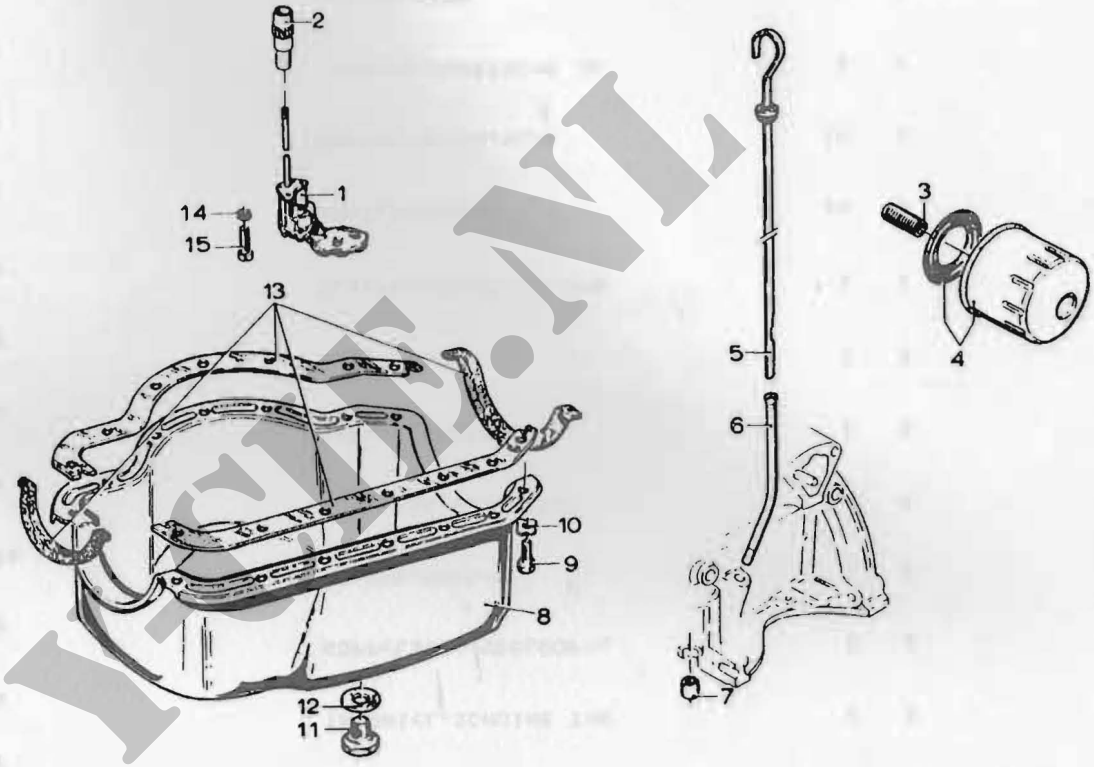

VSE.NL

OLIEPOMP, OLIEPAN EN OLIEFILTER

0106 - 0001

FIG NR	NSN	FCN	FABRIEKSARTIKELNUMMER	ARTIKELOMSCHRIJVING	AANT GEMONT	ECH	OPMERKINGEN
15	5306-17-007-7678	H0001 D8286	251612 M6X20DIN933-8-8GALZNOC	BOUT,ZESKANT	3	3	

Y-CIE.NL

PROJEKTNR : 3530

MOS - NR : 0108 - 0001

IN- EN UITLAATSPRUITSTUK

DATUM : 790102



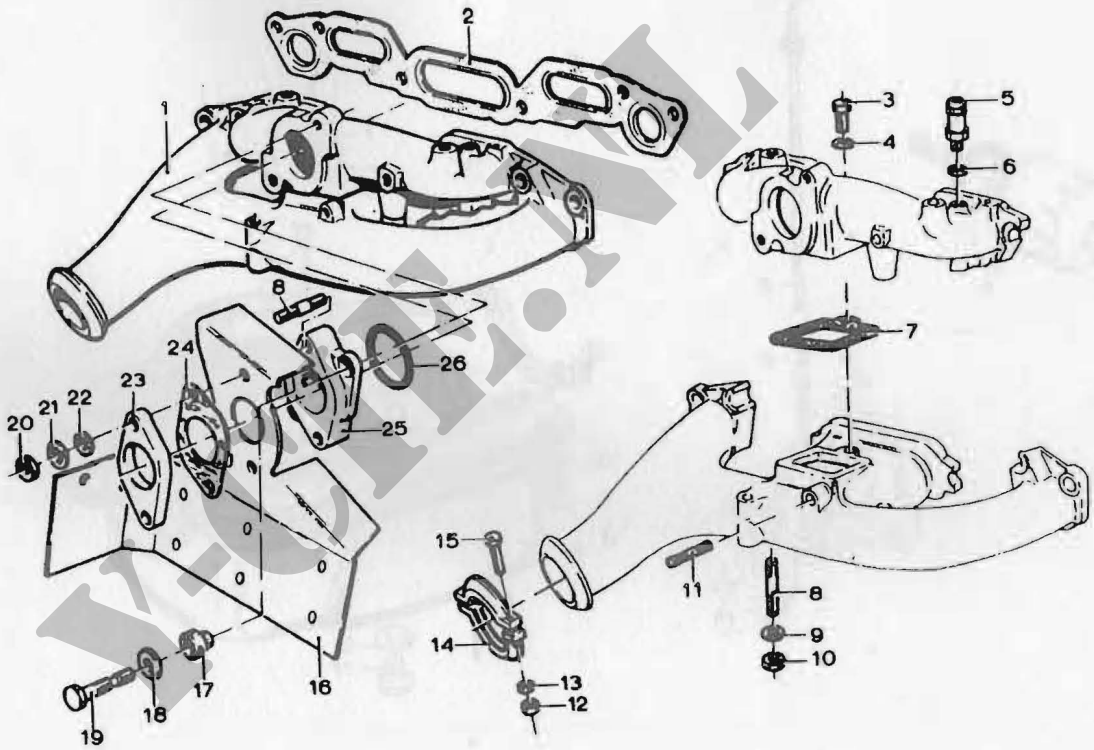

V-Oft.NL

PROJECT-NUMMER 3530
MOS-NUMMER 0108-0001

IN-EN UITLAATSPRUITSTUK

DATUM 791027
BLADNR 1

FIG NR	NSN	FCN	FABRIEKSARTIKELNUMMER	ARTIKELOMSCHRIJVING	AANT GEMONT	ECH	OPMERKINGEN
1	2805-17-043-6197	H0001	258198	SPRUITSTUK,IN- EN UI	1	3	
		F0783	7700 531 430				
2	2805-17-043-6190	H0001	225777	PAKKING,PLAAT,SPECIA	1	3	
		F0783	7700 500 971				
3	5306-17-043-6048	H0001	224757	BOUT,ZESKANT	1	3	
		F0783	7703 001 140				
4	5310-17-043-5999	H0001	224760	ONDERLEGRING,VLAK	1	3	
		F0783	7903 056 040				
5	2805-17-043-6034	H0001	224909	HOUDER,VEER	1	3	
		F0783	7700 501 764				
6	5310-17-043-6000	H0001	224908	ONDERLEGRING,VLAK	1	3	
		F0783	0601 600 600				
7	2805-17-043-6189	H0001	224756	PAKKING,PLAAT,SPECIA	1	3	
		F0783	0857 713 800				
8	5307-17-043-6058	H0001	224759	TAPEIND,CILINDRISCH	4	3	
		F0783	7700 500 198				
9	5310-17-043-6001	H0001	224946	ONDERLEGRING,VEER	2	3	
		F0783	1081 310 852				
10	5310-17-004-7783	H0001	251275	MOER,ZESKANT	2	3	
		D8286	M8DIN934-8GALZN5C				
11	5307-17-043-6060	H0001	104582	TAPEIND,CILINDRISCH	1	3	
		F0783	8016 060 162				
12	5310-12-165-2832	D8286	M8DIN934CUGALZN5C	MOER,ZESKANT	2	2	
13	5310-17-003-6149	H0001	251913	ONDERLEGRING,VLAK	2	2	
		D8286	6,4DIN433GALZN5C				
14	5365-17-043-6027	H0001	224543	BEUGEL,INSTALLATIE	2	2	
		F0783	0607 642 800				

Y-CIR.NL

PROJEKTNR : 3530

MOS - NR : 0108 - 0001

IN- EN UITLAATSPRUITSTUK

DATUM : 790102

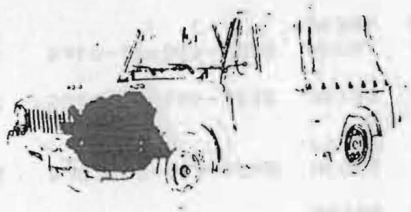

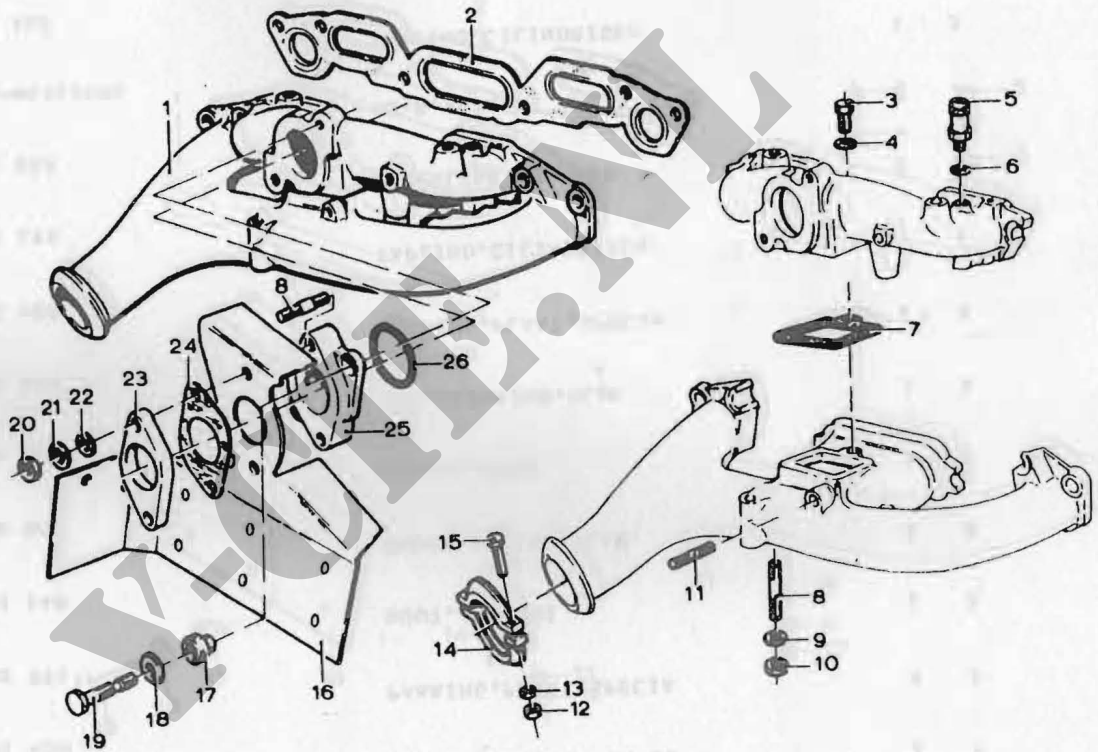

V-OT.NL

FIG NR	NSN	FCN	FABRIEKSARTIKELNUMMER	ARTIKELOMSCHRIJVING	AANT GEMONT	ECH	OPMERKINGEN
15	5305-12-141-9873	H0001 D8286	251627 M8X45DIN933-8-8GALZNSC	BOUT,ZESKANT	2	2	
16		H0001 F0783	264310 7700 567 921	SCHERMPLAAT	1	5	
17	5365-17-043-6027	H0001 F0783	224781 0608 486 900	BUS,RUBBER	2	3	
18	5310-17-043-6064	H0001 F0783	224782 0608 499 900	ONDERLEGRING,VLAK	2	3	
19	5306-17-043-6046	H0001 F0783	224783 0556 420 702	BOUT,REK-	2	3	
20	5310-17-043-6005	H0001 F0783	224764 0706 241 602	MOER,ZESKANT	2	3	
21	5310-17-043-6004	H0001 F0783	224765 1081 310 882	ONDERLEGRING,VEER	2	3	
22	5310-17-043-6002	H0001 F0783	224766 0607 059 202	ONDERLEGRING,VEER	2	3	
23	2805-17-043-6800	H0001 F0783	104583 7700 537 480	ISOLATIEFLENS	1	3	
24	5330-17-043-6017	H0001 F0783	258146 7700 537 479	PAKKING,FLENS	2	3	
25	2805-17-043-6196	H0001 F0783	258147 7700 530 564	FLENS	1	3	
26	5330-17-043-6018	H0001 F0783	224890 7700 501 755	O-RING	1	3	

Y-CIE.NL

FIG NR	NSN	FCN	FABRIEKSARTIKELNUMMER	ARTIKELOMSCHRIJVING	AANT GEMONT	ECH	OPMERKINGEN
17	2520-17-043-5880	H0001	256794	DRUKGROEP	1	3	
18	5310-17-043-4777	H0001 D8286	160927 A7D1N128	ONDERLEGRING,VEER	6	3	
19	5305-17-043-6084	H0001	160918	SCHROEF,CILINDERKOP M7X16	6	3	
20	2520-17-043-5859	H0001	114554	KOPPELINGSAS	1	3	
21	5340-17-027-4977	H0001 D8090	161106 A25X1,2V	BORGRING	1	3	
22	3110-17-029-9303	H0001 D2456	891573 6205 2RS	LAGER,KOGEL,RADIAAL	1	3	
23	5365-12-156-4646	H0001 D8286	226464 52X2D1N472	BORGRING	1	3	
24	5365-17-043-5153	H0001 D8090	893343 ZA25	BORGRING	1	3	
25	5365-17-043-5081	H0001	257439	BUS,AFSTAND	1	3	
26	5310-12-146-8370	H0001 D8090	257353 G20X1,75	BORGRING	1	3	

Y-CH.NL

PROJEKTNR : 3530

MOS - NR : 0200 - 0001

KOPPELING EN KOPPELINGSHUIS

DATUM : 790102

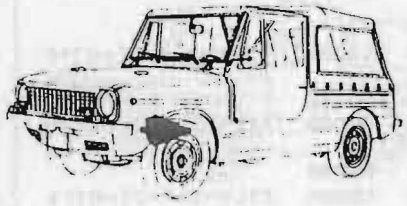

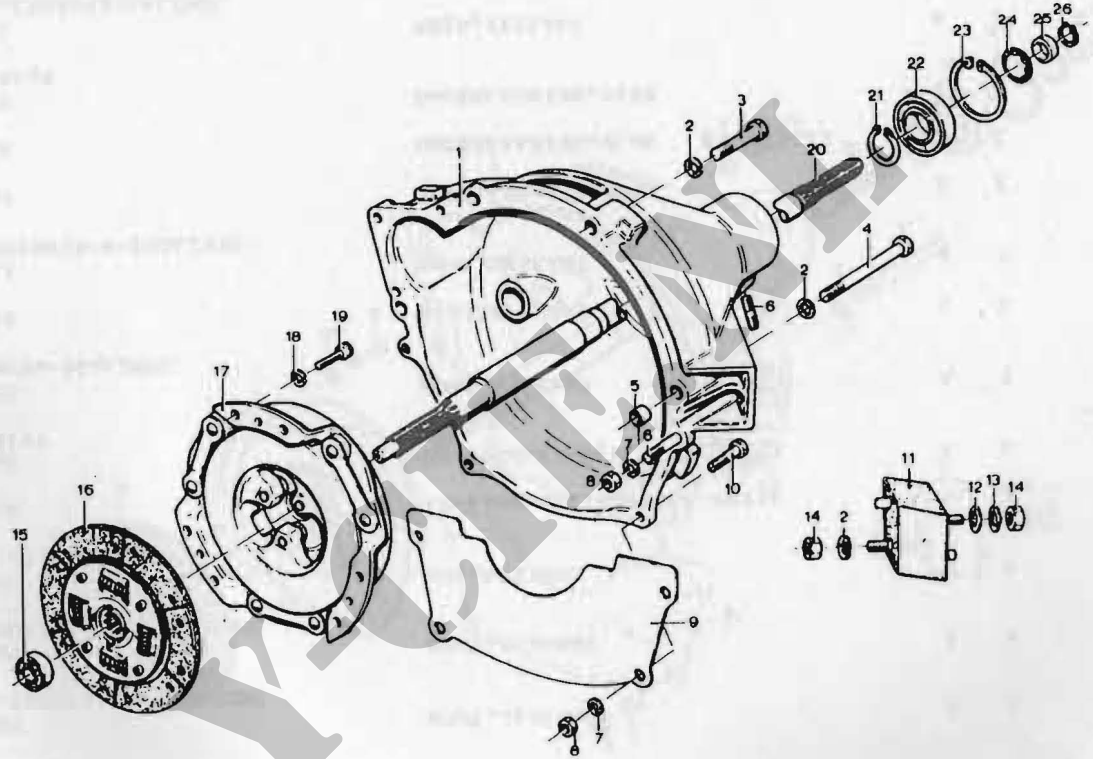

VOLVO

KOPPELING EN KOPPELINGSHUIS

0200 - 0001

PROJECT-NUMMER 3530 DATUM 791027
MOS-NUMMER 0200-0001 KOPPELING EN KOPPELINGSHUIS BLADNR 1

FIG NR	NSN	FCN	FABRIEKSARTIKELNUMMER	ARTIKELOMSCHRIJVING	AANT GEMONT	ECH	OPMERKINGEN
1		M0001	161286	KOPPELINGSHUIS	1	5	
2	5310-17-003-1126	M0001	186942	ONDERLEGRING,VEER	6	3	
		D8286	B100IN137				
3	5305-12-142-8224	M0001	251500	BOUT,ZESKANT	2	3	
		D8286	M10X65DIN931-8-8GALZN5C				
4	5305-12-142-8231	M0001	251504	BOUT,ZESKANT	2	3	
		D8286	M10X90DIN931-8-8GALZN5C				
5	5365-17-043-5154	M0001	893427	BUS,AFSTAND	2	3	
		F0783	0602 322 500				
6	5307-17-043-6213	M0001	224518	TAPELND,CILINDRISCH M8X16	4	3	
7	5310-17-003-1119	M0001	309126	ONDERLEGRING,VEER	4	3	
		D8286	B8DIN137				
8	5310-17-004-7783	M0001	251275	MOER,ZESKANT	4	3	
		D8286	M8DIN934-8GALZN5C				
9		M0001	260728	AFDICHTPLAAT	1	5	
10	5306-12-156-4865	M0001	251023	BOUT,ZESKANT	2	3	
		D8286	M8X25DIN933-8-8GALZN5C				
11	5340-17-043-6215	M0001	256061	TRILLINGSISOLATOR	2	2	
12	5310-17-706-1603	M0001	325028	ONDERLEGRING,VLAK 10,5X32X3	2	2	
13	5310-12-143-8512	M0001	251929	ONDERLEGRING,VEER	2	2	
		D8286	A100IN128				
14	5310-12-171-6821	M0001	523871	MOER,ZESKANT	4	2	
		D8286	M10X1,25DIN934GALZN5C				
15	3110-17-043-8855	M0001	892647	LAGER,KOGEL,RADIAAL	1	3	
		D2456	6301 2RS				
16	2520-17-043-8930	M0001	742867	KOPPELINGPLAAT	1	3	

Y-CLE.NL

PROJEKTNR : 3530

MOS - NR : 0200 - 0001

KOPPELING EN KOPPELINGSHUIS

DATUM : 790102

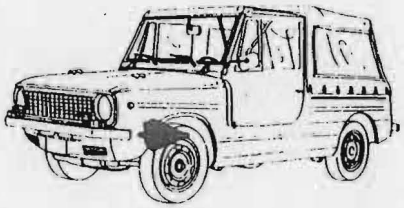

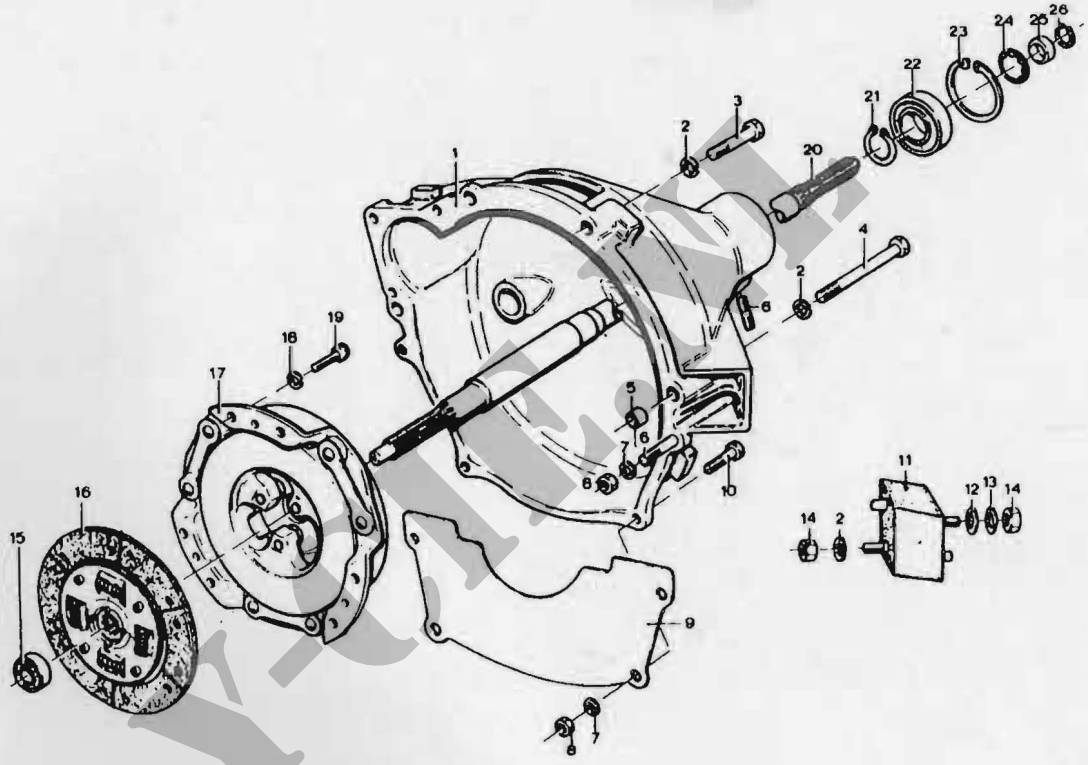

Y-Club.nl

KOPPELING EN KOPPELINGSHUIS

0200 - 0001

FIG NR	NSN	FCN	FABRIEKSARTIKELNUMMER	ARTIKELOMSCHRIJVING	AANT GEMONT	ECH	OPMERKINGEN
35	5365-12-124-0898	H0001 D8286	119373 6DIN6799	BORGRING	1	2	
36	2540-17-043-5887	H0001	744409	PLAAT	1	2	
37	2540-17-043-5888	H0001	744410	PEN	1	2	
38	5310-17-043-4836	H0001 D8286	531419 M6DIN982-8GALZN5C	MOER,ZESKANT,ZELFBOR	1	2	
39	5310-17-015-7108	H0001 D8286	251273 M5DIN934-8GALZN5C	MOER,ZESKANT	1	2	
40	5305-12-166-4376	H0001 D8286	251348 M5X16DIN84GALZN5C	SCHROEF,CILINDERKOP	1	2	
41	5325-17-043-6120	H0001	891405	TULE,RUBBER	2	2	
42	2590-17-043-6092	H0001	224625	BOWDENKABELSAMENSTEL	1	2	
43	5310-17-043-6226	H0001	892269	MOER,ROND	1	2	
44	5355-17-043-6099	H0001	825101	KNOP	1	2	
45	2540-17-043-5131	H0001 F0783	104585 7700 536 601	VERBINDINGSSTANG	1	2	

Y-CIE.NL

PROJEKTNR : 3530

MOS - NR : 0312 - 0001

GASBEDIENINGSMECHANISME

DATUM : 790102

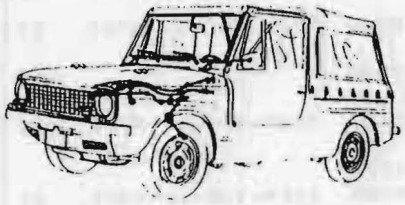

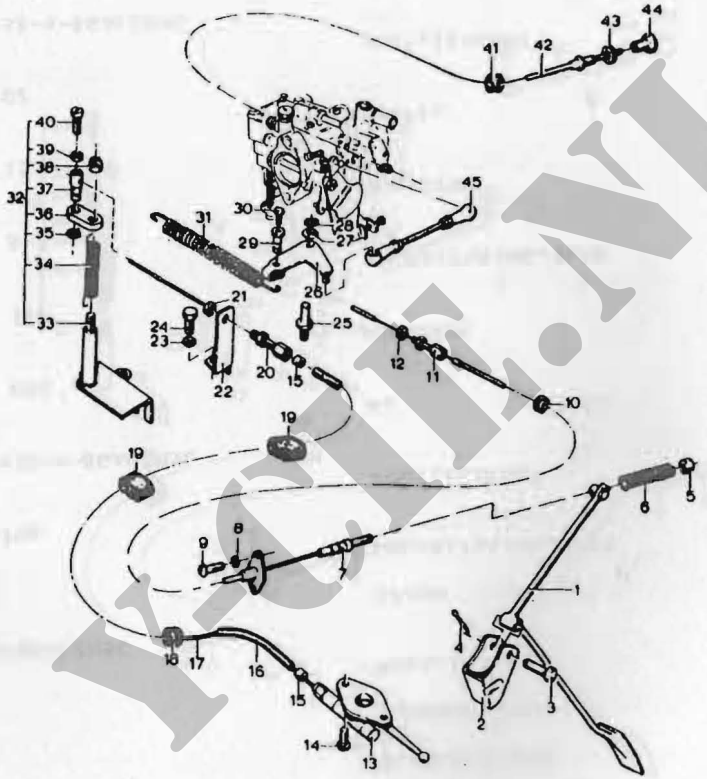

Y-GIF.NL

GASBEDIENINGSMECHANISME

0312 - 0001

FIG NR	NSN	FCN	FABRIEKSARTIKELNUMMER	ARTIKELOMSCHRIJVING	AANT GEMONT	ECH	OPMERKINGEN
19	2540-17-043-5860	H0001	109926	KLEM,LEIDING	2	2	
20	2540-17-043-5874	H0001	195143	SCHROEF,STEL-	1	2	
21	5310-17-003-6767	H0001 D8286	251274 M6DIN934-8GALZN5C	MOER,ZESKANT	1	2	
22		H0001	744412	STEUN	1	5	
23	5310-17-702-1677	H0001 D8286	251938 A6,4DIN6798	ONDERLEGRING,VEER	1	2	
24	5306-17-007-7676	H0001 D8286	251610 M6X12DIN933-8-8GALZN5C	BOUT,ZESKANT	1	2	
25	2540-17-043-5140	H0001 F0783	224771 0608 492 002	AS	1	2	
26		H0001 F0783	224770 0833 195 702	HEFBOOM	1	5	
27	5310-17-043-5147	H0001 F0783	224772 1081 100 842	ONDERLEGRING,VLAK	1	2	
28	5365-00-682-1762	H0001 F0783	224773 7703 066 153	BORGRING	1	2	
29	2540-17-043-5186	H0001 F0783	224634 5563 744 02	NIPPEL	1	2	
30	5306-17-003-6357	H0001 D8286	325184 M4X12DIN933-8-8GALZN5C	BOUT,ZESKANT	1	2	
31	5360-17-043-6233	H0001	224835	VEER,TREK-,SCHROEFVO	1	2	
32		H0001	744405	MONTAGEPLAAT	1	5	
33	2540-17-043-5886	H0001	744406	MONTAGEPLAAT	1	2	
34	5360-17-043-6105	H0001	744276	VEER,TORSIE,SCHROEFV	1	2	

Y-CIF.NL

PROJEKTNR : 3530

MOS - NR : 0312 - 0001

GASBEDIENINGSMECHANISME

DATUM : 790102

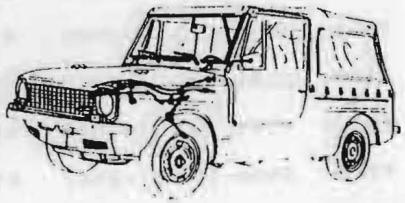

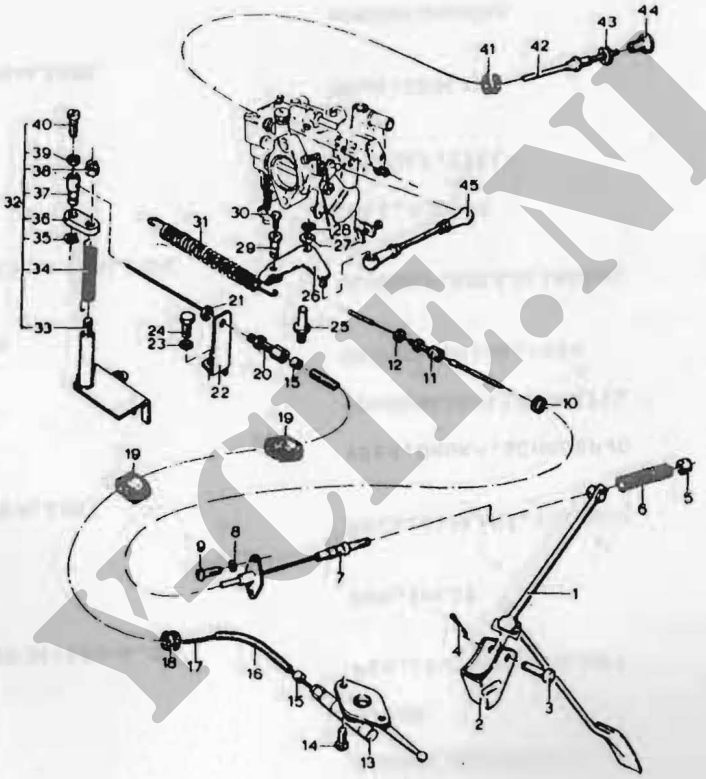

VCIE.NL

PROJECT-NUMMER 3530 DATUM 791027
MOS-NUMMER 0312-0001 GASBEDIENINGSMECHANISME BLADNR 1

FIG NR	NSN	FCN	FABRIEKSARTIKELNUMMER	ARTIKELOMSCHRIJVING	AANT GEMONT	ECH	OPMERKINGEN
1		H0001	223971	PEDAAL,BEDIENING	1	5	
2		H0001	223969	STEUN	1	5	
3	5315-17-026-1824	H0001	251806	PEN,CILINDRISCH,MET	1	2	
		D8286	BM11X35X32DIN1435-6.8				
4	5315-17-001-6639	H0001	251855	PEN,SPLIT	1	2	
		D8286	2X20DIN94				
5	5310-17-043-4837	H0001	520782	MOER,ZESKANT,ZELFBOR	1	2	
		D8286	M4DIN985-6GALZN5C				
6	5360-17-043-6097	H0001	528883	VEER,DRUK-,SCHROEFVO	1	2	
7	2590-17-043-6081	H0001	266771	BOWDENKABELSAMENSTEL	1	2	
8	5310-17-017-6308	H0001	251937	ONDERLEGRING,VEER	2	2	
		D8286	A5.3DIN6798				
9	5305-12-142-5547	H0001	521828	SCHROEF,BOLCILINDERK	2	2	
		D8286	M5X12DIN7985-4-8GALZN5C				
10	5325-17-043-6091	H0001	224624	TULE,RUBBER	1	2	
11	2540-17-043-5144	H0001	224259	SCHROEF,STEL-	1	2	
		F0423	56760002				
12	5310-99-807-3532	H0001	325210	MOER,ZESKANT	2	2	
		D8286	BM8X1DIN439GALZN5C				
13	2910-17-001-9048	H0001	122544	HANDGASHENDEL	1	2	
14	5305-17-003-6414	H0001	251375	SCHROEF,BOLVERZONKEN	2	2	
15	2540-17-043-5870	H0001	152740	EINDSTUK	2	2	
16	3040-17-043-6106	H0001	152739	BESCHERMSLANG,AFSTA 0,75M	NB	2	MR
17	4010-17-043-6463	H0001	744415	STRENG,STAALDRAAD	1	2	
18	5325-17-004-7224	H0001	119079	TULE,RUBBER	1	2	

Y-CH.NL

PROJEKTNR : 3530

MOS - NR : 0312 - 0001

GASBEDIENINGSMECHANISME

DATUM : 790102

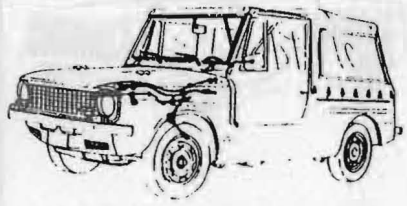

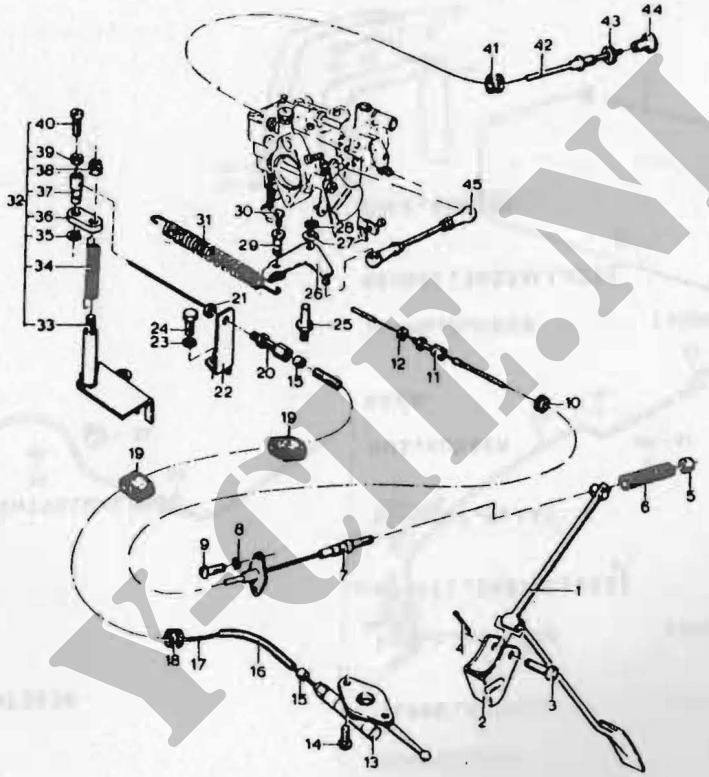

YCIF.NL

PROJECT-NUMMER 3530
MOS-NUMMER 0306-0001

BRANDSTOFTANK EN LEIDINGEN

DATUM 791027
BLADNR 2

FIG NR	NSN	FCN	FABRIEKSARTIKELNUMMER	ARTIKELOMSCHRIJVING		AANT GEMONT	ECH	OPMERKINGEN
18	4730-17-043-8768	H0001	744517	KOPPELSTUK		1	2	
19	4720-12-142-9922	H0001 D8286	163189 B5X10DIN73379	SLANG,RUBBER	0,08MR	NB	2	MR
20	4710-17-043-9369	H0001	904113	PYP,KUNSTSTOF	3360MM	NB	2	MR
21	5340-17-015-1042	H0001 H0099	251893 3493	BEUGEL,INSTALLATIE		1	2	
22	5305-00-014-4811	H0001 D8266	319176 B4,8X13DIN7981GALZN5C	SCHROEF,PLAAT		1	2	
23	5365-17-043-7604	H0001	894570	BUS,RUBBER		4	2	
24	5340-17-043-7424	H0001 K1369	112593 13 101	KLEM		1	2	
25	4720-17-706-1606	H0001	525844	SLANG,RUBBER	140MM	NB	2	
26	5340-17-043-7425	H0001 K0800	890326 VSN408	BEUGEL,INSTALLATIE		1	2	
27	5325-17-043-7603	H0001	893687	TULE,RUBBER		1	2	

Y-CIF.NL

PROJEKTNR : 3530

MOS - NR : 0306 - 0001

DATUM : 790102

BRANDSTOFTANK EN LEIDINGEN



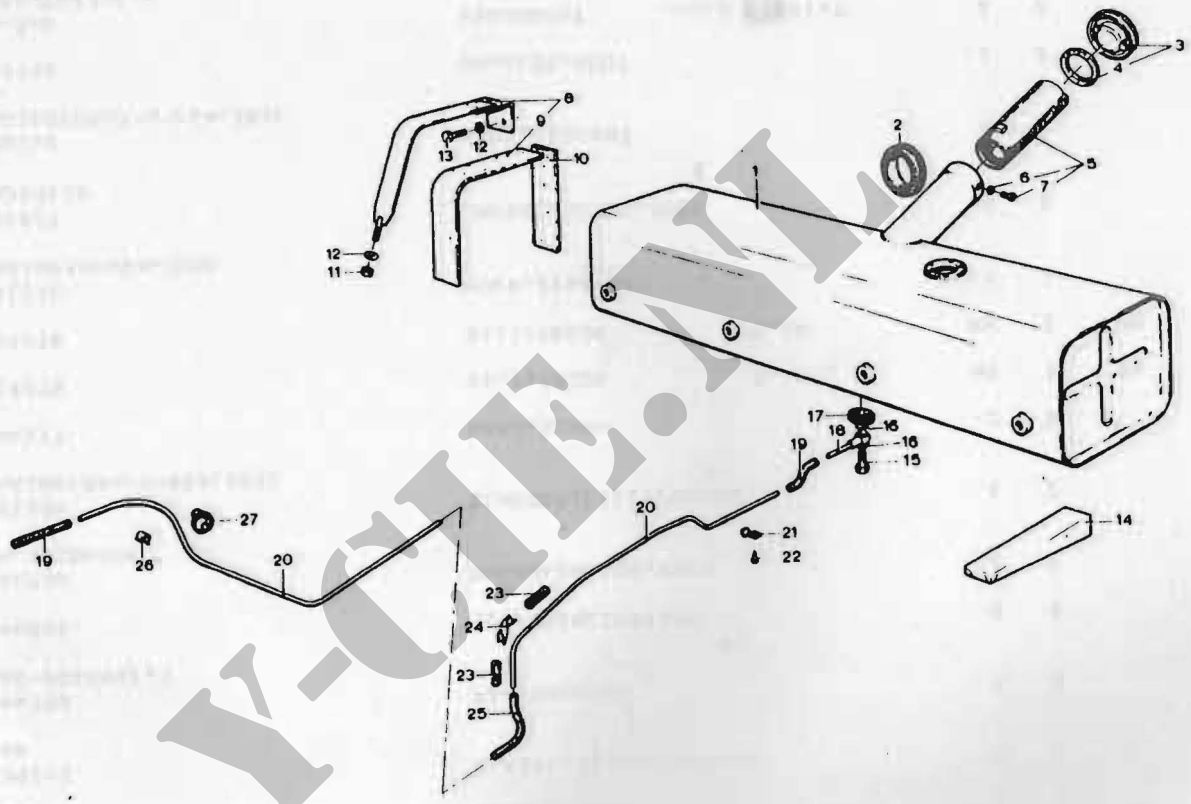

Y-CIE.NL

BRANDSTOFTANK EN LEIDINGEN

0306 - 0001

PROJECT-NUMMER 3530 DATUM 791027
MOS-NUMMER 0306-0001 BRANDSTOFTANK EN LEIDINGEN BLADNR 1

FIG NR	NSN	FCN	FABRIEKSARTIKELNUMMER	ARTIKELOMSCHRIJVING		AANT GEMONT	ECH	OPMERKINGEN
1	2910-17-043-8928	H0001	742723	TANK,BRANDSTOF,MOTOR		1	2	
2	5325-17-043-7704	H0001	742942	TULE,RUBBER		1	2	
3	2910-12-132-5480	H0001 D8027	239291 860	DEKSEL,BRANDSTOFTANK		1	2	
4		H0001 D8027	744795 860-80X59X2,5	PAKKINGRING		1	2	
5		H0001	744808	ZEEF,BENZINETANK		1	2	
6	5310-17-017-6307	H0001 D8286	251936 A4.3DIN6798	ONDERLEGRING,VEER		2	2	
7	5305-12-156-4887	H0001 D8286	251339 M4X10DIN84-5-8GALZN5C	SCHROEF,CILINDERKOP		1	2	
8	5340-17-043-8932	H0001	744117	BAND,KLEM-		2	2	
9	8305-17-043-7593	H0001	319278	VILTSTROOK	0,4M	NB	2	MR
10	8305-17-043-7593	H0001	319278	VILTSTROOK	0,2M	NB	2	MR
11	5310-17-003-6767	H0001 D8286	251274 M6DIN934-8GALZN5C	MOER,ZESKANT		2	2	
12	5310-12-143-8514	H0001 D8286	251927 A6DIN128	ONDERLEGRING,VEER		6	2	
13	5306-12-146-2633	H0001 D8286	126718 M6X16DIN933-8-8GALZN5C	BOUT,ZESKANT		4	2	
14	5510-17-043-7694	H0001	742793	VULBLOK,HOUT		2	2	
15	4730-12-124-1298	H0001 D8286	744518 A6DIN7623-6.8	BANJOBOUT	M12X1,5	1	2	
16	5330-12-156-4852	H0001 D8286	326316 A12X15,5DIN7603CU	PAKKINGRING		2	2	
17	5325-17-004-7243	H0001	119094	TULE,RUBBER	26X44X10,5	1	2	

Y-CIE.NL

PROJEKTNR : 3530

DATUM : 790102

MOS - NR : 0306 - 0001

BRANDSTOFTANK EN LEIDINGEN



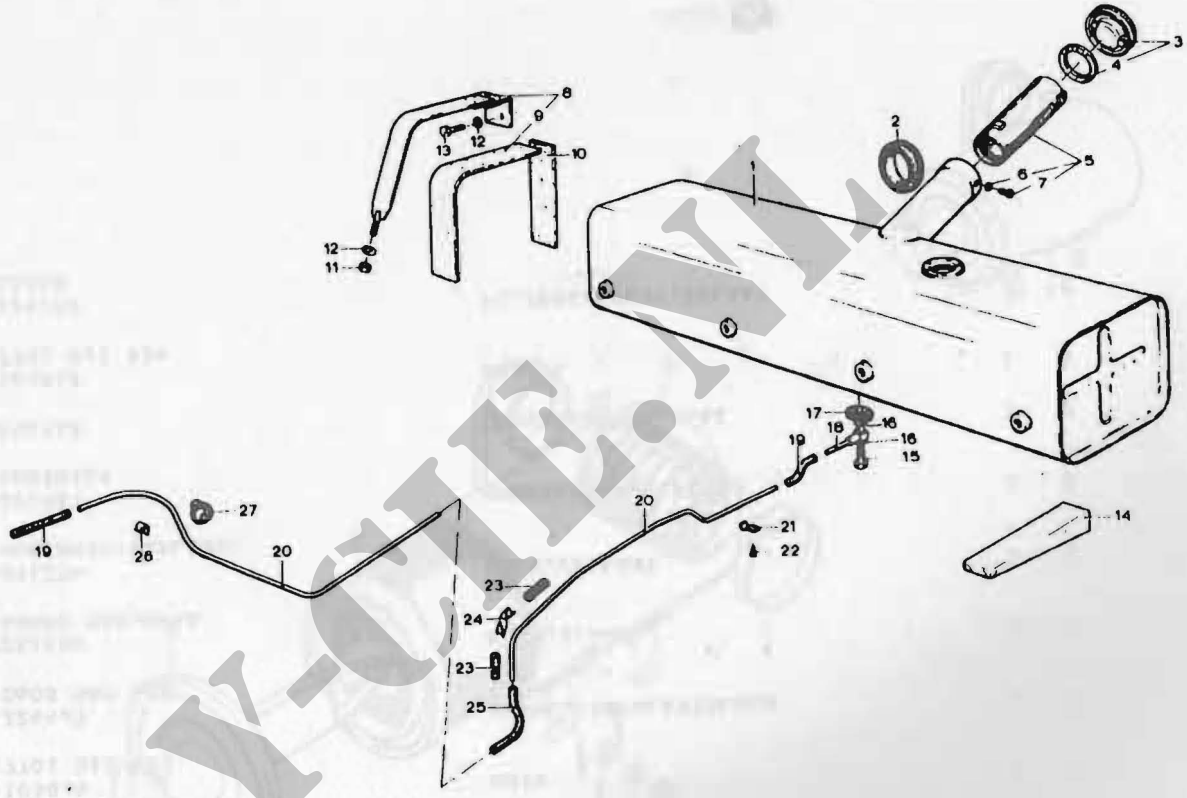

Y-CLE.NL

PROJECT-NUMMER 3530
MOS-NUMMER 0304-0001 LUCHTFILTER

DATUM 791027
BLADNR 1

FIG NR	NSN	FCN	FABRIEKSARTIKELNUMMER	ARTIKELOMSCHRIJVING	AANT GEMONT	ECH	OPMERKINGEN
1	2940-17-043-5145	H0001	225269	FILTER,INLAAT,LUCHT	1	2	
		F0783	7700 548 095				
2		H0001	103825	HUIS	1	5	
		F0783	7701 011 933				
3	4720-17-043-5191	H0001	224420	SLANG,CIRCULATIELUCH	1	2	
		F0783	0608 500 600				
4	4730-17-043-5187	H0001	225553	KLEM,SLANG	2	2	
		D0510	ASM58 9X0,6KRS				
5	5310-17-003-6767	H0001	251274	MOER,ZESKANT	3	2	
		D8286	M6DIN934-8GALZN5C				
6	5310-12-143-8514	H0001	251927	ONDERLEGRING,VEER	3	2	
		D8286	A6DIN128				
7	5310-17-003-7547	H0001	251912	ONDERLEGRING,VLAK	3	2	
8		H0001	103823	DEKSEL	1	5	
		F0783	7701 011 934				
9	2940-17-043-6157	H0001	224785	FILTERELEMENT,INLAAT	1	2	
		D8086	C1368				

Y-CIE.NL

PROJEKTNR : 3530

DATUM : 790102

MOS - NR : 0304 - 0001

LUCHTFILTER



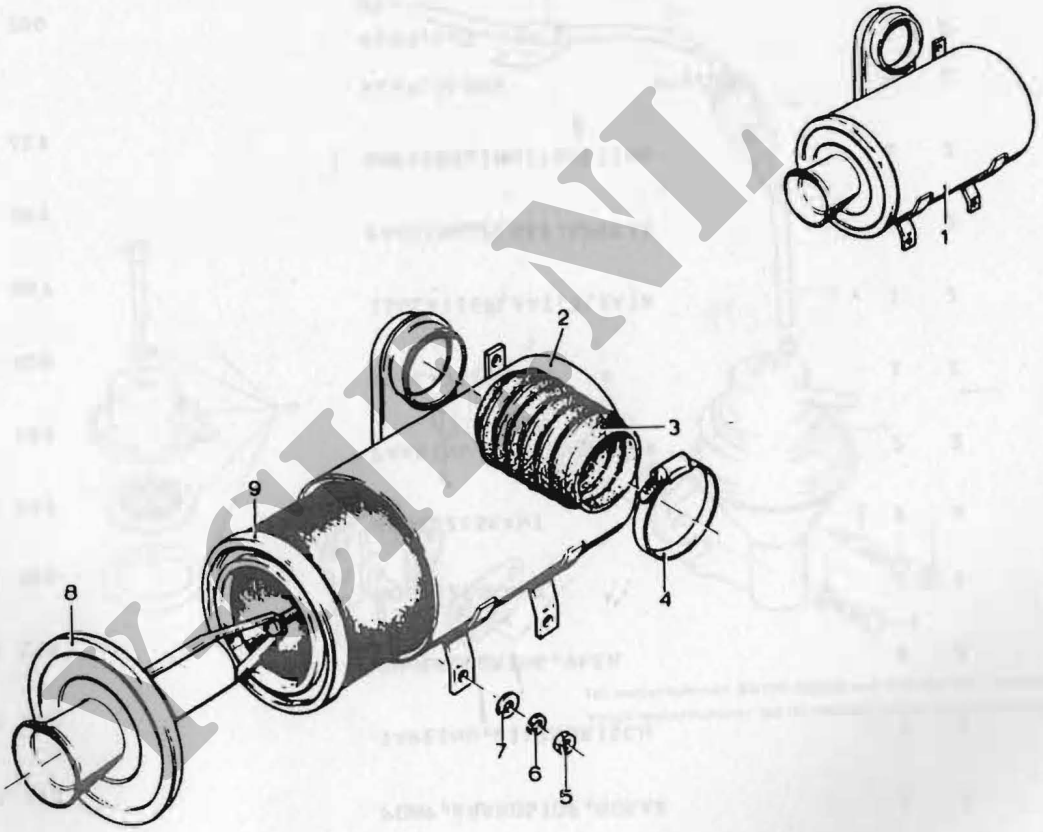

NL

PROJECT-NUMMER 3530
MOS-NUMMER 0302-0001 BRANDSTOFPOMP

DATUM 791027
BLADNR 1

FIG NR	NSN	FCN	FABRIEKSARTIKELNUMMER	ARTIKELOMSCHRIJVING	AANT GEMONT	ECH	OPMERKINGEN
1	2910-17-043-5115	H0001 F0783	162358 7700 527 323	POMP,BRANDSTOF,NOKAA	1	2	
2	5307-17-043-5188	H0001 F0783	224647 0706 329 400	TAPEIND,CILINDRISCH	1	2	
3	5310-17-043-5223	H0001 F0783	825070 7703 053 036	ONDERLEGRING,VEER	2	2	
4	5310-17-043-5221	H0001 F0783	264263 7903 032 105	MOER,ZESKANT	1	2	
5	5306-17-043-5192	H0001 F0783	224839 0706 281 502	BOUT,ZESKANT	1	2	
6	2910-17-043-5923	H0001 F0783	224838 0857 704 100	PAKKING,PLAAT,SPECIA	2	2	
7	2910-17-043-5189	H0001 F0783	224842 0608 008 900	ISOLATIEFLENS	1	2	
8	5970-14-349-3399	H0001 F0783	264303 7700 563 867	ISOLATIEPLAAT,ELEKTR	1	2	
9		H0001 F0783	264304 7700 564 395	PAKKING,PLAAT,SPECIA	1	2	
10	2910-17-043-5226	H0001 F0783	106998 7701 002 227	ONDERDELENUITRUSTING	1	2	
11	4730-17-003-7386	H0001	251970	KLEM,SLANG 9-12MM	4	2	
12	5340-17-043-5190	H0001 F0783	224832 0608 127 700	KLEM,LUS	1	2	
14	2910-12-166-8646	D8086	WK31/2	FILTER,PERS-	1	2	

Y-CIE.NL

PROJEKTNR : 3530

MOS - NR : 0302 - 0001

DATUM : 790102

BRANDSTOFPOMP

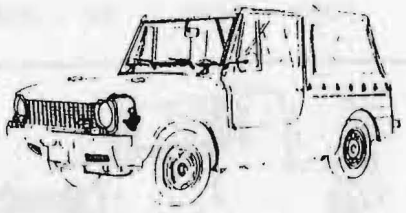

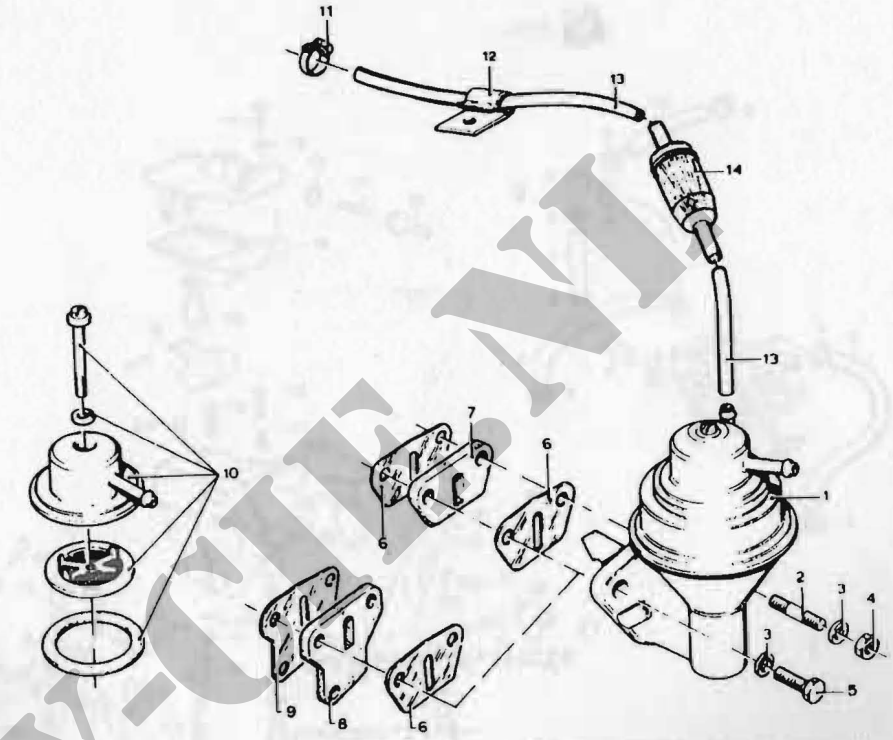

Tot motornummer BB110-56842 pos nr 6(2x) en 7 aanvragen

Vanaf motornummer BB110-56842 pos nr 6,8 en 9 aanvragen

Y-CLUB NL

FIG NR	NSN	FCN	FABRIEKSARTIKELNUMMER	ARTIKELOMSCHRIJVING	AANT GEMONT	ECH	OPMERKINGEN
58	2910-17-043-5184	H0001 F0423	116857 59924002	ONTLUCHTINGSSCHROEF	1	3	
59	5330-17-043-5160	H0001 F0423	116856 51748002	PAKKINGRING	1	3	
60		H0001 F0423	266588 57345022	SCHROEF,STEL-	1	3	
61	2910-17-043-5925	H0001 F0423	100289 59150002	PAKKING,PLAAT,SPECIA	1	2	

Y-CIE.NL

PROJEKTNR : 3530

MOS - NR : 0301 - 0001

CARBURATOR

DATUM : 790102



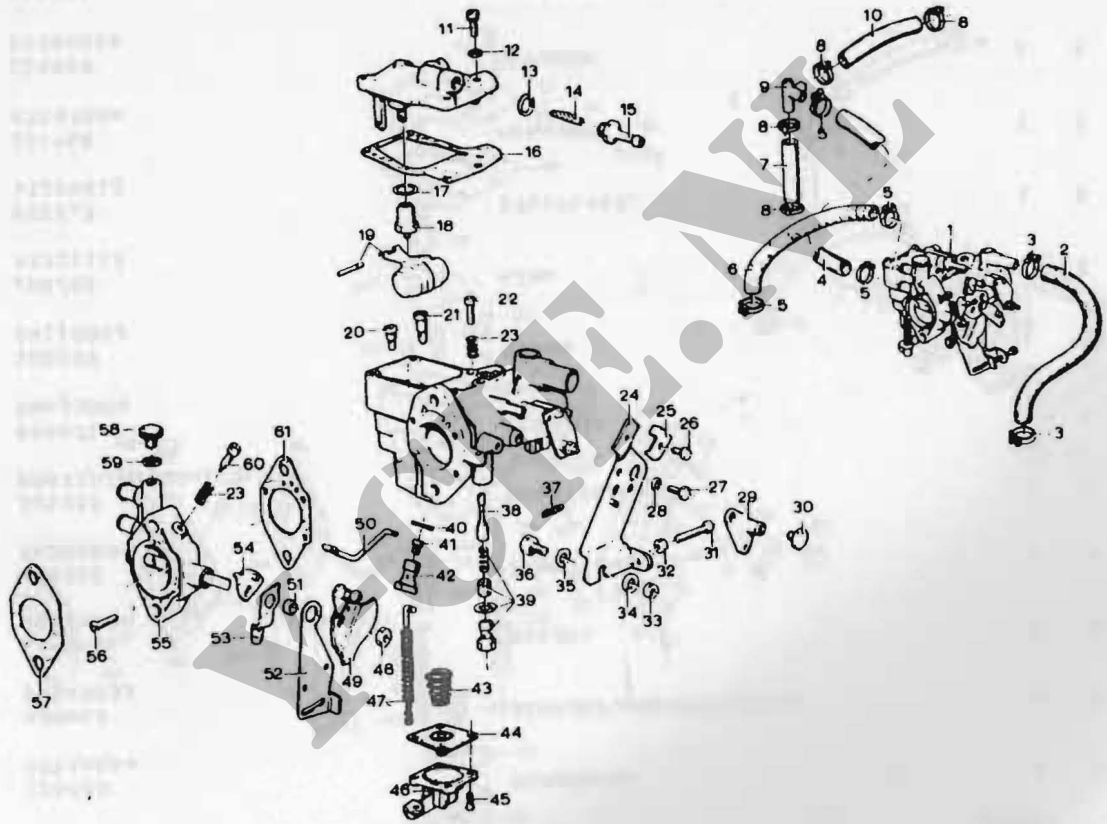

VOF.NL

CARBURATOR

0301 - 0001

FIG NR	NSN	FCN	FABRIEKSARTIKELNUMMER	ARTIKELOMSCHRIJVING	AANT GEMONT	ECH	OPMERKINGEN
44	2910-17-043-7409	H0001 F0423	116860 57516014	MEMBRAAN	1	3	
45	2910-99-807-3526	H0001 F0423	324663 03947032	SCHROEF,BOLVERZONKEN	4	3	
46		H0001 F0423	116861 55284204	DEKSEL	1	5	
47	2910-17-043-5174	H0001 F0423	116862 56308004	TREKSTANG	1	3	
48	2910-99-807-3532	H0001 D8286	325210 8M8X1DIN439GALZN	MOER,ZESKANT	1	3	
49		H0001 F0423	894671 58435004	HEFBOOM	1	5	
50	2910-17-043-5182	H0001 F0423	100299 59110002	STANG	1	3	
51	2910-17-043-5178	H0001 F0423	100285 57321112	RING	1	3	
52		H0001 F0423	892927 57289012	STELPLAAT	1	5	
53		H0001 F0423	224968 57597004	HEFBOOM	1	5	
54		H0001 F0423	224969 55764014	HEFBOOM	1	5	
55	2910-17-043-5185	H0001 F0423	116856 61388018	VOETSTUK	1	3	
56	5305-17-043-5159	H0001 F0423	100290 51421152	SCHROEF,PLATVERZONKE	3	3	
57	2910-17-043-5882	H0001 F0423	100291 59357002	PAKKING,PLAAT,SPECIA	1	2	

Y-CIE.NL

PROJEKTNR : 3530

MOS - NR : 0301 - 0001

CARBURATOR

DATUM : 790102

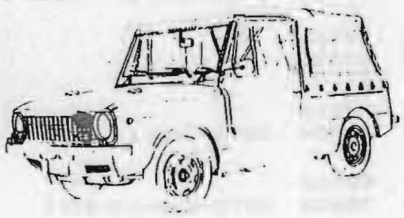

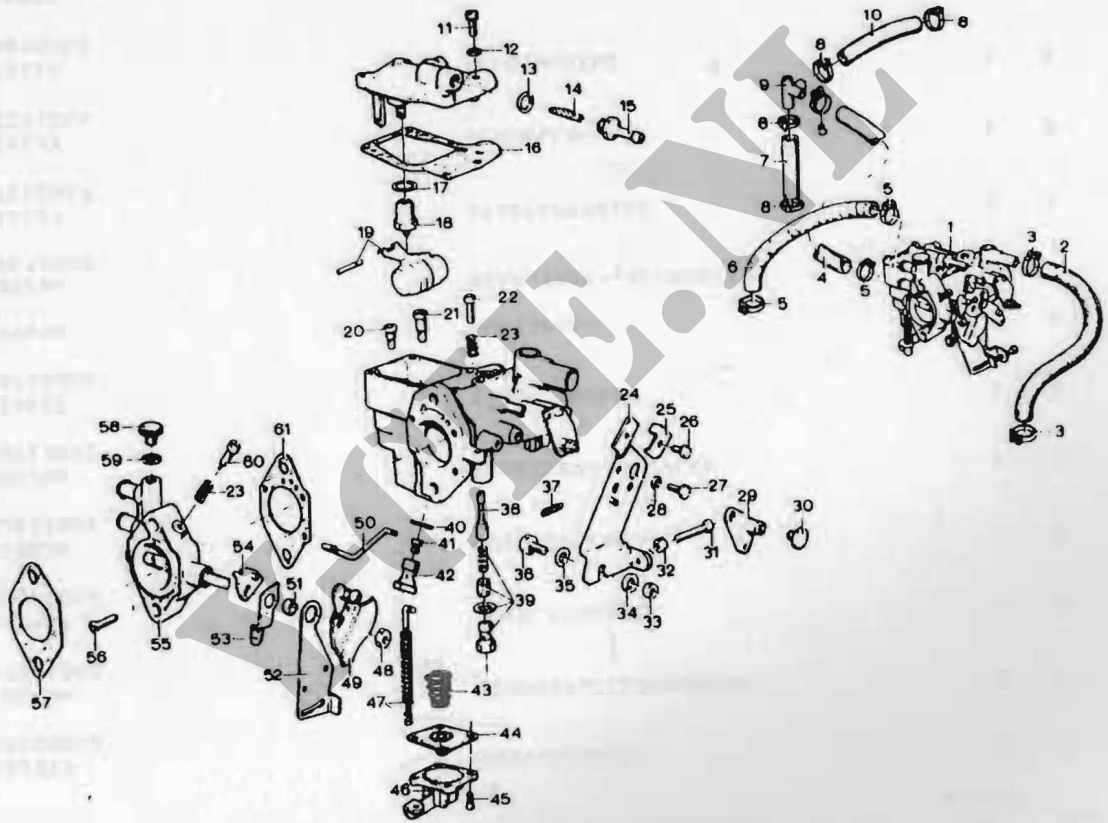

CARBURATOR

0301 - 0001

VCE.NL

FIG NR	NSN	FCN	FABRIEKSARTIKELNUMMER	ARTIKELOMSCHRIJVING	AANT GEMONT	ECH	OPMERKINGEN
30	5306-17-043-5181	H0001 F0423	100297 59108002	BOUT,ZESKANT	1	3	
31	5305-17-043-5177	H0001 F0423	105434 57291002	SCHROEF,CILINDERKOP	1	2	
32	2910-99-807-3531	H0001 F0423	325409 03950002	MOER,ZESKANT	1	2	
33	5310-17-043-5162	H0001 F0423	223026 52837002	MOER,ZESKANT	1	3	
34	5310-17-043-5165	H0001 F0423	100296 53813022	ONDERLEGRING,VLAK	1	3	
35	5310-17-043-5164	H0001 F0423	223027 53716002	RING,GEGOLFD	1	3	
36	5306-17-043-6110	H0001	894446	BOUT,PAS-	1	3	
37	5360-17-043-5183	H0001 F0423	100286 59172002	VEER,TREK-,SCHROEFVO	1	3	
38		H0001 F0423	225127 57151017	STARTSPROEIER	1	3	
39	2910-17-043-5161	H0001 F0423	225129 52071064	TERUGSLAGKLEP	1	3	
40	5330-17-043-5158	H0001 F0483	225119 50815012	PAKKINGRING	1	3	
41	2910-17-043-5180	H0001 F0423	116859 58449112	HOOFDSPROEIER	1	3	
42		H0001 F0423	225118 50820102	HOUDER HOOFDSPROEIER	1	5	
43	5360-17-043-5168	H0001 F0423	223040 55231002	VEER,DRUK-,SCHROEFVO	1	3	

Y-CIF.NL

PROJEKTNR : 3530

MOS - NR : 0301 - 0001

CARBURATOR

DATUM : 790102

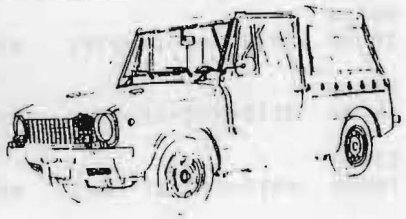

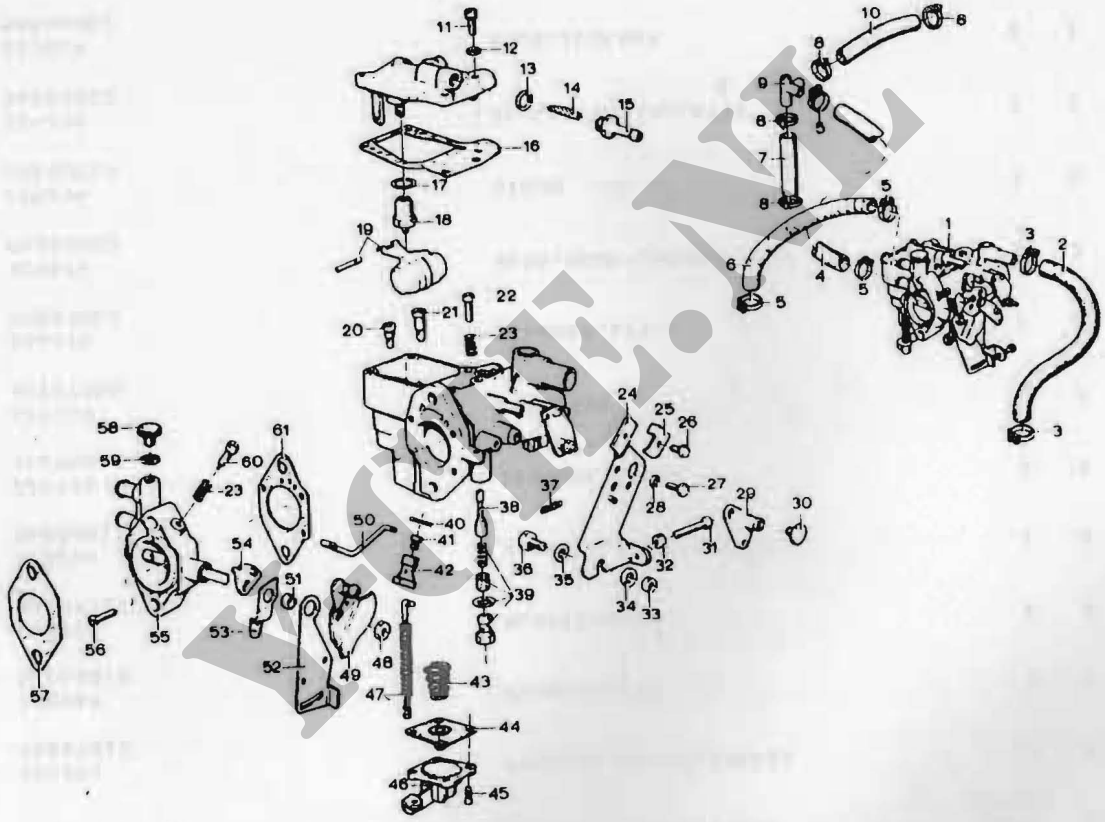

VCC.NL

CARBURATOR

0301 - 0001

PROJECT-NUMMER 3530
MOS-NUMMER 0301-0001 CARBURATEUR

DATUM 791027
BLADNR 2

FIG NR	NSN	FCN	FABRIEKSARTIKELNUMMER	ARTIKELOMSCHRIJVING	AANT GEMONT	ECH	OPMERKINGEN
16	2910-17-043-5926	H0001	100301	PAKKING,PLAAT,SPECIA	1	3	
		F0423	56869012				
17	5330-17-001-6550	H0001	132669	PAKKINGRING	1	3	
		F0423	02261012				
18	2910-17-043-5163	H0001	116863	VLOTTERNAALD	1	3	
		F0423	53599717				
19	2910-17-043-5175	H0001	110284	VLOTTER,CARBURATOR	1	3	
		F0423	56803017				
20	2910-17-043-5173	H0001	224921	TERUGSLAGKLEP	1	3	
		F0423	56294014				
21	2910-17-043-5157	H0001	225120	SPROEIER	1	3	
		F0423	50797050				
22	2910-99-807-3528	H0001	324670	SCHROEF,STEL-	1	3	
		F0423	04023002				
23	5340-99-807-3529	H0001	324671	VEER,DRUK-,SCHROEFVO	2	3	
		F0423	04384002				
24		H0001	100294	STEUN	1	5	
		F0423	57290014				
25		H0001	224258	BEUGEL,INSTALLATIE	1	5	
		F0423	56285002				
26	5306-17-043-5169	H0001	223029	BOUT,ZESKANT	1	2	
		F0423	55564002				
27	5306-17-043-5170	H0001	100295	BOUT,ZESKANT	1	3	
		F0423	55564022				
28	5310-12-144-6234	H0001	251926	ONDERLEGRING,VEER	1	3	
		D8286	A5DIN128				
29		H0001	100298	HEFBOOM	1	5	
		F0423	59109004				

Y-CIE.NL

PROJEKTNR : 3530

MOS - NR : 0301 - 0001

CARBURATOR

DATUM : 790102



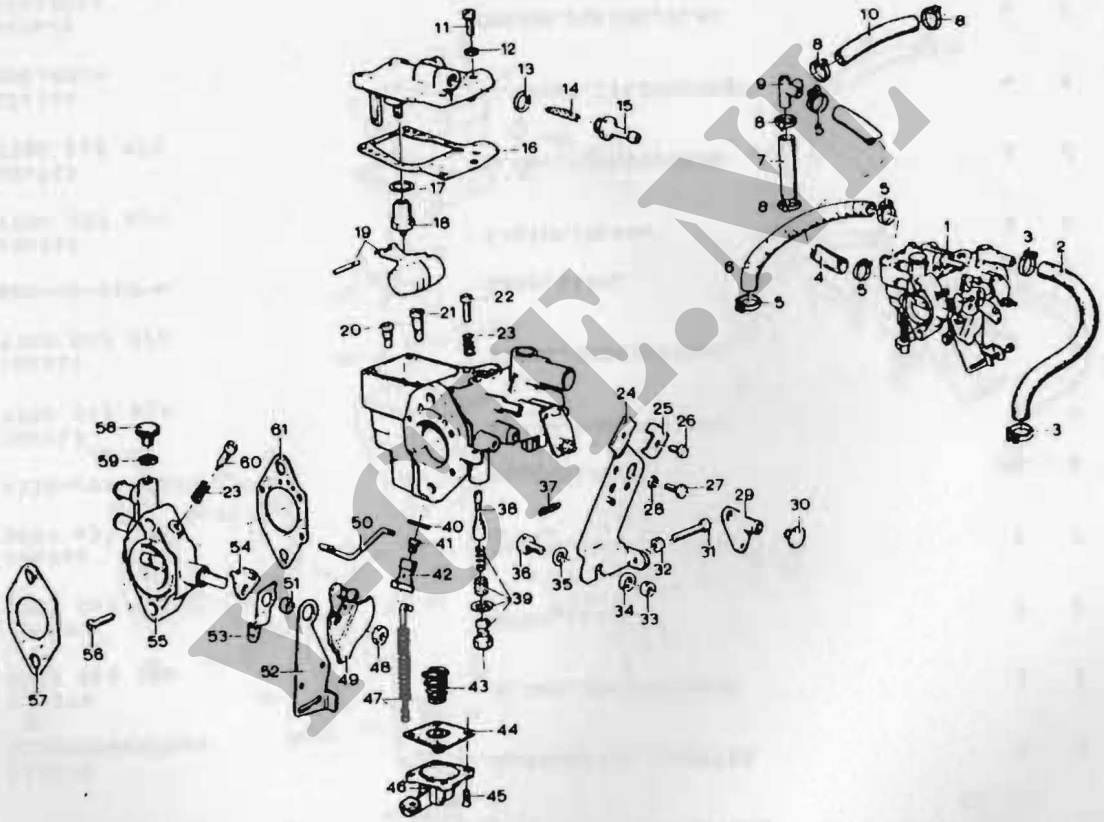

VCT.NL

CARBURATOR

0301 - 0001

PROJECT-NUMMER 3530 DATUM 791027
MOS-NUMMER 0301-0001 CARBURATEUR BLADNR 1

FIG NR	NSN	FCN	FABRIEKSARTIKELNUMMER	ARTIKELOMSCHRIJVING	AANT GEMONT	ECH	OPMERKINGEN
1	2910-17-043-5220	H0001	113770	CARBURATOR,VLOTTER	1	2	
		F0423	12357000REP564				
2	4720-17-043-5097	H0001	224779	SLANG,VOORGEVORMD	1	2	
		F0783	0857 715 000				
3	4730-17-043-5222	H0001	104590	KLEM,SLANG	2	2	
		F0783	7703 083 015				
4	4720-17-043-5195	H0001	106916	SLANG,VOORGEVORMD	1	2	
		F0783	0857 631 300				
5	4730-99-942-9463	H0099	4730-2-3-003/0	KLEM,SLANG	4	2	
6	4720-17-043-5116	H0001	106913	SLANG,VOORGEVORMD	1	2	
		F0783	7700 557 813				
7	4720-17-043-5113	H0001	106914	SLANG,VOORGEVORMD	1	2	
		F0783	7700 522 076				
8A	9515-17-631-6223	D8076	820440-010-6	BAND,STAAL	NB	2	MR
9	4730-17-043-5227	H0001	106917	T-STUK,SLANG	1	2	
		F0783	7700 557 814				
10	4720-17-043-5114	H0001	106915	SLANG,VOORGEVORMD	1	2	
		F0783	7700 522 078				
11	5305-17-043-5156	H0001	221182	SCHROEF,CILINDERKOP	4	3	
		F0423	50238014				
12	5310-17-043-5167	H0001	103626	ONDERLEGRING,VLAK	4	3	
		F0423	54322012				
13	5330-17-029-0380	H0001	202736	PARKINGRING	1	2	
		F0423	50802002				
14	2910-17-043-5166	H0001	225106	ZEEFELEMENT,BEZINKSE	1	2	
		F0423	53805002				
15	4730-17-043-5171	H0001	225104	AANPASSTUK,RECHT,SLA	1	2	
		F0423	50220002				

Y-CH.NL

PROJEKTNR : 3530

MOS - NR : 0301 - 0001

CARBURATOR

DATUM : 790102

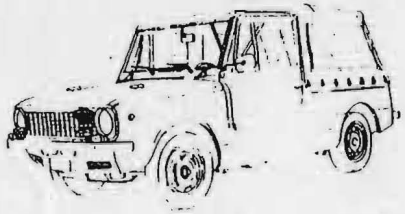

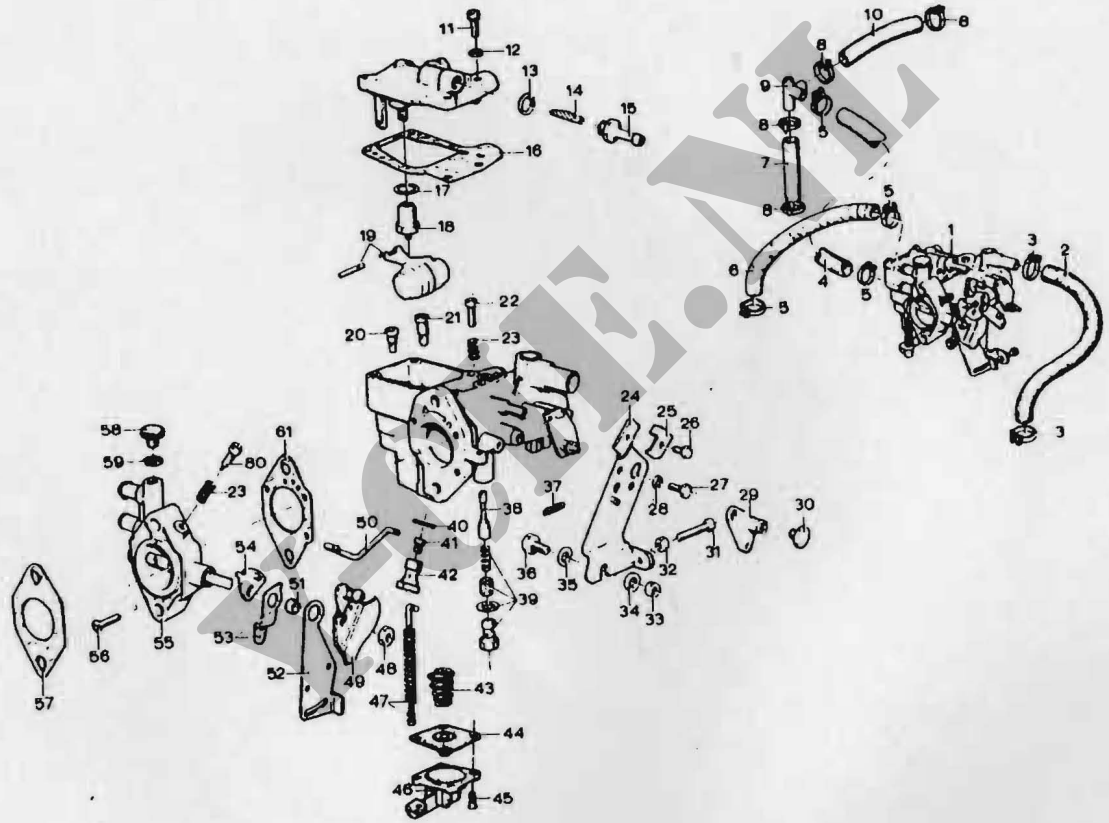

CARBURATOR

0301 - 0001

FOLF.NL

PROJEKTNR : 3530

MOS - NR : 0401 - 0001

UITLAATPIJPEN EN KNALDEMPERS

DATUM : 790102

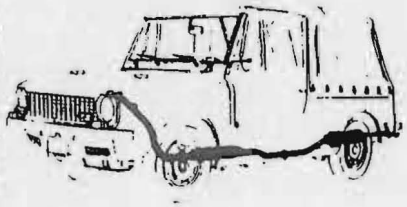

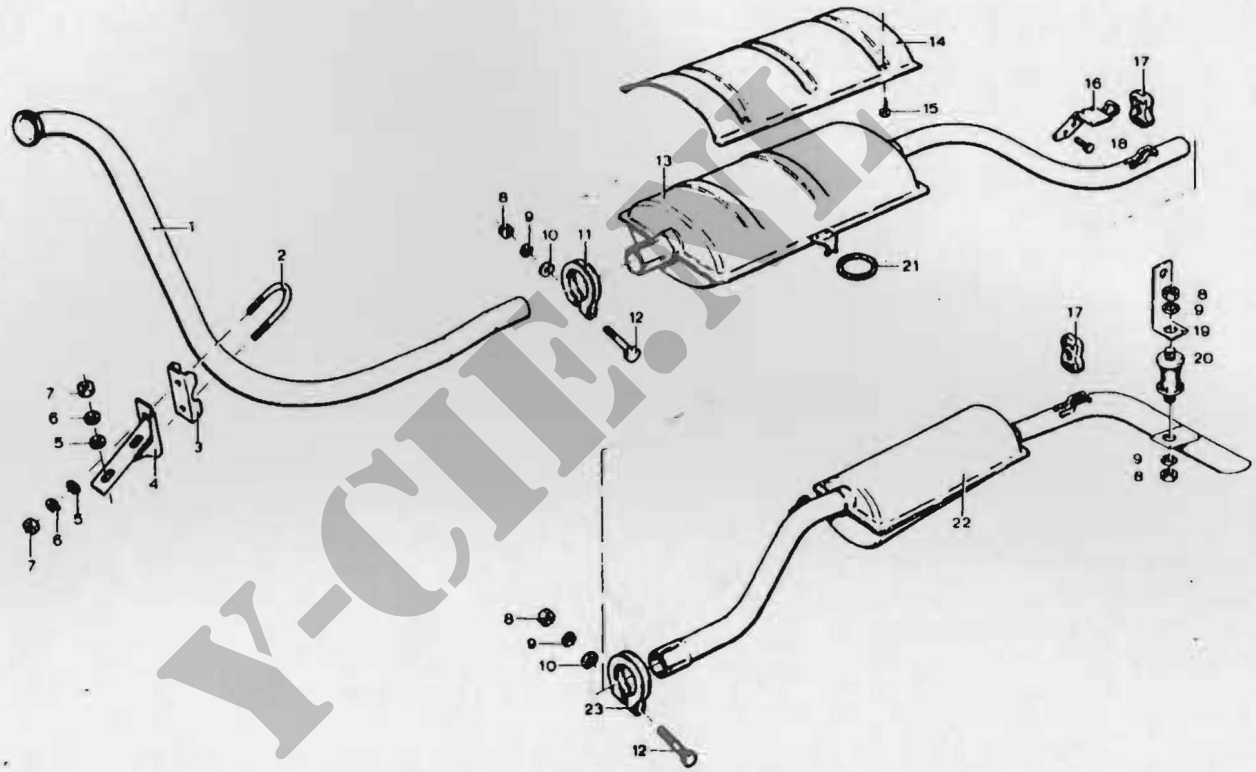

Y-CIE.NL

UITLAATPIJPEN EN KNALDEMPERS

0401 - 0001

PROJECT-NUMMER 3530
MOS-NUMMER 0401-0001 UITLAATPIJPEN EN KNALDEMPERS

DATUM 791027
BLADNR 1

FIG NR	NSN	FCN	FABRIEKSARTIKELNUMMER	ARTIKELOMSCHRIJVING	AANT GEMONT	ECH	OPMERKINGEN
1				voor pijp			
2	5306-17-043-6090	H0001	224500	BOUT,U	1	2	
3	5340-17-043-6074	H0001	224499	BEUGEL,INSTALLATIE	1	2	
4	2990-17-043-5878	H0001	224498	STEUN	1	2	
5	5310-17-003-8217	H0001	325421	ONDERLEGRING,VLAK	4	2	
		D8286	A8,4DIN125GALZN8C				
6	5310-12-143-8515	H0001	251928	ONDERLEGRING,VEER	4	2	
		D8286	A8DIN128				
7	5310-17-004-7783	H0001	251275	MOER,ZESKANT	4	2	
		D8286	M8DIN934-8GALZN5C				
8	5310-17-003-6767	H0001	251274	MOER,ZESKANT	4	2	
		D8286	M6DIN934-8GALZN5C				
9	5310-12-143-8514	H0001	251927	ONDERLEGRING,VEER	4	2	
		D8286	A6DIN128				
10	5310-17-003-7547	H0001	251912	ONDERLEGRING,VLAK	2	2	
		H1266	6,4NEN2269				
11	5340-17-043-6212	H0001	224349	KLEM,LUS	1	2	
12	5306-17-025-5688	H0001	251480	BOUT,ZESKANT	2	2	
		D8286	M6X65DIN931-8-8GALZN5C				
13	2990-17-043-6161	H0001	107050	GELUIDDEMPER,UITLAAT	1	2	
14	2990-17-043-5877	H0001	224451	AFSCHERMPLAAT	1	2	
15	5305-12-142-5742	H0001	319175	SCHROEF,PLAAT	4	2	
		D8286	B4,8X9,5DIN7981GALZN5C				
16	2990-17-043-5854	H0001	744774	BEUGEL	1	2	
17	2990-17-043-5853	H0001	106318	OPHANGRUBBER	3	2	
18	5306-17-043-5093	H0001	106658	BOUT,PLAAT	2	2	
		D8286	B6,3X13DIN7976GALZN5C				

Y-CIT.NL

PROJEKTNR : 3530

MOS - NR : 0401 - 0001

UITLAATPIJPEN EN KNALDEMPERS

DATUM : 790102



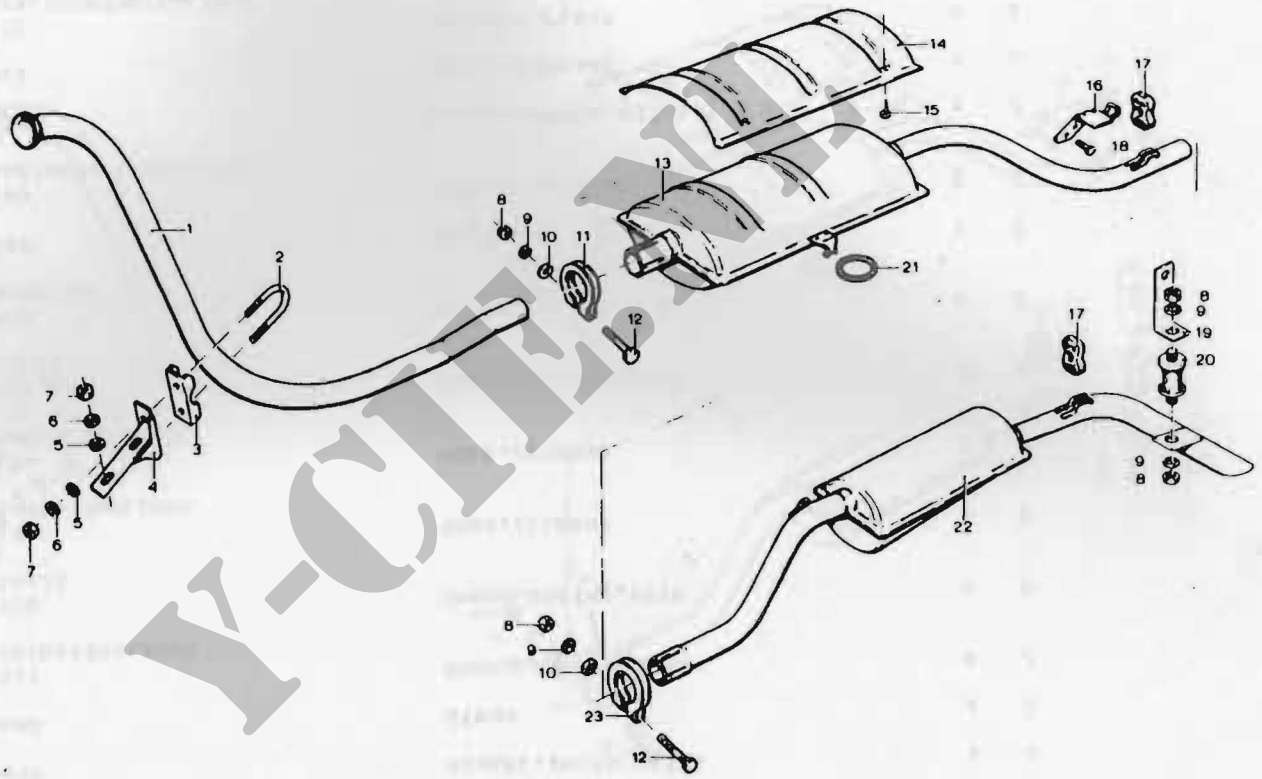

Y-CIE.NL

FIG NR	NSN	FCN	FABRIEKSARTIKELNUMMER	ARTIKELOMSCHRIJVING	AANT GEMONT	ECH	OPMERKINGEN
19	5340-17-043-6223	H0001	744520	STEUN	1	2	
20	5340-17-043-6216	H0001	257319	TRILLINGSISOLATOR	1	2	
21	2990-17-043-6089	H0001	224353	OPHANGRUBBER	2	2	
22	2990-17-043-6164	H0001	742868	GELUIDDEMPER,UITLAAT	1	2	
23	5340-17-043-6214	H0001	225396	KLEM,LUS	1	2	

Y-CIE.NL

PROJEKTNR : 3530

MOS - NR : 0501 - 0001

RADIATOR

DATUM : 790102

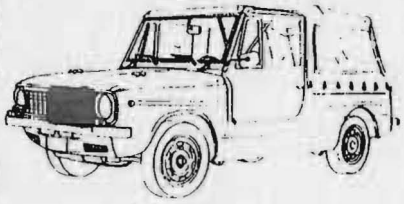

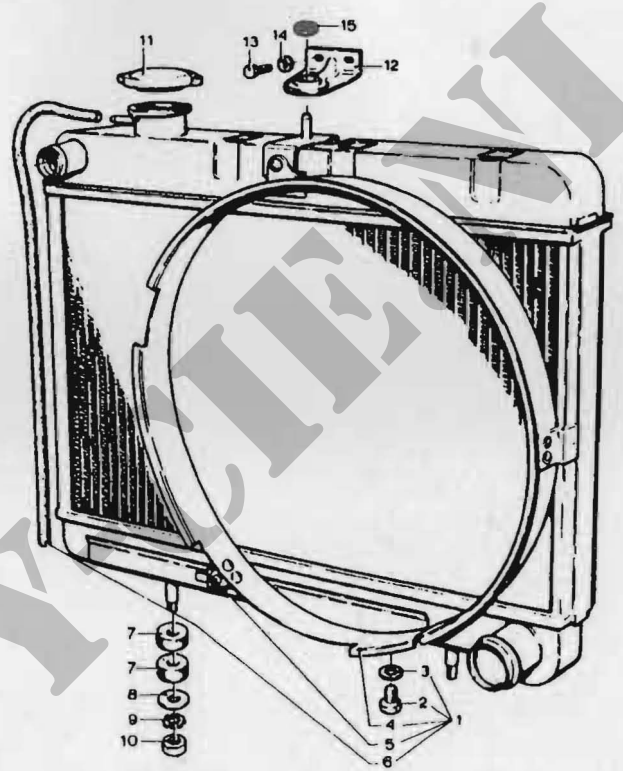

VICTIEN.NL

PROJECT-NUMMER 3530
MOS-NUMMER 0501-0001 RADIATOR

DATUM 791027
BLADNR 1

FIG NR	NSN	FCN	FABRIEKSARTIKELNUMMER	ARTIKELOMSCHRIJVING		AANT GEMONT	ECH	OPMERKINGEN
1	2930-17-043-6220	H0001	742867	RADIATOR,KOELMIDDEL		1	2	
2	5306-17-043-5094	H0001 D8286	225199 M10X1X9DIN961MS	BOUT,ZESKANT		1	2	
3	5330-12-132-7080	H0001 H6116	225208 0 087 10	PAKKINGRING		1	2	
4	2930-17-043-5889	H0001	744599	VENTILATORRING		1	2	
5	5320-17-043-5152	H0001 K0017	744577 TSP D 8S424	KLINKNAGEL,BLIND		4	2	
6	4720-17-026-1897	H0001 H0711	225210 SVTG4317	SLANG,KUNSTSTOF		NB	2	MR
7	5365-17-043-6088	H0001	224327	BUS,RUBBER	28X11X12	4	2	
8	5310-17-043-6211	H0001	224286	ONDERLEGRING,VLAK	8,4X27X1,8	2	2	
9	5310-17-025-5663	H0001 D8286	251939 A8,4DIN6798	ONDERLEGRING,VEER		2	2	
10	5310-17-004-7783	H0001 D8286	251275 M8DIN934-8GALZN5C	MOER,ZESKANT		2	2	
11	2930-17-043-6080	H0001	111825	DEKSEL,RADIATORVULOP		1	2	
12	2930-17-043-5851	H0001	104339	OPHANGBEUGEL,RADIATO		1	2	
13	5305-12-141-9839	H0001 D8286	251609 M6X10DIN933-8-8GALZN5C	BOUT,ZESKANT		2	2	
14	5310-12-142-8171	H0001 D8286	310268 B6DIN137	ONDERLEGRING,VEER		2	2	
15	5325-17-043-6076	H0001	104338	TULE,RUBBER		1	2	

Y-CIT.NL

PROJEKTNR : 3530

MOS - NR : 0503 - 0001

RADIATORSLANGEN EN THERMOSTAAT

DATUM : 790102

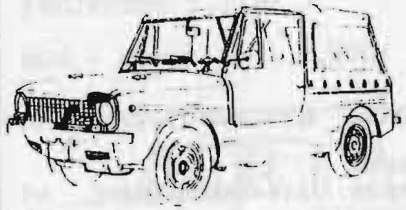

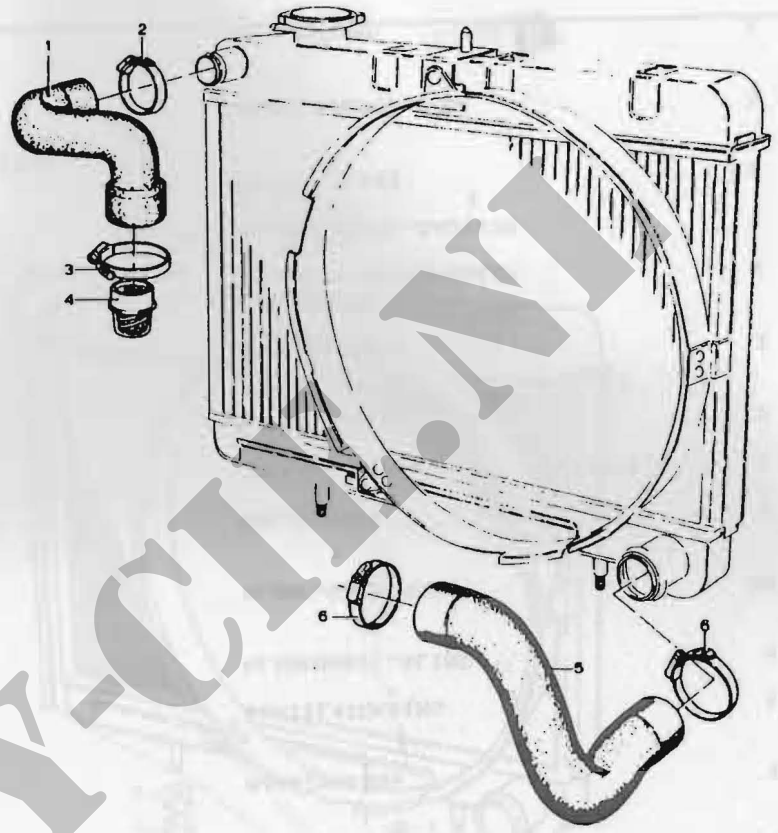

Y-CIT.NL

PROJECT-NUMMER 3530
MOS-NUMMER 0503-0001

RADIATORSLANGEN EN THERMOSTAAT

DATUM 791027
BLADNR 1

FIG NR	NSN	FCN	FABRIEKSARTIKELNUMMER	ARTIKELOMSCHRIJVING	AANT GEMONT	ECH	OPMERKINGEN
1	4720-17-043-6201	H0001	106815	SLANG,VOORGEVORMD	1	2	
2	4730-17-043-5149	H0001 D0510	265851 ASM39 9X0,6KRS	KLEM,SLANG	1	2	
3	4730-17-043-6045	H0001 D0510	224975 ASM50 9X0,6KRS	KLEM,SLANG	2	2	
4		H0001 F0783	825075 7700 610 901	THERMOSTAAT,STROOMKE	1	2	
5	4720-17-043-6070	H0001	106816	SLANG,VOORGEVORMD	1	2	
6	4730-17-043-5150	H0001 D0510	224974 ASM43 9X0,6KRS	KLEM,SLANG	2	2	

Y-CIE.NL

PROJEKTNR : 3530

MOS - NR : 0504 - 0001

KOELVLOEISTOFPOMP

DATUM : 790102



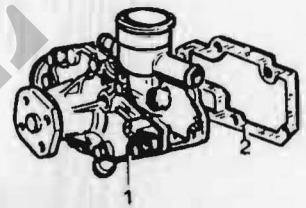

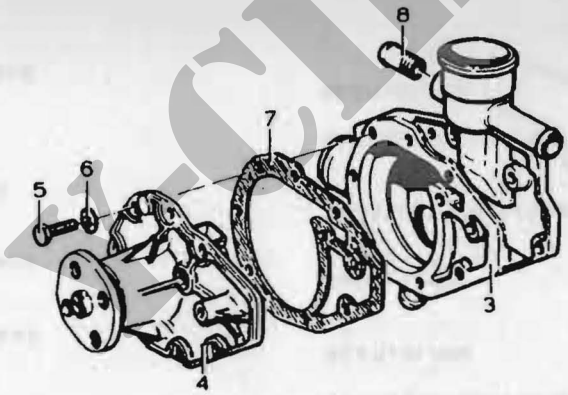

V-CIE.NL

FIG NR	NSN	FCN	FABRIEKSARTIKELNUMMER	ARTIKELOMSCHRIJVING	AANT GEMONT	ECH	OPMERKINGEN
1		H0001	825060	POMP,CENTRIFUGAAL	1	3	
		F0783	7701 457 415				
2	4320-17-043-5924	H0001	224808	PAKKING,PLAAT,SPECIA	1	3	
		F0783	7701 348 102				
3		H0001	106937	POMPHUIS	1	3	
		F0783	7700 500 910				
4		H0001	825078	DEKSEL	1	3	
		F0783	7701 459 435				
5	5305-12-146-2633	H0001	126718	BOUT,ZESKANT	7	3	
		U8286	M6X16DIN933-8-8GALZNDC				
6	5310-17-043-6013	H0001	224806	ONDERLEGRING,VEER	7	3	
		F0783	1081 350 642				
7	4320-17-043-5879	H0001	224805	PAKKING,PLAAT,SPECIA	1	3	
		F0783	7701 348 101				
8		H0001	114633	AANSLUITNIPPEL	1	5	
		F0783	7700 521 772				

Y-CIE.NL

PROJEKTNR : 3530

MOS - NR : 0505 - 0001

DATUM : 790102

VENTILATOR EN V-RIEMEN



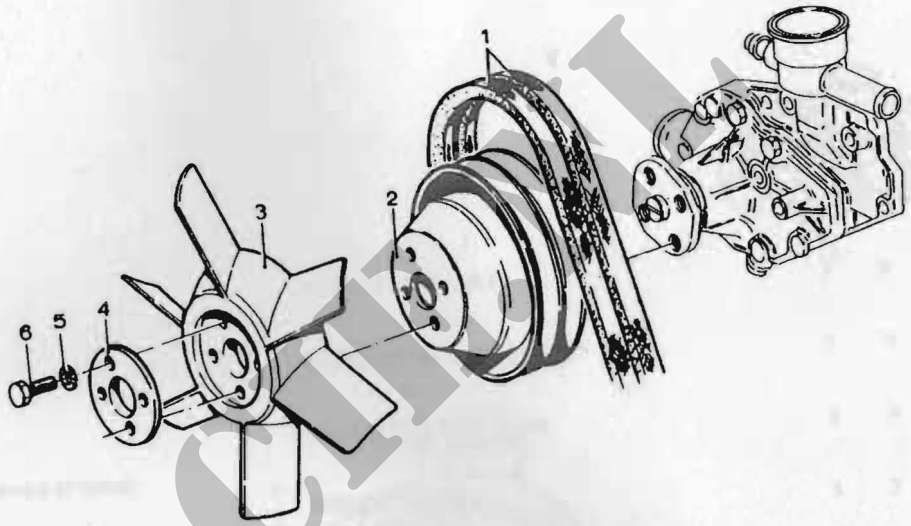

Y-CLUB

FIG NR	NSN	FCN	FABRIEKSARTIKELNUMMER	ARTIKELOMSCHRIJVING	AANT GEMONT	ECH	OPMERKINGEN
1	3030-17-043-5132	H0001	106920	DRYFRIEMSTEL,V,BYEEN	1	2	
		F0783	7700 549 230				
2	3020-17-043-6103	H0001	742878	RIEMSCHYF,GEGROEFD	1	2	
3	2930-17-043-6102	H0001	742874	VENTILATOR,MOTORKOEL	1	2	
4	2930-17-043-5143	H0001	224556	OPSLUITPLAAT	1	2	
		F0783	7700 503 743				
5	5310-12-143-8515	H0001	251928	ONDERLEGRING,VEER	4	2	
		D8286	A8DIN128				
6	5306-17-003-6360	H0001	251621	BOUT,ZESKANT	4	2	
		D8286	M8X20DIN933-8-8GALZN5C				

Y-CIE.NL

PROJECT-NUMMER 3530
MOS-NUMMER 0615-0001 RADIO-ONTSTORINGSCONDENSATOR DATUM 791027
BLADNR 1

FIG NR	NSN	FCN	FABRIEKSARTIKELNUMMER	ARTIKELOMSCHRIJVING	AANT GEMONT	ECH	OPMERKINGEN
1	5915-12-121-7267	H0001 D8015	262292 0 290 003 013	FILTER,RADIO-INTERFE	1	3	
2	5310-17-702-1677	H0001 D8286	251938 A6,4DIN6798	ONDERLEGRING,VEER	2	3	
3	5305-12-142-5572	H0001 D8286	318916 M6X15DIN7985-4-6GALZNBC	SCHROEF,BOLCILINDERK	2	3	
4	2590-17-043-8975	H0001 D8015	742854 0 290 406 020	DRAADSAMENSTEL,ELEKT	1	3	

Y-CIE.NL

PROJEKTNR : 3530

MOS - NR : 0615 - 0001

RADIO-ONTSTORINGSCONDENSATOR

DATUM : 790102

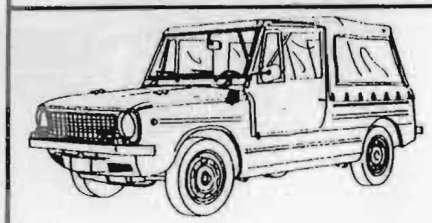

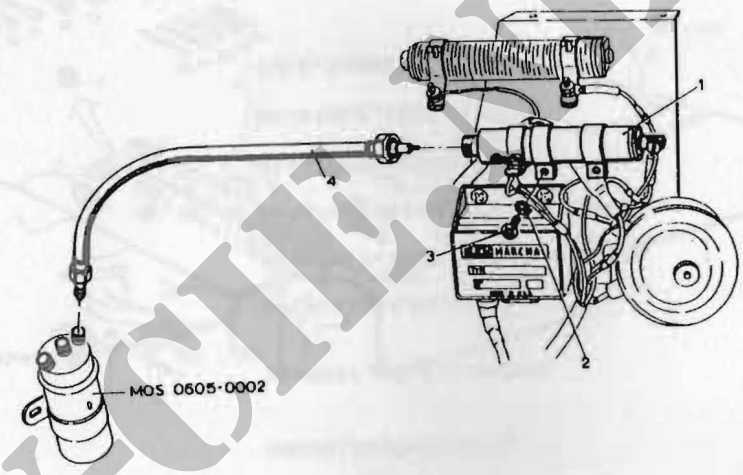

Y-CIE.NL

PROJECT-NUMMER 3530
MOS-NUMMER 0613-0001 BEDRADING

DATUM 791027
BLADNR 4

FIG NR	NSN	FCN	FABRIEKSARTIKELNUMMER	ARTIKELOMSCHRIJVING	AANT GEMONT	ECH	OPMERKINGEN
31	6145-17-022-1665	H0001	119536	DRAAD,ELEKTRISCH 1MM2	NB	3	MR
32	6145-17-006-2525	H0001	119544	DRAAD,ELEKTRISCH 1,5MM2	NB	3	MR
33	6145-17-001-9612	H0001	119552	DRAAD,ELEKTRISCH 2,5MM2	NB	3	MR
34	6145-17-001-9627	H0001	119555	DRAAD,ELEKTRISCH 4MM2	NB	3	MR
35	5310-17-017-6308	H0001 D8286	251937 A5,3DIN6798	ONDERLEGRING,VEER	1	3	
36	5305-12-146-8145	H0001 D8286	523110 M5X10DIN7985-4-8GALZNBC	SCHROEF,BOLCILINDERK	1	3	
37	6685-17-043-9766	H0001	744653	HALFGELEIDER,DIODE	1	3	
38	5975-17-043-9681	H0001	744086	MERKTULE,ELEKTRISCH 2,5X4GN	55	3	
38A	5975-17-043-9697	H0001	744090	MERKTULE,ELEKTRISCH 2,5X4BR	15	3	
38B	5975-17-043-9684	H0001	744089	MERKTULE,ELEKTRISCHE	3	3	
39	5975-17-043-9671	H0001	744073	MERKTULE,ELEKTRISCHE	24	3	
40	5325-17-043-9350	H0001	202943	TULE,RUBBER	3	2	

Y-CIE.NL

PROJEKTNR : 3530

MOS - NR : 0613 - 0001

BEDRADING

DATUM : 790102

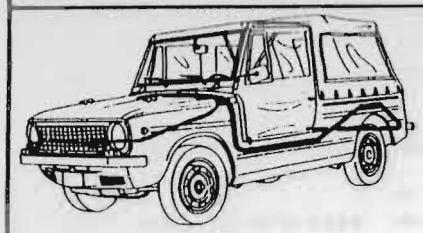

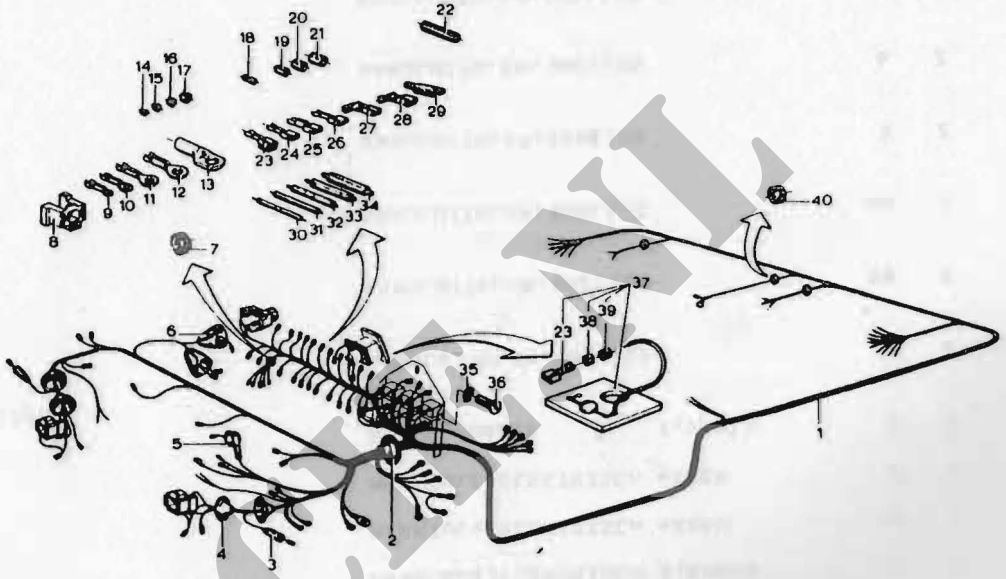

Y-CLASSIC

BEDRADING

0613 - 0001

FIG NR	NSN	FCN	FABRIEKSARTIKELNUMMER	ARTIKELOMSCHRIJVING	AANT GEMONT	ECH	OPMERKINGEN
18H	5975-17-043-9688	H0001	744079	MERKTULE,ELEKTRISCH 2,5X8BR	44	3	
19	5975-17-043-9685	H0001	744093	MERKTULE,ELEKTRISCH 3X8RD	4	3	
19A	5975-17-043-9686	H0001	744096	MERKTULE,ELEKTRISCH 3X8GN	14	3	
19B	5975-17-043-9687	H0001	744099	MERKTULE,ELEKTRISCH 3X8VI	2	3	
20	5975-17-043-9689	H0001	744103	MERKTULE,ELEKTRISCH 3,5X8RD	4	3	
20A	5975-17-043-9690	H0001	744106	MERKTULE,ELEKTRISCH 3,5X8GN	2	3	
21	5975-17-043-9700	H0001	745534	MERKTULE,ELEKTRISCH 4X8RD	6	3	
21A	5975-17-043-9701	H0001	745537	MERKTULE,ELEKTRISCH 4X8BR	2	3	
22	4720-17-043-9771	H0001 H2902	742856 8030.137.006	SLANG,RUBBER 7,5MMID	1	3	
23	5940-17-043-9757	H0001 H2320	537116 42741	AANSLUITKLEM,SNELLOS	5	2	
24	5940-17-043-9760	H0001 H2320	569544 180432 1	AANSLUITKLEM,SNELLOS	59	2	
25	5940-17-023-7819	H0001 H2320	308731 180256 1	AANSLUITKLEM,SNELLOS	66	2	
26	5935-12-146-9741	H0001 H2320	170011 41449	AANSLUITKLEM,SNELLOS	3	2	
27	5940-17-043-9768	H0001 H2320	556367 180373 1	AANSLUITKLEM,SNELLOS	6	2	
28	5940-17-043-9759	H0001 H2320	261608 180397 1	AANSLUITKLEM,SNELLOS	5	2	
29	5975-17-043-9659	H0001 H2902	700277 418ZWART	ISOLATIETULE,ELEKTRI	159	3	
30	6145-12-159-6541	D8286	80,5DIN72551SW	DRAAD,ELEKTRISCH 0,5MM2	NB	3	MR

Y-CIT.NL

PROJEKTNR : 3530

MOS - NR : 0613 - 0001

BEDRADING

DATUM : 790102

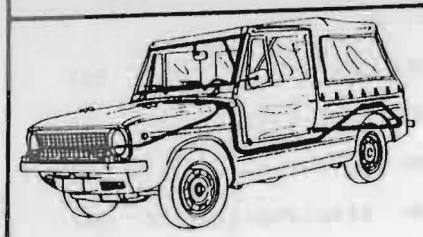

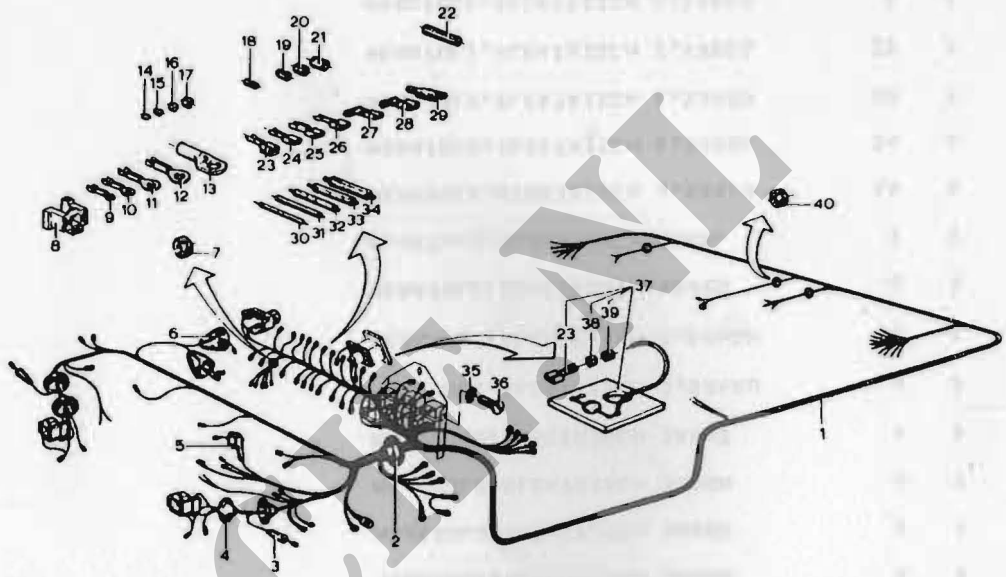

Y-CLUB.NL

BEDRADING

0613 - 0001

FIG NR	NSN	FCN	FABRIEKSARTIKELNUMMER	ARTIKELOMSCHRIJVING	AANT GEMONT	ECH	OPMERKINGEN
14A	5975-17-043-9678	H0001	744083	MERKTULE,ELEKTRISCH 2,5X4RD	46	3	
14B	5975-17-043-9679	H0001	744084	MERKTULE,ELEKTRISCH 2,5X4BL	39	3	
14C	5975-17-043-9680	H0001	744085	MERKTULE,ELEKTRISCH 2,5X4GS	24	3	
14D	5975-17-043-9682	H0001	744087	MERKTULE,ELEKTRISCH 2,5X4OR	20	3	
14E	5975-17-043-9683	H0001	744088	MERKTULE,ELEKTRISCHE	24	3	
15	5975-17-043-9693	H0001	744534	MERKTULE,ELEKTRISCH 3X4RD	4	3	
15A	5975-17-043-9694	H0001	744535	MERKTULE,ELEKTRISCH 3X4GS	2	3	
15B	5975-17-043-9695	H0001	744536	MERKTULE,ELEKTRISCH 3X4GN	6	3	
15C	5975-17-043-9696	H0001	744537	MERKTULE,ELEKTRISCH 3X4WT	6	3	
16	5975-17-043-9698	H0001	744539	MERKTULE,ELEKTRISCH 3,5X4RD	4	3	
16A	5975-17-043-9699	H0001	744541	MERKTULE,ELEKTRISCH 3,5X4GN	2	3	
17	5975-17-043-9691	H0001	744532	MERKTULE,ELEKTRISCH 4X4RD	2	3	
17A	5975-17-043-9692	H0001	744533	MERKTULE,ELEKTRISCH 4X4BL	2	3	
18	5975-17-043-9668	H0001	744070	MERKTULE,ELEKTRISCH 2,5X8ZW	16	3	
18A	5975-17-043-9669	H0001	744071	MERKTULE,ELEKTRISCH 2,5X8GL	54	3	
18B	5975-17-043-9670	H0001	744072	MERKTULE,ELEKTRISCH 2,5X8RD	20	3	
18C	5975-17-043-9672	H0001	744074	MERKTULE,ELEKTRISCH 2,5X8GS	25	3	
18D	5975-17-043-9673	H0001	744075	MERKTULE,ELEKTRISCH 2,5X8GN	2	3	
18E	5975-17-043-9674	H0001	744076	MERKTULE,ELEKTRISCH 2,5X8OR	2	3	
18F	5975-17-043-9675	H0001	744077	MERKTULE,ELEKTRISCH 2,5X8WT	36	3	
18G	5975-17-043-9676	H0001	744078	MERKTULE,ELEKTRISCH 2,5X8VI	50	3	

Y-CIE.NL

PROJEKTNR : 3530

MOS - NR : 0613 - 0001

BEDRADING

DATUM : 790102



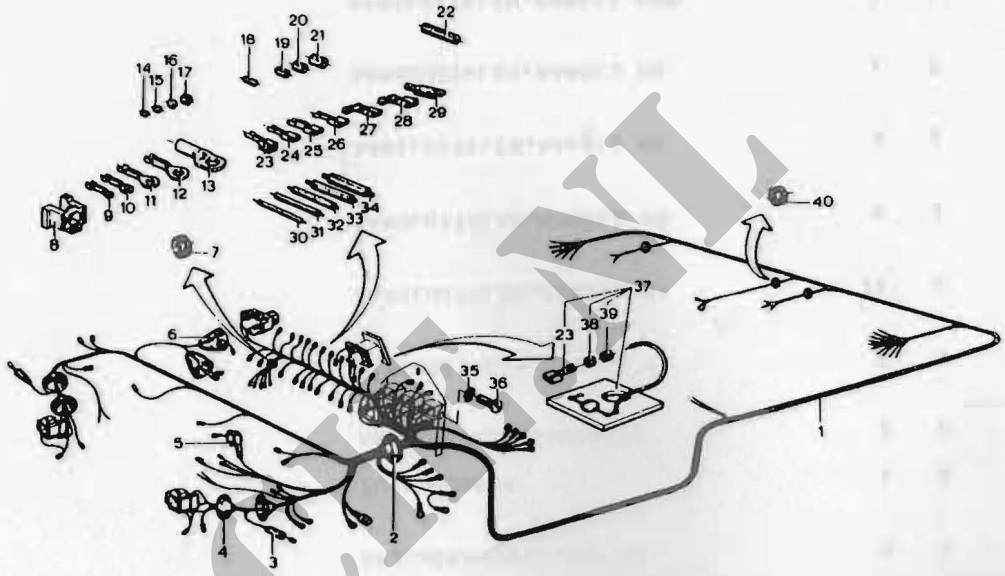

Y-CLUB.NL

BEDRADING

0613 - 0001

FIG NR	NSN	FCN	FABRIEKSARTIKELNUMMER	ARTIKELOMSCHRIJVING	AANT GEMONT	ECH	OPMERKINGEN
1	6140-17-025-8429	H0001	744544	BATTERY,LAADBAAR 12V-45AH	2	2	
2	6140-17-043-9363	H0001	744358	DRAADSAMENSTEL,LAADB	1	2	
3	6140-17-043-9658	H0001	590733	DRAADSAMENSTEL,LAADB	1	2	
4	5325-17-004-7225	H0001	119084	TULE,RUBBER	1	2	
5	2590-17-043-9391	H0001	224559	STEUN	1	2	
6	5340-17-611-5779	H0001 H0578	208412 455055	BAND,KLEM-	3	2	
7	2590-17-043-8942	H0001	744603	DRAADSAMENSTEL,ELEKT	1	2	
8	5306-17-043-7693	H0001 D8286	111654 M8X20SBDIN933-8-8GALZN8C	BOUT,ZESKANT	1	2	
9	5310-17-025-5663	H0001 D8286	251939 A8,4DIN6798	ONDERLEGRING,VEER	1	2	
10	5310-17-003-8217	H0001	251905	ONDERLEGRING,VLAK	1	2	
11	6140-17-043-9364	H0001	744604	DRAADSAMENSTEL,LAADB	1	2	
12	2540-17-043-8933	H0001	744135	AFDEKKING,BATTERY	1	2	
13	5310-17-043-9359	H0001	590622	MOER,VLEUGEL	2	2	
14	5310-17-043-6114	H0001	529293	ONDERLEGRING,VLAK	2	2	
15	5340-17-047-1135	H0001	744792	HOEKPROFIEL RECHTS	1	2	
16	5306-17-043-8934	H0001	744137	BOUT,HAAK	1	2	
17	5306-17-043-8935	H0001	744136	BOUT,HAAK	1	2	
18	5340-17-047-1134	H0001	744791	HOEKPROFIEL	1	2	

Y-CIE.NL

PROJEKTNR : 3530

DATUM : 790102

MOS - NR : 0612 - 0001

BATTERIJEN, DEKSEL EN KABELS

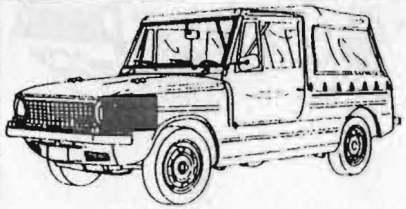

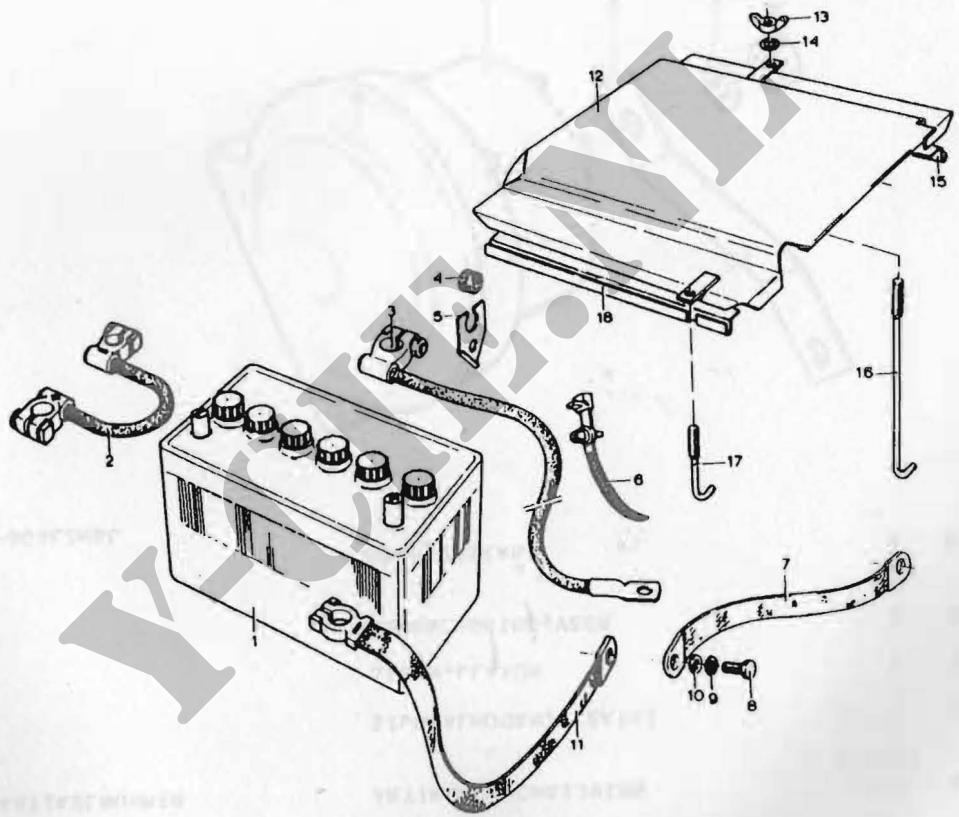

YOUNG

PROJECT-NUMMER 3530
MOS-NUMMER 0611-0001 SIGNAALHOORN

DATUM 791027
BLADNR 1

FIG NR	NSN	FCN	FABRIEKSARTIKELNUMMER	ARTIKELOMSCHRIJVING	AANT GEMONT	ECH	OPMERKINGEN
1	2590-17-043-9763	H0001	744317	SIGNAALHOORN,ELEKTRI	1	2	
2	5340-17-043-9769	H0001	109409	STEUN,CLAXON	1	2	
3	5310-17-003-1119	H0001 D8286	309126 B8DIN137	ONDERLEGRING,VEER	1	2	
4	5310-17-004-7783	H0001 D8286	251275 M8DIN934-8GALZN8C	MOER,ZESKANT	1	2	

Y-CIE.NL

PROJEKTNR : 3530

MOS - NR : 0611 - 0001

SIGNAALHOORN

DATUM : 790102

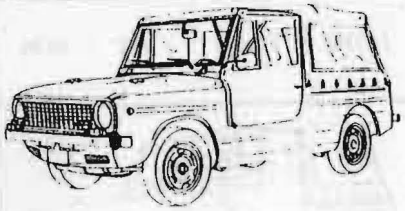

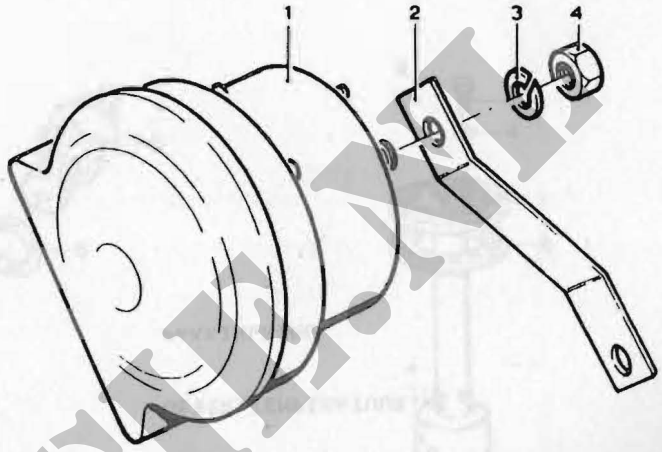

Y-CLASSIC

PROJECT-NUMMER 3530
MDS-NUMMER 0610-0001

ELEMENTEN EN GEVERS

DATUM 791027
BLADNR 1

FIG NR	NSN	FCN	FABRIEKSARTIKELNUMMER	ARTIKELOMSCHRIJVING	AANT GEMONT	ECH	OPMERKINGEN
1	6680-17-043-7695	H0001	742809	GEVER,VLOEISTOFHOEVE	1	2	
2	2805-17-043-7576	H0001	742810	PAKKING,PLAAT,SPECIA	1	2	
3	5306-17-003-6349	H0001	251604	BOUT,ZESKANT	5	2	
		D8286	M5X10DIN933-8-8GALZN8C				
4	5310-12-146-8434	H0001	204295	BORGRING	5	2	
5	5930-17-043-7590	H0001	224790	SCHAKELAAR,DRUKGEVOE	1	2	
		F0783	0855 822 500				
6	5330-17-043-7422	H0001	224789	PAKKINGRING	1	2	
		F0783	0606 715 000				
7	6685-17-043-7589	H0001	111505	GEVER,TEMPERATUUR,WE	1	2	
		D2476	232011017076				
8	5330-12-156-4522	H0001	119129	PAKKINGRING	1	2	
		D8286	A14X18DIN7603CU				

Y-CIE.NL

PROJEKTNR : 3530

MOS - NR : 0610 - 0001

DATUM : 790102

ELEMENTEN EN GEVERS

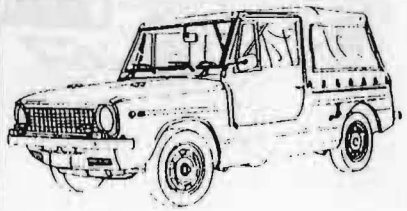

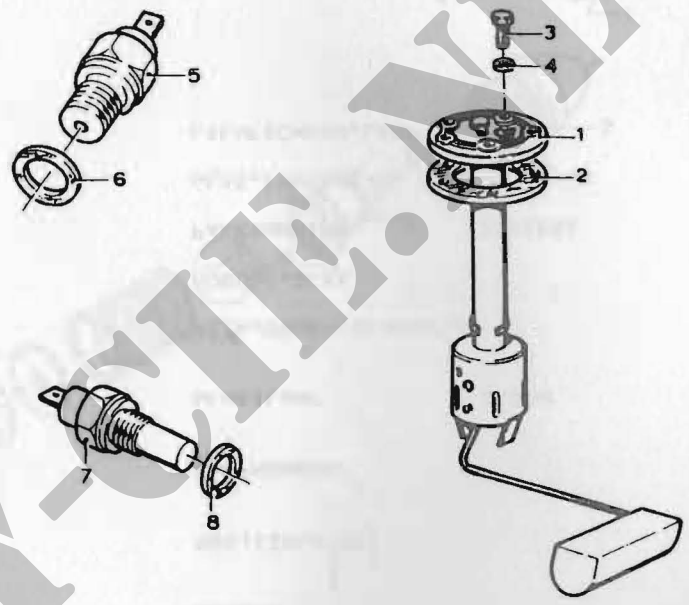

Y-CIE.NL

PROJECT-NUMMER 3530
MOS-NUMMER 0609-0007 GRENSLAMP, VERDUISTERD

DATUM 791027
BLADNR 1

FIG NR	NSN	FCN	FABRIEKSARTIKELNUMMER	ARTIKELOMSCHRIJVING	AANT GEMONT	ECH	OPMERKINGEN
1	6220-17-023-0552	H0001 H1379	122402 M2510 367	LICHT,ZY	2	2	
2		H0001 H1379	158326 S1053	HOUDER	1	5	
3		H0001 H1379	158327 S1059	BUS,ISOLATOR	1	5	
4	6250-17-023-5700	H0001 H1379	158329 S1058	LAMPHOUDER	1	2	
5	6240-17-005-3376	H0001 H0002	119033 13821	GLOEILAMP 24V5W	1	2	
6		H0001	324967	VEER,DRUK-,SCHROEFVO	1	5	
7		H0001	347407	HOUDER,GLAS	1	5	
8	5330-17-025-4989	H0001	563014	PAKKINGRING 22X18X1	1	2	
9	6220-17-023-3023	H0001	204493	GLAS,ZYLICHT	1	2	
10	6220-17-023-0551	H0001	563015	LICHTSCHERM,LAMP	1	2	

Y-CIE.NL

PROJEKTNR : 3530

MOS - NR : 0609 - 0007

DATUM : 790102

GRENSLAMP, VERDUISTERD



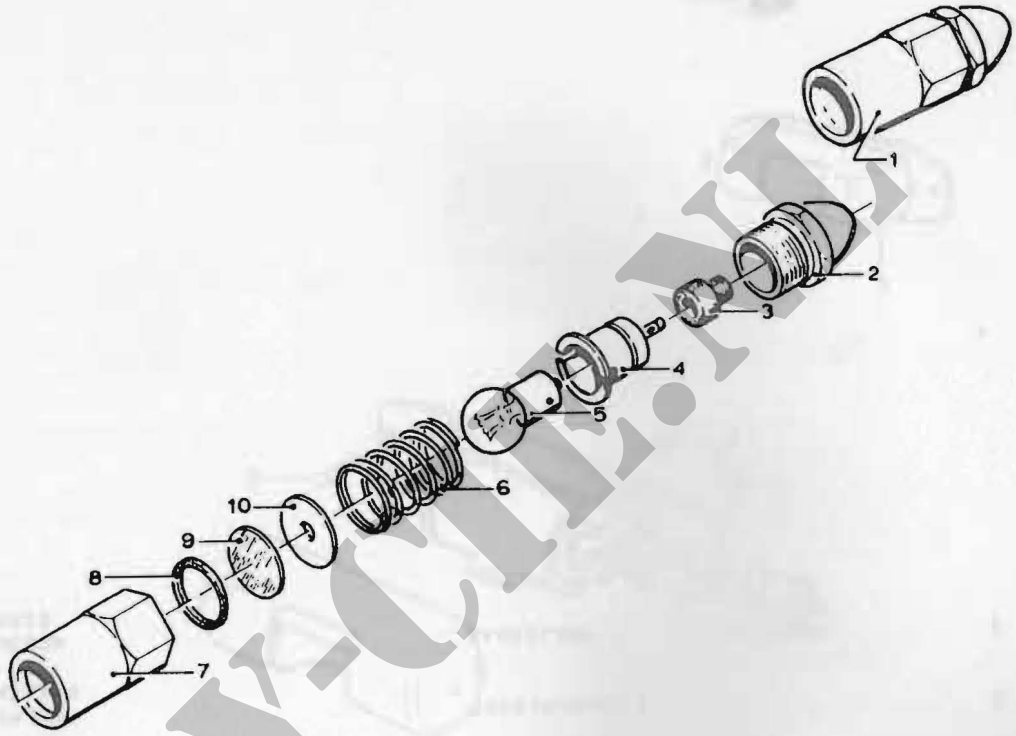

Y-CIT.NL

FIG NR	NSN	FCN	FABRIEKSARTIKELNUMMER	ARTIKELOMSCHRIJVING	AANT GEMONT	ECH	OPMERKINGEN
1	6220-12-121-7333	H0001 D8095	742803 2AB001 208 03	LICHT,PANEEL	1	2	
2	5305-17-708-6818	H0001 D8286	319065 AM5X15DIN87-4.6	SCHROEF,PLATVERZONKE	2	2	
3	5340-00-629-7273	H0001 H0050	309390 WHT6549	TULE,RUBBER	2	2	
4	6240-12-120-7952	H0001 H0002	356098 13913	GLOEILAMP 24V2W	1	2	

Y-CIE.NL

PROJEKTNR : 3530

DATUM : 790102

MOS - NR : 0609 - 0006

KAARTLEESLAMP

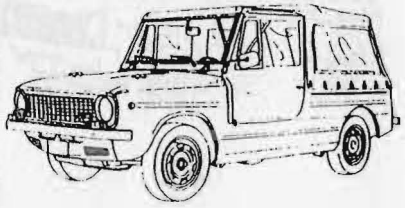

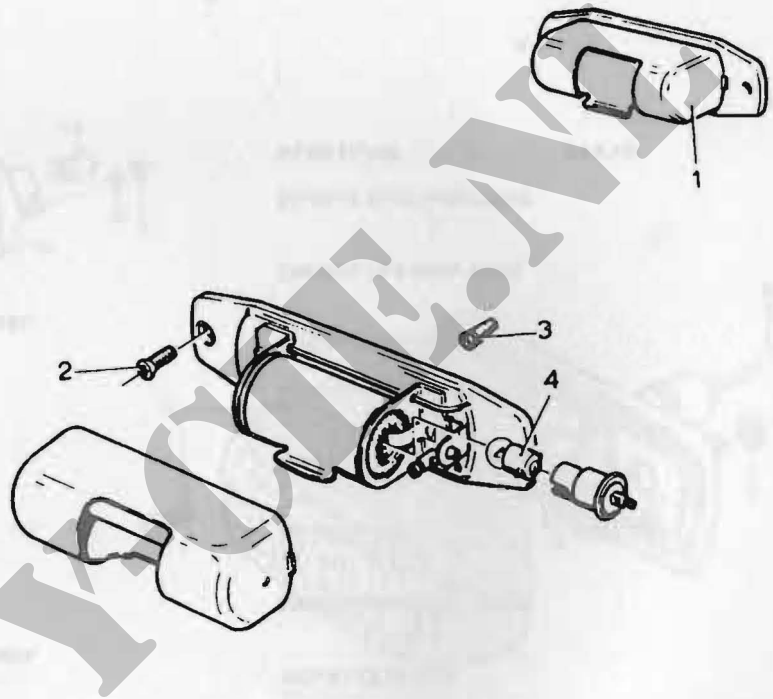

VOLVO

PROJECT-NUMMER 3530
MOS-NUMMER 0609-0005 RICHTINGLAMPEN

DATUM 791027
BLADNR 1

FIG NR	NSN	FCN	FABRIEKSARTIKELNUMMER	ARTIKELOMSCHRIJVING	AANT GEMONT	ECH	OPMERKINGEN
1	6220-17-043-8929	H0001	742804	LICHT,RICHTINGAANWYZ	2	2	
2	5310-17-015-7108	H0001	251273	MOER,ZESKANT	2	2	
		D8286	M5DIN934-8GALZN8C				
3	5310-12-144-6234	H0001	251926	ONDERLEGRING,VEER	2	3	
		D8286	A5DIN128				
4	6240-17-006-6924	H0001	176043	GLOEILAMP 24V21W	1	2	
		H0002	13498				
5	6220-17-043-7430	H0001	109718	GLAS,RICHTINGWYZER	1	2	
		F0760	437 01				
6	6220-17-043-9762	H0001	742806	LICHT,RICHTINGAANWYZ	2	2	
7	5310-12-144-6203	H0001	251272	MOER,ZESKANT	2	2	
		D8286	M4DIN934-8GALZN8C				
8	5310-17-017-6307	H0001	251936	ONDERLEGRING,VEER	2	2	
		D8286	A4,3DIN6798				
9		H0001	112269	GLAS,RICHTINGWYZER	1	5	
10	6240-17-604-3324	H0001	309768	GLOEILAMP 24V4W	1	2	
		H0002	13929				

Y-CIE.NL

PROJEKTNR : 3530

MOS - NR : 0609 - 0005

RICHTINGLAMPEN

DATUM : 790102



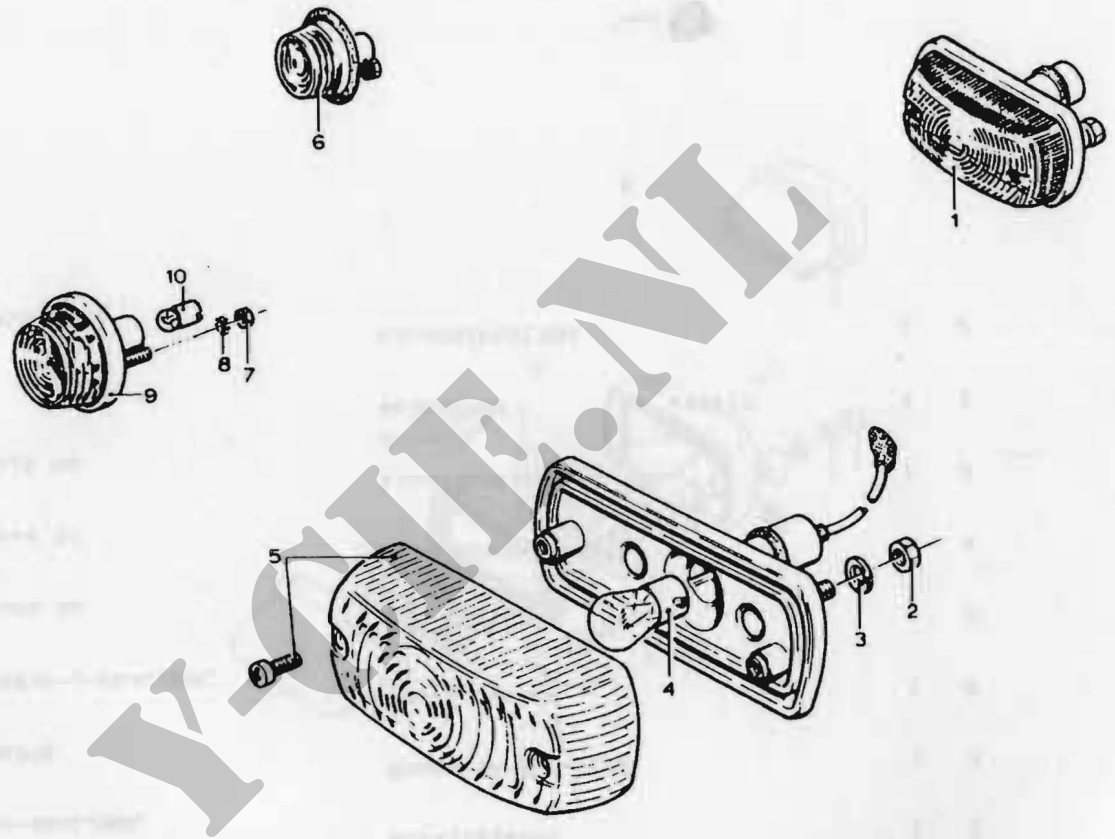

Y-OE.NL

PROJECT-NUMMER 3530
MOS-NUMMER 0609-0004 SCHIJNWERPER, VERDUISTERD

DATUM 791027
BLADNR 1

FIG NR	NSN	FCN	FABRIEKSARTIKELNUMMER	ARTIKELOMSCHRIJVING	AANT GEMONT	ECH	OPMERKINGEN
1	6220 12 176 4797	D8095	1XA001 512 037	SCHYNWERPER,ELEKTRIS	2	2	
2	5310-17-004-7783	H0001	251275	MOER,ZESKANT	1	2	
		D8286	M8DIN934-8GALZN8C				
3	5310-17-025-5663	H0001	251939	ONDERLEGRING,VEER	1	2	
		D8286	A8,4DIN6798				
4	5306-17-007-7680	H0001	251623	BOUT,ZESKANT	1	2	
		D8286	M8X25DIN933-6-8GALZN8C				
5		H0001	744650	PAKKINGRING	1	5	
		D8095	9GD072 484 00				
6		H0001	744649	GLAS,SCHYNWERPER	1	5	
		D8095	9EL062 548 02				
7	6220-12-121-0494	H0001	744651	LICHTSCHERM,LAMP	1	2	
		D8095	9AG072 235 00				
8	6240-17-006-6924	H0001	176043	GLOEILAMP 24V21W	1	2	
		H0002	13498				
9	6220-17-043-7432	H0001	744652	LICHTREFLECTOR	1	2	
		D8095	9DE071 955 00				

Y-CIE.NL

PROJEKTNR : 3530

MOS - NR : 0609 - 0004

DATUM : 790102

SCHIJNWERPER, VERDUISTERD



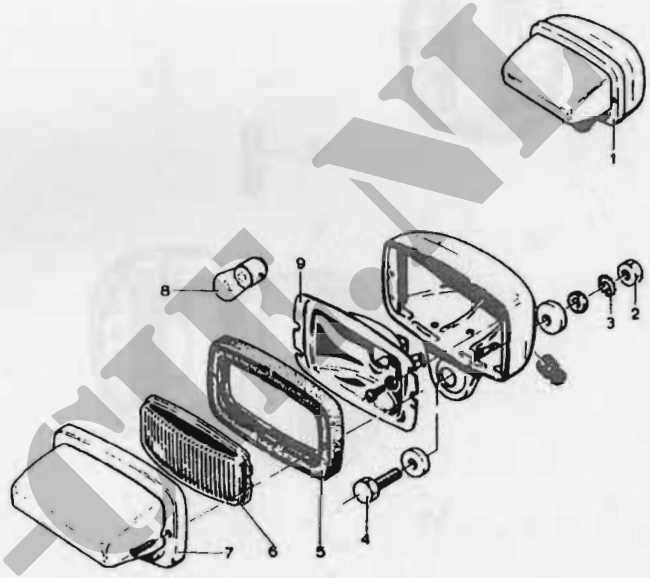

Y-OUR NL

PROJECT-NUMMER 3530
MOS-NUMMER 0609-0003

KENTEKENPLAATLAMP

DATUM 791027
BLADNR 1

FIG NR	NSN	FCN	FABRIEKSARTIKELNUMMER	ARTIKELOMSCHRIJVING		AANT GEMONT	ECH	OPMERKINGEN
1	6220-12-173-2259	08095	2KA001 386-281	KENTEKENPLAATLAMP		2	2	
2	6240-12-120-7948	H0001 H0002	119022 13844	GLOEILAMP	24V5W	2	2	

Y-CIE.NL

PROJEKTNR : 3530

MOS - NR : 0609 - 0003

KENTEKENPLAATLAMP

DATUM : 790102



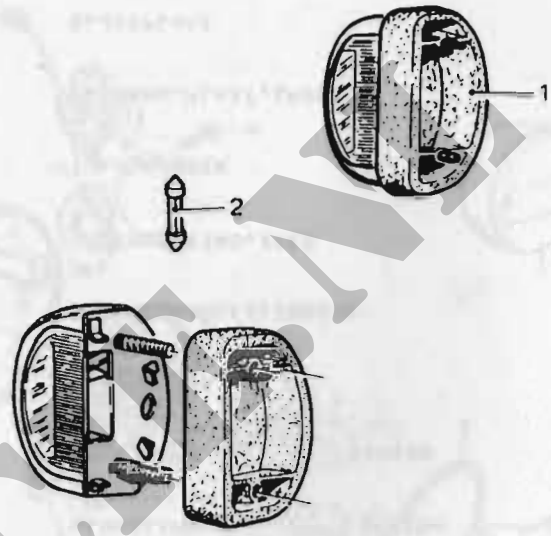

Y-CAR.NL

Komplect € 55

PROJECT-NUMMER 3530
MOS-NUMMER 0609-0002 ACHTERLAMP, GECOMBINEERD

DATUM 791027
BLADNR 1

FIG NR	NSN	FCN	FABRIEKSARTIKELNUMMER	ARTIKELOMSCHRIJVING	AANT GEMONT	ECH	OPMERKINGEN
1	6220-17-043-9778	H0001	744362	LICHT,STOP-ACHTER,VO	2	2	
2	6220-17-043-7045	H0001 D8095	744628 9EL.105087 00	GLAS,ACHTERLICHT	2	2	€ 35
3	5330-17-043-7037	H0001 D8095	744667 9GD 107620 01	O-RING	2	2	
4	6240-17-006-6924	H0001 H0002	176043 13498	GLOEILAMP 24V21W	4	2	
5	6240-17-028-4858	H0001 H0002	334597 13814	GLOEILAMP 24V10W	2	2	
6	6240-17-005-3380	H0001 H0002	329731 13849	GLOEILAMP 24V3W	4	2	
7	6250-17-043-7048	H0001 D8095	744609 9FT 105112 00	LAMPHOUDER	2	2	
8	5305-12-136-5315	H0001 D8286	318910 M5X16DIN7985-4.6VCAD	SCHROEF,BOLCILINDERK	4	2	
9	5310-17-017-6308	H0001 D8286	251937 A5,3DIN6798	ONDERLEGRING,VEER	4	2	
10	5325-17-043-7034	H0001 F0331	744361 8050 151 004	TULE,RUBBER	2	2	
11	6220-17-043-7050	H0001 U8095	744668 8KV 002139 00	PAKKING,PLAAT,SPECIA	2	2	
12	5330-17-050-8025	H0099	5330 158	SLUITPLAAT	1	2	
13	5305-12-142-5535	H0001 U8286	744666 M4X20DIN7985-4.8VCAD	SCHROEF,BOLCILINDERK	4	2	

Y-CH.NL

PROJEKTNR : 3530

DATUM : 790102

MOS - NR : 0609 - 0002

ACHTERLAMP, GECOMBINEERD



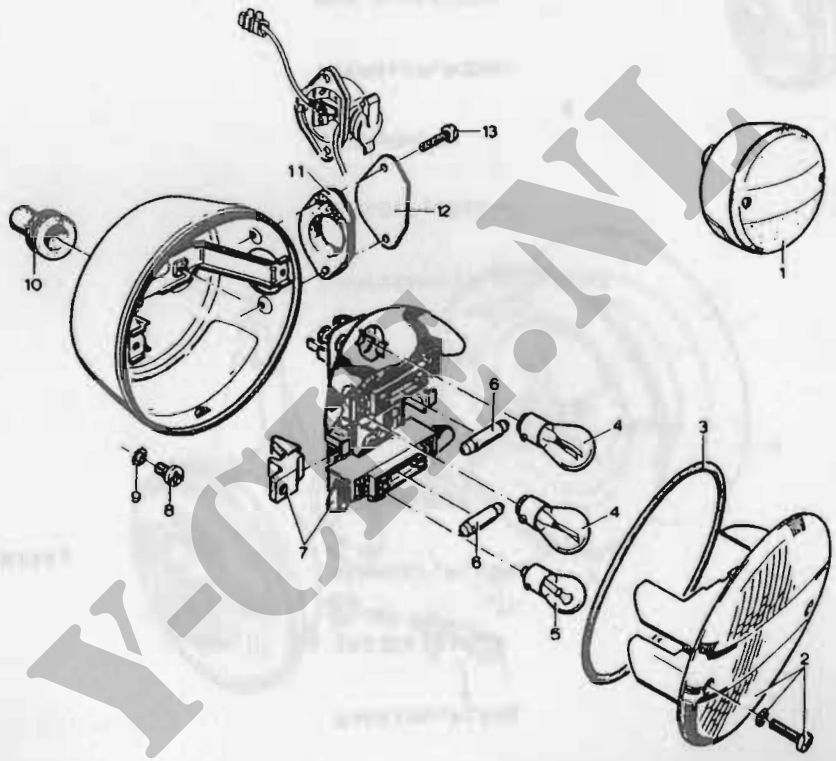

Y-OH.NL

PROJECT-NUMMER 3530 DATUM 791027
MOS-NUMMER 0609-0001 KOPLAMP BLADNR 1

FIG NR	NSN	FCN	FABRIEKSARTIKELNUMMER	ARTIKELOMSCHRIJVING	AANT GEMONT	ECH	OPMERKINGEN
1	6220-17-043-7043	H0001	106333	LICHT,KOP	2	2	
		F0796	6120016 50				
2	5330-17-043-7035	H0001	590786	PAKKING,FLENS	1	2	
		F0796	800101				
3	5330-17-043-7035	H0001	590784	VASTZETRING	1	5	
		F0796	661014				
4	5305-00-014-4811	H0001	319176	SCHROEF,PLAAT	6	2	
		D8286	84,8X12,7DIN7981				
5	6250-17-043-7047	H0001	591601	LAMPHOUDER	1	2	
		F0796	19005				
6	6240-17-604-3324	H0001	309768	GLOEILAMP 24V4W	1	2	
		H0002	13929				
7	5325-17-043-7033	H0001	591600	TULE,RUBBER	1	2	
		F0796	800110				
8	6220-17-043-7044	H0001	108223	LAMPEENHEID,KOPLICHT	1	2	
		F0796	460035				
9	5305-17-043-7028	H0001	591597	SCHROEF,STEL-	3	2	
		F0796	001394				
10	6250-17-043-7046	H0001	591599	LAMPHOUDER	1	2	
		F0796	000703				
11	5340-17-043-7040	H0001	591602	VEERKLEM,BORG-	2	2	
		F0796	000292 51				
12	5340-17-043-7038	H0001	592208	DOP,KUNSTSTOF	3	2	
		F0796	002047 50				
13	6240-12-129-6156	H0001	309751	GLOEILAMP 24V55/50W	1	2	
		H0002	13620				
14	6250-17-043-9393	H0001	557038	CONTACTENDRAGER,LAMP	1	2	

Y-CIE.NL

PROJEKTNR : 3530

MOS - NR : 0609 - 0001

KOPLAMP

DATUM : 790102



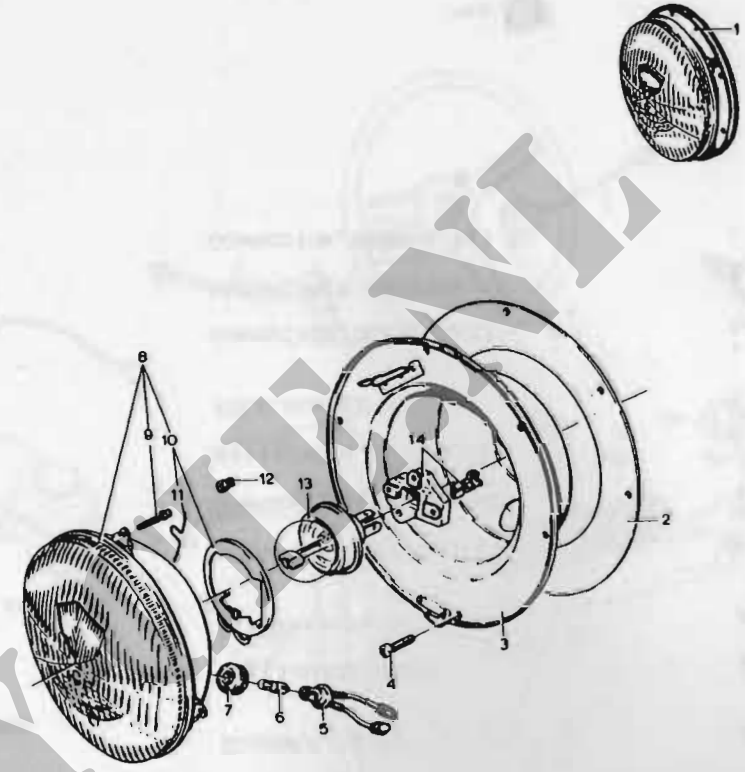

YOUNL

KOPLAMP

0609 - 0001

FIG NR	NSN	FCN	FABRIEKSARTIKELNUMMER	ARTIKELOMSCHRIJVING	AANT GEMONT	ECH	OPMERKINGEN
17	5310-17-631-6450	H0001	251902	ONDERLEGRING,VLAK	1	2	
18	5305-12-142-5692	H0001 D8286	521837 B3,5X16DIN7981GALZN8C	SCHROEF,PLAAT	1	2	
19	5305-12-142-5744	H0001 D8286	558154 B5,5X13DIN7981GALZN8C	SCHROEF,PLAAT	2	2	
20	5920-17-043-8936	H0001	744239	VEILIGHEDENKAST	1	3	
21	5305-12-142-5554	H0001 D8286	318913 M5X25DIN7985-4-6GALZN8C	SCHROEF,BOLCILINDERK	2	2	
22	5920-17-017-1926	H0001	207567	SMELTVEILIGHEID,NIET	10	2	
23	5920-17-706-1545	H0001	150884	SMELTVEILIGHEID,NIET	2	2	
24	5935-00-333-9414	19207	7723308	WARTELMOER,ELEKTRISC	1	3	
25	5325-00-338-1274	H0001 19207	744046 7524564	TULE,RUBBER	1	3	
26	5935-00-201-6673	21450	7722352	CONNECTOR,DUOS,ELEKT	1	3	
27	5935-00-377-8589	96906	MS25043-22C	DEKSEL MET KETTING	1	2	
28	5935-12-121-7285	H0001 D8015	179392 0 352 222 002	CONNECTOR,DOOS,ELEKT	1	2	

Y-CIEL.NL

PROJEKTNR : 3530

MOS - NR : 0608 - 0001

STOPCONTACTEN

DATUM : 790102

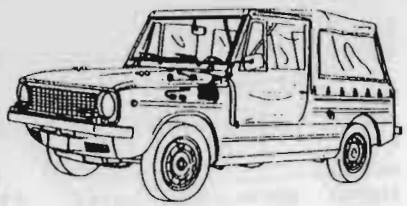

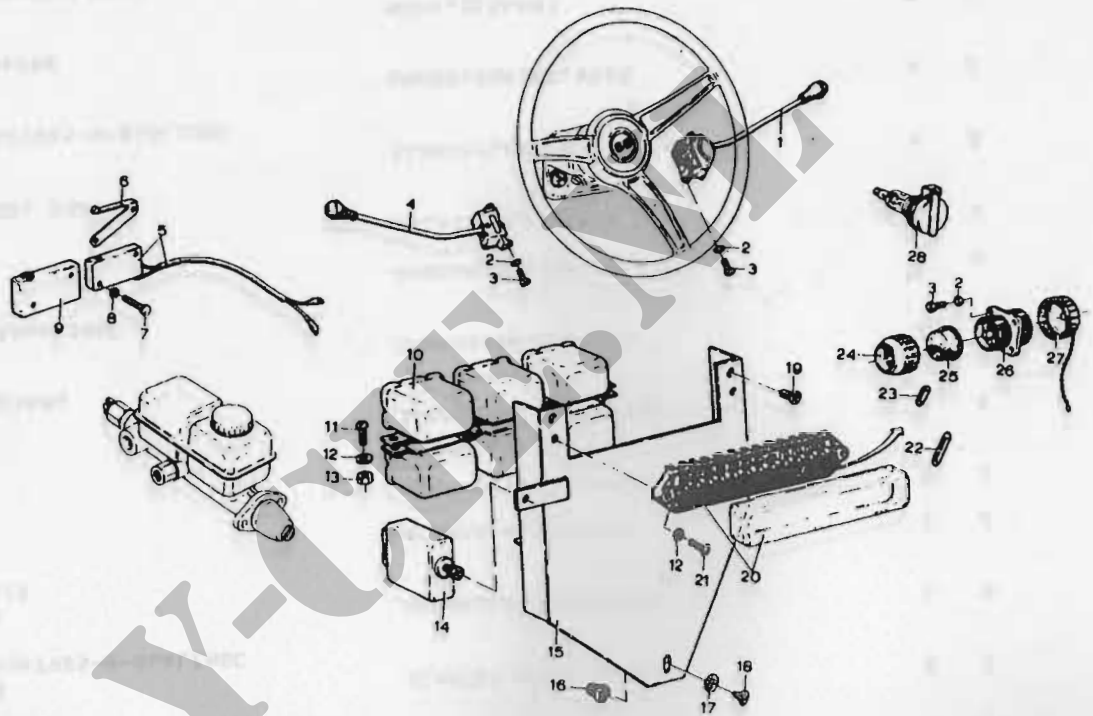

Y-CLUB NL

STOPCONTACTEN, SCHAKELAARS EN ZEKERINGHOUDER

0608 - 0001

PROJECT-NUMMER 3530 DATUM 791027
MOS-NUMMER 0608-0001 STOPCONTACTEN BLADNR 1

FIG NR	NSN	FCN	FABRIEKSARTIKELNUMMER	ARTIKELOMSCHRIJVING	AANT GEMONT	ECH	OPMERKINGEN
1	6220-17-043-8927	H0001	593509	REGELAAR,RICHTINWYZE	1	3	
2	5310-17-017-6307	H0001	251936	ONDERLEGRING,VEER	8	3	
		D8286	A4,3DIN6798				
3	5305-12-142-5529	H0001	318903	SCHROEF,BOLCILINDERK	8	3	
		D8286	M4X10DIN7985-8-8GALZN8C				
4	5930-17-043-9384	H0001	593510	SCHAKELAAR,HEFBOOM	1	3	
		D8143	12432125				
5	5930-17-043-9653	H0001	225258	SCHAKELAAR,MICRO	1	2	
6	5930-17-043-8992	H0001	893559	AANPASSTUK,SCHAKELAA	1	2	
		F0282	83153L				
7	5305-12-126-7007	H0001	580586	SCHROEF,CILINDERKOP	2	2	
		D8286	AM3X15DIN84				
8	5310-17-043-7690	H0001	251924	ONDERLEGRING,VEER	2	2	
		D8286	A3DIN128GALZN5C				
9	2590-17-043-9368	H0001	894365	AFDEKKING,SCHAKELAAR	1	2	
10	5945-17-043-8726	H0001	265401	RELAIS,VLAKANKER	6	2	
		D8015	0 332 002 030				
11	5305-12-146-8145	H0001	523110	SCHROEF,BOLCILINDERK	4	2	
		D8286	M5X10DIN7985-4-8GALZN5C				
12	5310-17-017-6308	H0001	251937	ONDERLEGRING,VEER	6	2	
		D8286	A5,3DIN6798				
13	5310-17-015-7106	H0001	251273	MOER,ZESKANT	6	2	
		D8286	M5DIN934-8GALZN8C				
14	5945-17-043-8725	H0001	107893	KNIPPERLICHTAUTOMAAT	1	2	
		D8095	96P2+1 21W24V				
15		H0001	744158	STEUN	1	5	
16	5325-17-043-9357	H0001	557917	TULE,KUNSTSTOF	1	2	

Y-CIE.NL

PROJEKTNR : 3530

MOS - NR : 0608 - 0001

STOPCONTACTEN

DATUM : 790102

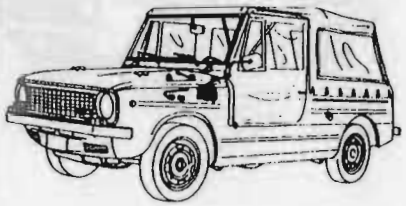

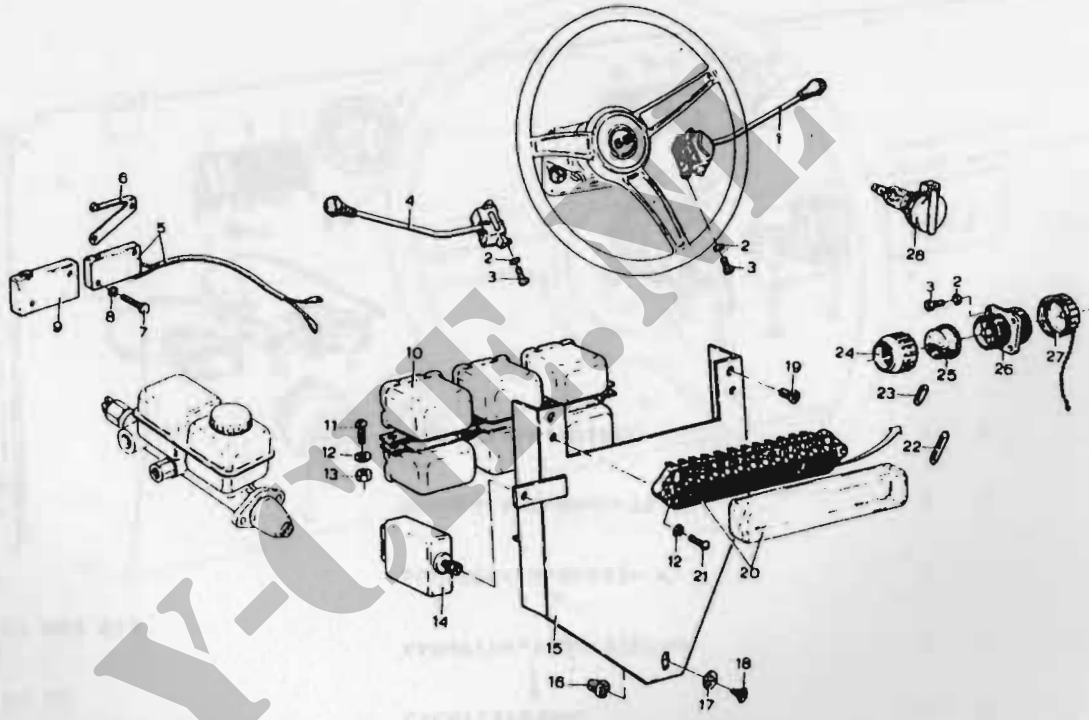

Y-OUT.NL

STOPCONTACTEN, SCHAKELAARS EN ZEKERINGHOUDER

0608 - 0001

FIG NR	NSN	FCN	FABRIEKSARTIKELNUMMER	ARTIKELOMSCHRIJVING	AANT GEMONT	ECH	OPMERKINGEN
16	6210-17-043-8730	H0001	331366	LICHT,SIGNAAL	1	2	
		D8143	25 68 21 28				
17	6210-17-043-8731	H0001	331369	LICHT,SIGNAAL	1	2	
		D8143	25 68 21 31				
18	6680-17-043-8732	H0001	742808	AANWYZER,VLOEISTOFHO	1	2	
		D2476	K301 473 001 012				
19	5930-12-121-7281	H0001	179704	SCHAKELAAR,DRAAI-	1	2	
		D8129	8435				
20	5930-17-043-8792	H0001	215796	SCHAKELAAR,DRUK-TREK	1	2	
		D8143	32042100				
21	5930-17-043-9014	H0001	105993	SCHAKELAAR,TUIMEL	1	2	
		F2993	100556				

Y-CIE.NL

PROJEKTNR : 3530

MOS - NR : 0607 - 0001

INSTRUMENTEN

DATUM : 790102



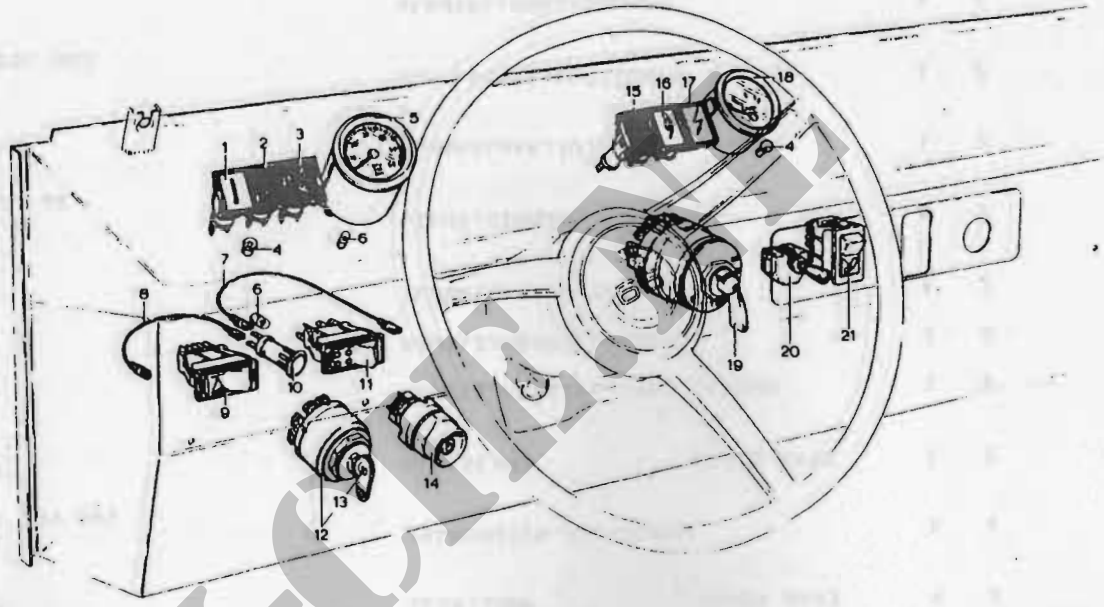

Y-CLUB.NL

INSTRUMENTEN, CONTROLELAMPEN EN SCHAKELAARS

0607 - 0001

FIG NR	NSN	FCN	FABRIEKSARTIKELNUMMER	ARTIKELOMSCHRIJVING	AANT GEMONT	ECH	OPMERKINGEN
1	6685-17-043-8739	H0001 D8143	331370 25 68 21 32	LICHT,SIGNAAL	1	2	
2	6210-17-043-8727	H0001 D8143	502311 25 66 21 01	LICHT,SIGNAAL	1	2	
3	6210-17-043-8728	H0001 D8143	167770 25 68 21 23	LICHT,SIGNAAL	1	2	
4	6240-12-120-7952	H0001 H0002	356098 13913	GLOEILAMP 24V2W BA9S	7	2	
5	6680-17-043-8734	H0001 D2476	742741 333430 009 001	TACHOMETER,ELEKTRONI	1	2	
6	6240-17-005-3377	H0001 H0002	119038 13829	GLOEILAMP 24V3W BA7S	2	2	
7		H0001	805455	KABELSAMENSTEL,ENKE L450MM	1	5	
8		H0001	805454	KABELSAMENSTEL,ENKEL	1	2	
9	5930-17-043-8976	H0001 F2993	744145 100955	SCHAKELAAR,TUIMEL-	1	2	
10	6210-12-172-5312	H0001 D8143	568990 25 67 21 28	LICHT,SIGNAAL	1	2	
11	5930-17-043-9016	H0001 F2993	164869 100806	SCHAKELAAR,TUIMEL-	1	2	
12	2920-12-121-7213	H0001 D8015	179369 0 342 301 002	SCHAKELAAR,SLOT,ONTS	1	2	
13	2920-12-121-7214	H0001 D8015	744725 3 341 980 000	SLEUTEL,BORG,SCHAKEL	1	2	
14	5930-17-042-9982	H0001 D8015	107026 0 343 004 003	SCHAKELAAR,DRUKKNOP	1	2	
15	6210-17-043-8729	H0001 D8143	167771 25 68 21 24	LICHT,SIGNAAL	1	2	

Y-CH.NL

PROJEKTNR : 3530

MOS - NR : 0607 - 0001

INSTRUMENTEN

DATUM : 790102



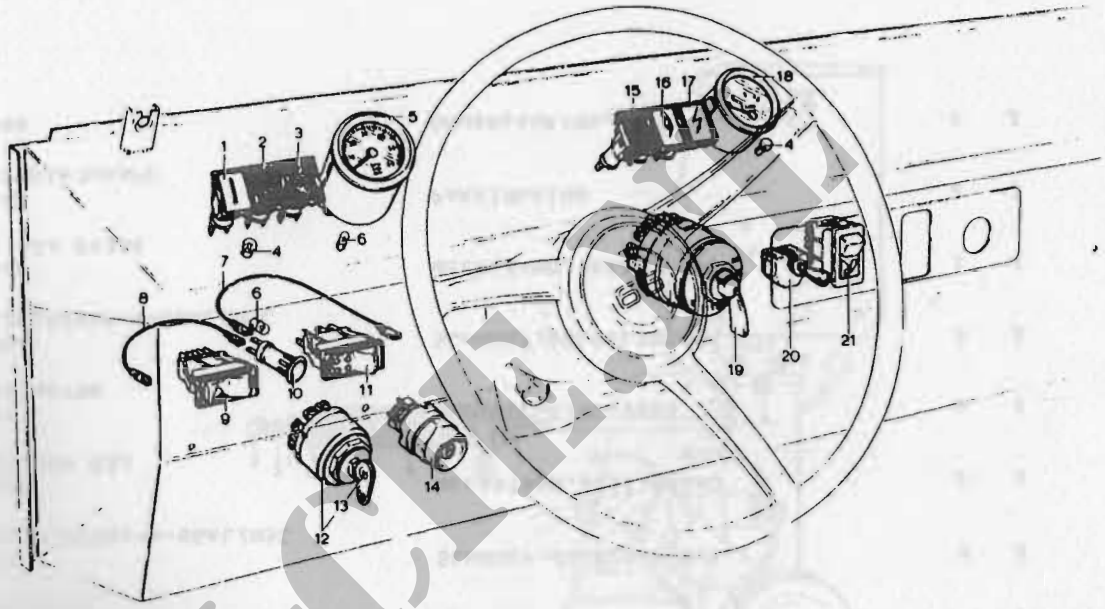

Y-CLASSIC

INSTRUMENTEN, CONTROLELAMPEN EN SCHAKELAARS

0607 - 0001

FIG NR	NSN	FCN	FABRIEKSARTIKELNUMMER	ARTIKELOMSCHRIJVING	AANT GEMONT	ECH	OPMERKINGEN
1		H0001	744383	MONTAGEPLAAT	1	5	
2	5310-17-702-1677	H0001 D8286	251938 A6,4DIN6798	ONDERLEGRING,VEER	4	2	
3	5310-17-003-6767	H0001 D8286	251274 M6DIN934-8GALZN8C	MOER,ZESKANT	2	2	
4	5310-17-003-1135	H0001 D8286	324252 86,4DIN125	ONDERLEGRING,VLAK	1	2	
5	5305-12-142-5565	H0001 D8286	318915 AM6X10DIN7985-4-8GALZN5C	SCHROEF,BOLCILINDERK	3	2	
6	5905-17-043-9022	H0001 D8015	247632 1 224 509 032	WEERSTAND,VAST,DRAAD	1	2	
7	5310-17-017-6307	H0001 D8286	251936 A4,3DIN6798	ONDERLEGRING,VEER	2	2	
8	5305-12-142-5531	H0001 D8286	318904 M4X12DIN7985-4-8GALZN5C	SCHROEF,BOLCILINDERK	2	2	
9	5905-17-043-8941	H0001 H0002	744418 2322 323 24338	WEERSTAND,VAST,DRAAD	1	2	
10	5330-17-603-0267	H0001 D8286	319241 A14X20DIN7603FV	PAKKINGKING	2	2	
11	5310-17-043-9779	H0001	744386	ONDERLEGRING,BORST	2	2	

Y-CH.NL

PROJEKTNR : 3530

MOS - NR : 0605 - 0003

VOORSCHAKELWEERSTAND

DATUM : 790102



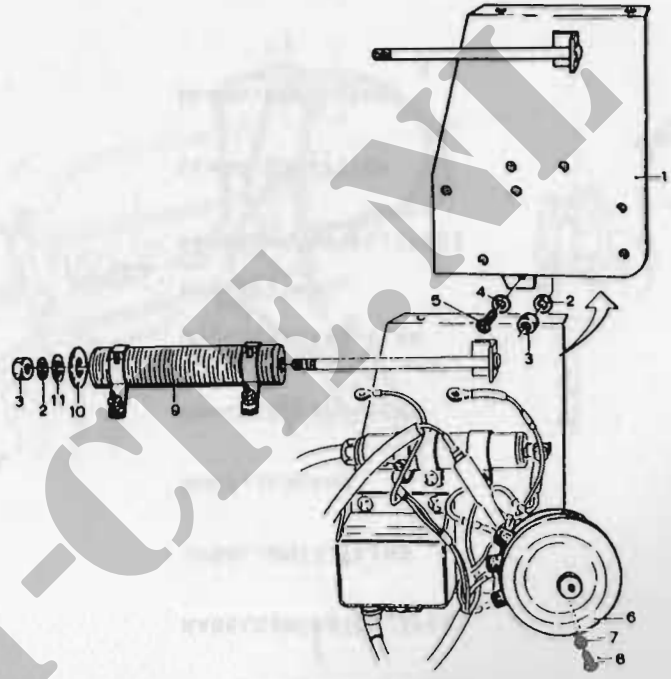

Y-CIF.NL

VOORSCHAKELWEERSTAND, BOBINE EN WEERSTAND, KACHELMOTOR

PROJECT-NUMMER 3530
MOS-NUMMER 0605-0002 BOUGIES, KABELS EN BOBINE

DATUM 791027
BLADNR 1

FIG NR	NSN	FCN	FABRIEKSARTIKELNUMMER	ARTIKELOMSCHRIJVING	AANT GEMONT	ECH	OPMERKINGEN
1	2920-12-125-7593	H0001 D8015	110800 0 240 235 004	BOUGIE,VONK-	4	2	€ 9
2	2920-17-043-9776	H0001 H0050	742851 742851LG355	KABELSAMENSTEL,SPECI	4	2	
3	2920-17-043-8788	H0001 D8015	742852 0 290 320 053	KABELSAMENSTEL,SPECI	1	2	GEBRUIKT 110
4	2920-17-043-8786	H0001 D8015	262287 0 221 112 002	SPOEL,ONTSTEKING	1	2	€ 175
5	5306-17-015-5502	H0001 D8286	251624 M8X30DIN933-8-8GALZN8C	BOUT,ZESKANT	2	2	
6	5310-12-143-8515	H0001 D8286	251928 A8DIN128	ONDERLEGRING,VEER	2	2	
7	5310-17-003-8217	H0001	251905	ONDERLEGRING,VLAK	2	2	
8	5365-17-043-8943	H0001	744637	BUS,AFSTAND	2	2	
9	2920-17-043-8789	H0001 D8015	742853 0 290 406 019	KABELSAMENSTEL,SPECI	1	2	
10	4720-17-043-8796	H0001 F0783	224815 0608 454 900	SLANG,KUNSTSTOF	1	2	
11	4720-17-043-8797	H0001 F0783	224816 0760 472 200	SLANG,KUNSTSTOF	2	2	

Y-CIT.NL

PROJEKTNR : 790102

MOS - NR : 0605 - 0002

DATUM : 790102

BOUGIES, KABELS EN BOBINE



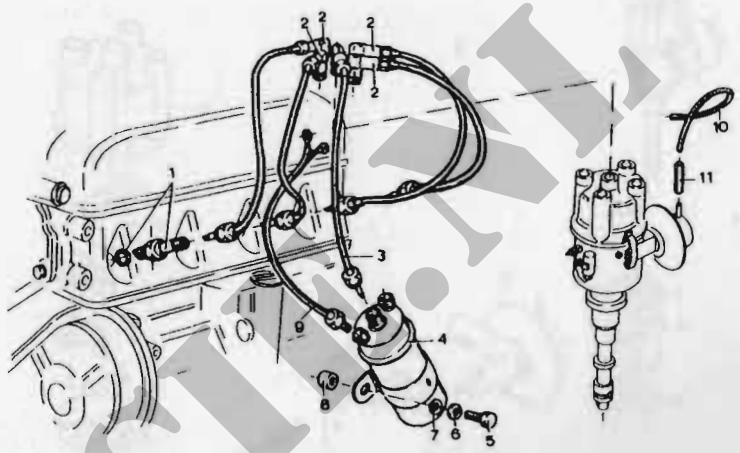

Y-CIT.NL

BOUGIES, BOUGIEKABELS EN BOBINE

0605 - 0002

FIG NR	NSN	FCN	FABRIEKSARTIKELNUMMER	ARTIKELOMSCHRIJVING	AANT GEMONT	ECH	OPMERKINGEN
15	2920-17-043-7413	H0001 D8015	744625 1234 332 215	ROTOR,STROOMVERDELER	1	2	
16	2920-17-043-7414	H0001 D8015	744626 1235 522 285	KAP,STROOMVERDELER	1	2	

Y-CIE.NL

PROJEKTNR : 3530

MOS - NR : 0605 - 0001

STROOMVERDELER

DATUM : 790102

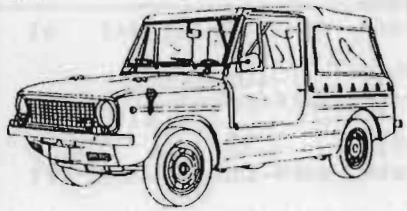

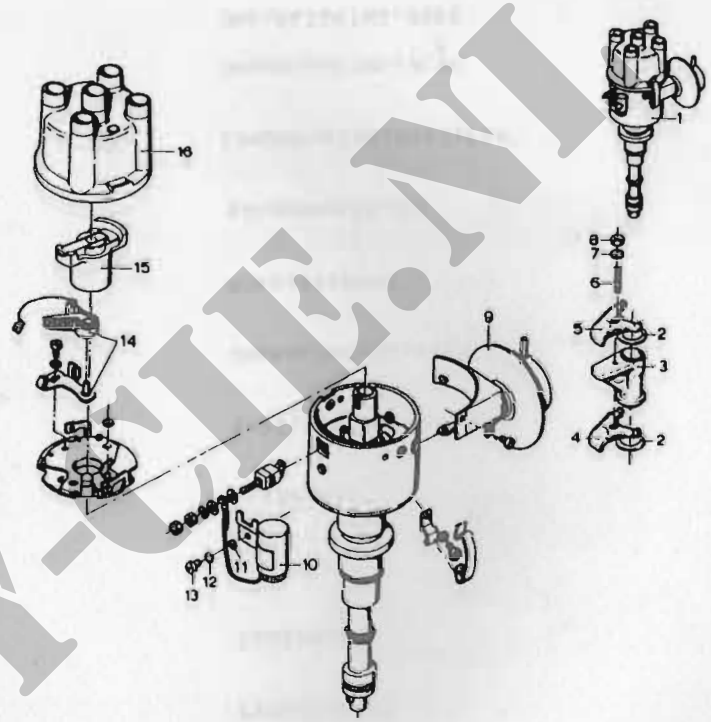

Y-CIE.NI

PROJECT-NUMMER 3530
MOS-NUMMER 0605-0001 STROOMVERDELER

DATUM 791027
BLADNR 1

FIG NR	NSN	FCN	FABRIEKSARTIKELNUMMER	ARTIKELOMSCHRIJVING	AANT GEMONT	EEH	OPMERKINGEN
1	2920-17-043-7411	H0001 D8015	742850 0231 170 112	ONDERBREKER-STROOMVE	1	2	
2	5330-17-043-7423	H0001 F0783	224817 607 1557	PAKKINGRING	2	2	
3		H0001 F0783	742882 0003 814 900	TUSSENSTUK	1	5	
4	2920-17-045-5726	H0001 F0783	744766 0003 815 000	KLEMPLAAT	1	2	
5	2920-17-043-7412	H0001 F0783	224814 0555 485 600	KLEMPLAAT	1	2	
6	5307-17-043-7418	H0001 F0783	224650 8016 070 252	TAPEIND,CILINDRISCH	2	2	
7	5310-17-043-7419	H0001 F0783	224812 7903 056 042	ONDERLEGRING,VEER	2	2	
8	5310-17-043-6008	H0001 F0783	224726 7903 032 012	MOER,ZESKANT	2	2	
9	2920-17-043-7416	H0001 D8015	744627 1237 121 619	VACUUMREGELAAR	1	2	
10	5910-17-043-7427	H0001 D8015	744624 1237 330 286	CONDENSATOR,VAST,PAP	1	2	
11	5310-17-631-6450	H0001	251902	ONDERLEGRING,VLAK	1	2	
12	5310-17-017-6307	H0001 D8286	251930 A4,300N6798	ONDERLEGRING,VEER	1	2	
13	5305-17-003-5786	H0001 D8286	251338 AM4X8DIN84-4-6GALZN8C	SCHROEF,CILINDERKOP	1	2	
14	2920-17-043-7415	H0001 D8015	224564 1237 013 044	CONTACTENSTEL,STROOM	1	2	

Y-CIF.NL

PROJEKTNR : 3530

MOS - NR : 0605 - 0001

STROOMVERDELER

DATUM : 790102



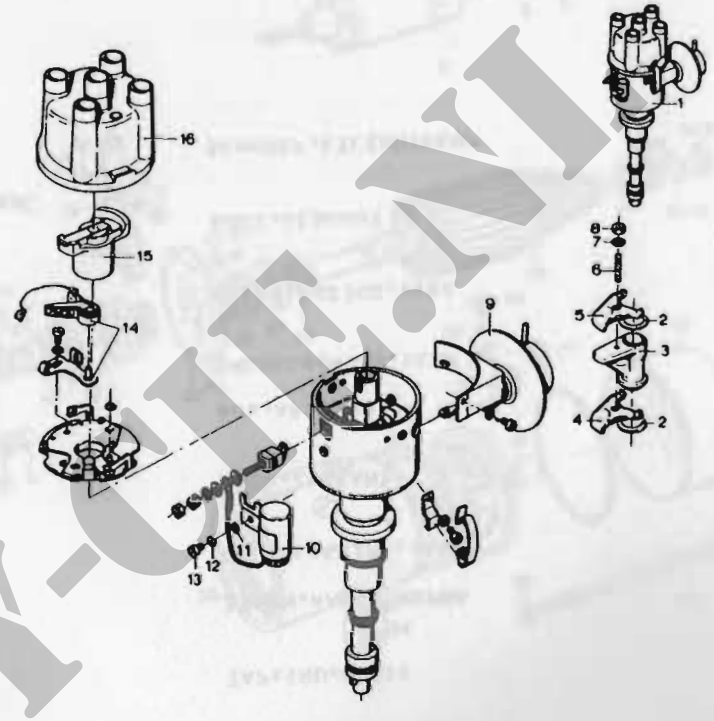

Y-CE.NL

FIG NR	NSN	FCN	FABRIEKSARTIKELNUMMER	ARTIKELOMSCHRIJVING	AANT GEMONT	ECH	OPMERKINGEN
43	5310-17-043-6972	H0001 D8015	537396 1 000 100 000	ONDERLEGRING,VLAK	2	3	
44	5307-17-043-8991	H0001 D8015	744704 1 003 527 00d	TAPEIND,BORST	2	3	
45		H0001	742906	STEUN,AANZETMOTOR	1	5	
46	5310-12-144-6234	H0001 D8286	251926 A5DIN128	ONDERLEGRING,VEER	2	3	
47	5310-17-015-7108	H0001 D8286	251273 M5DIN934GALZN8C	MOER,ZESKANT	2	3	
48	5310-17-043-9781	H0001	744642	BUS,AFSTAND	2	3	
49	5310-17-003-8217	H0001 D8286	325421 A8,4DIN125STGALZN5C	ONDERLEGRING,VLAK	2	3	
50	5310-12-143-8515	H0001 D8286	251928 A8,2DIN128GALZN5C	ONDERLEGRING,VEER	2	3	
51	5306-17-003-6323	H0001 D8286	126720 M8X16DIN933-8-8GALZN8C	BOUT,ZESKANT	2	3	
52	5305-17-631-6782	H0001 D8015	744699 1 003 410 007	SCHROEF,CILINDERKOP	2	5	

Y-CIEL

PROJEKTNR : 3530

MOS - NR : 0603 - 0001

STARTMOTOR

DATUM : 790102

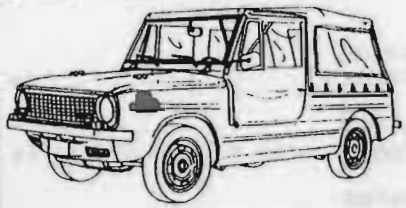

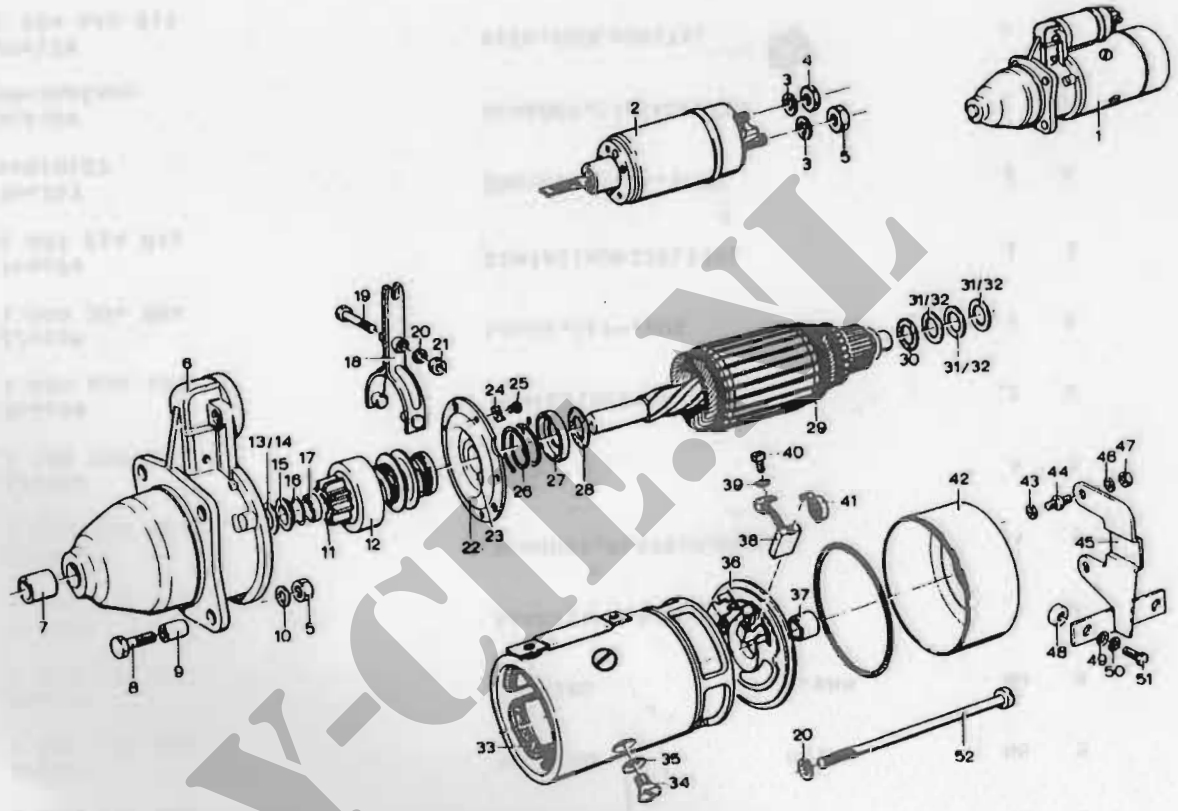

Y-CIT.NL

FIG NR	NSN	FCN	FABRIEKSARTIKELNUMMER	ARTIKELOMSCHRIJVING	AANT GEMONT	ECH	OPMERKINGEN
29	2920-17-043-8981	H0001 D8015	744678 1 004 012 403	ANKER,MOTOR	1	5	
30		H0001 D8015	222078 1 000 112 012	ISOLATIERING	1	5	
31	2920-12-136-1032	H0001 D8015	222077 1 000 101 021	VULRING 0,2MM	NB	5	
32	5310-17-631-6780	H0001 D8015	744697 1 000 101 002	VULRING 0,8MM	NB	5	
33	2920-12-121-7222	H0001 D8015	744675 1 004 112 011	WIKKELING,VELDBEKRAC	1	5	
34	5305-17-043-9017	H0001 D8015	222043 2 910 551 281	SCHROEF,PLATVERZONKE	4	5	
35	5330-17-630-1653	H0001 D8015	120752 2 100 550 001	RING	4	5	
36	2920-17-043-8989	H0001 D8015	744698 1 005 852 307	SCHILD,ELEKTRISCHE M	1	5	
37	3120-17-043-9020	H0001 D8015	224585 1 000 301 001	LAGER,GLY-,BUS	1	5	
38	5977-17-043-8982	H0001 D8015	744679 2 007 014 041	CONTACTBORSTELSTEL	1	3	
39	5310-17-006-1854	H0001 D8286	744707 B4D1N127	ONDERLEGRING,VEER	2	3	
40	5305-17-003-5785	H0001 D8286	522486 AM4X601N84	SCHROEF,CILINDERKOP	2	3	
41	5340-12-121-7219	H0001 D8015	204178 1 004 652 015	VEER,KOOLBORSTEL	2	3	
42		H0001 D8015	744702 1 000 520 014	KAP	1	5	

Y-CIF.NL

PROJEKTNR : 3530

MOS - NR : 0603 - 0001

STARTMOTOR

DATUM : 790102

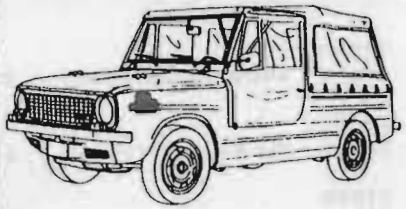

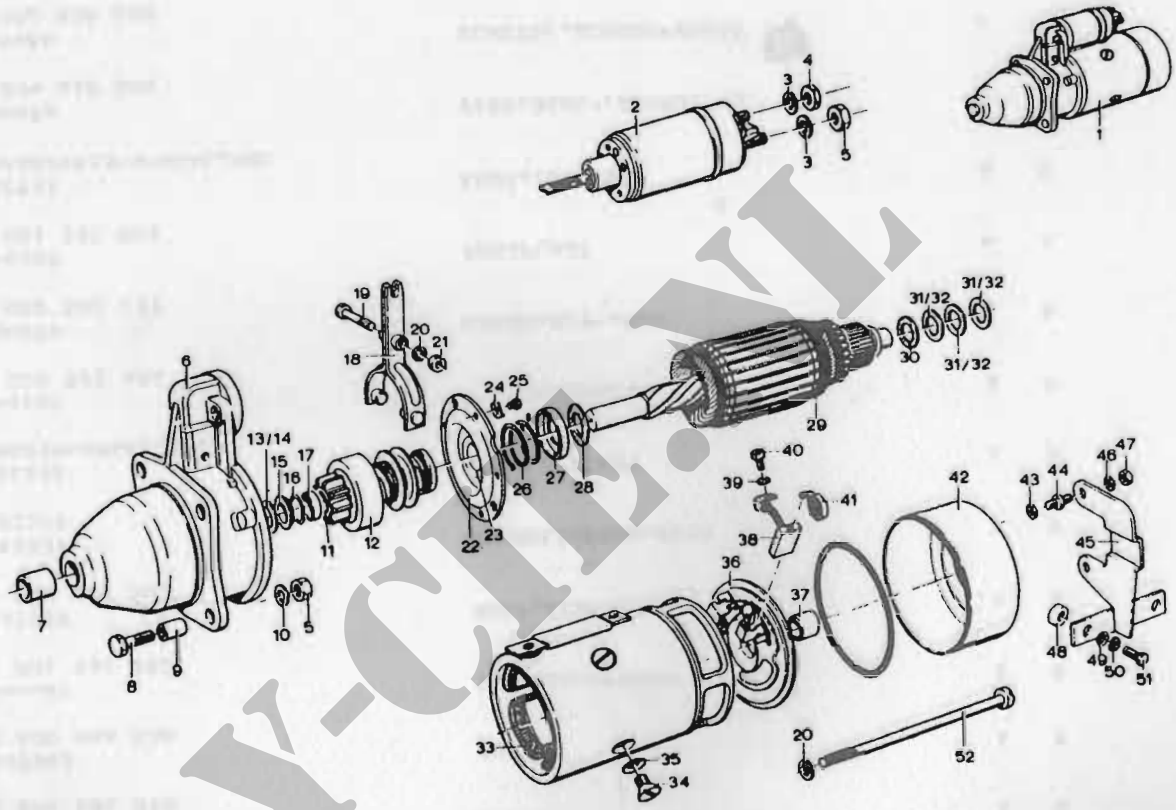

Y-CIT.NL

PROJECT-NUMMER 3530
MOS-NUMMER 0603-0001 STARTMOTOR

DATUM 791027
BLADNR 2

FIG NR	NSN	FCN	FABRIEKSARTIKELNUMMER	ARTIKELOMSCHRIJVING	AANT GEMONT	ECH	OPMERKINGEN
15	5310-17-043-8986	H0001 D8015	744692 2 000 220 050	RING	1	5	
16	5365-17-043-9019	H0001 D8015	224579 1 004 601 010	BORGRING	1	5	
17	5310-17-043-9029	H0001 D8015	537383 2 000 202 030	BUS	1	5	
18	2920-12-139-6439	H0001 D8015	744689 1 001 933 051	SCHAKELHEFBOOM	1	5	
19	5306-17-043-9027	H0001 D8015	537367 1 003 410 003	BOUT,ZESKANT	1	5	
20	5310-17-002-0309	H0001 00000	242037 103309	ONDERLEGRING,VEER	3	5	
21	5310-17-022-1791	H0001 D8286	251282 BM6DIN439GALZN8C	MOER,ZESKANT	1	5	
22	2920-12-139-6440	H0001 D8015	744685 1 005 822 351	TUSSENSCHILD	1	5	
23	3120-17-631-6775	H0001 D8015	134879 2 000 301 137	LAGER,GLY-,BUS	1	5	
24	5310-12-139-6441	H0001 D8015	744688 1 001 331 001	BORGPLAAT	4	5	
25	5306-17-631-7443	H0001 D8286	222573 M4X8DIN933-8-8GALZN8C	BOUT,ZESKANT	4	5	
26	5340-12-129-4256	H0001 D8015	744676 1 004 610 000	VEER,DRUK-,SCHROEFVO	1	5	
27	5340-12-139-6443	H0001 D8015	744686 1 000 500 060	SCHOTEL,SCHROEFVORMI	1	5	
28	2920-17-631-6769	H0001 D8015	744687 1 000 112 000	ISOLATIERING	1	5	

Y-CIE.NL

PROJEKTNR : 3530

MOS - NR : 0603 - 0001

STARTMOTOR

DATUM : 790102

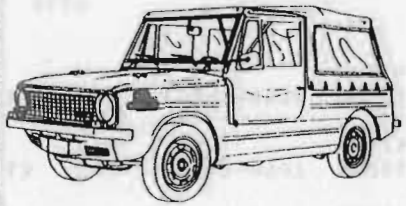

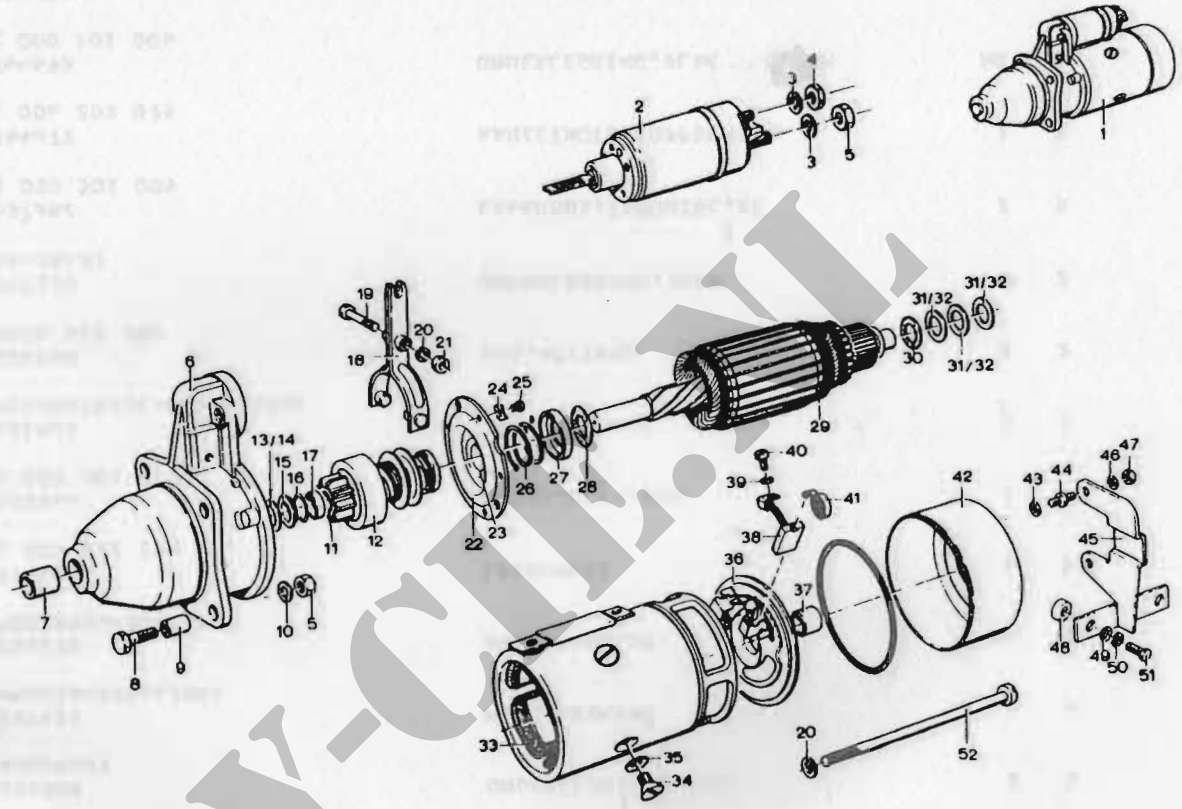

Y-CIE.NL

PROJECT-NUMMER 3530 DATUM 791027
MOS-NUMMER 0603-0001 STARTMOTOR BLADNR 1

FIG NR	NSN	FCN	FABRIEKSARTIKELNUMMER	ARTIKELOMSCHRIJVING	AANT GEMONT	ECH	OPMERKINGEN
1	2920-17-043-9024	H0001	262286	AANZETMOTOR,ELEKTRIS	1	2	
		D8015	0 001 204 006				
2	2920-17-043-8983	H0001	744680	RELAIS,VLAKANKER	1	3	
		D8015	0 331 302 078				
3	5310-17-026-3972	H0001	261028	ONDERLEGRING,VEER	2	3	
		D8286	B8DIN127				
4	5310-17-004-8988	H0001	537410	MOER,ZESKANT	1	3	
		D8286	BM8DIN439GALZN8C				
5	5310-17-004-7783	H0001	251275	MOER,ZESKANT	4	2	
		D8286	M8DIN934-8GALZN8C				
6		H0001	744684	LAGERHUIS	1	5	
		D8015	1 005 822 186				
7	3120-17-043-9026	H0001	537365	LAGER,GLY-,BUS	1	5	
		D8015	1 000 301 012				
8	5305-12-142-0511	H0001	251483	BOUT,ZESKANT	3	2	
		D8286	M8X40DIN931-6-8GALZN8C				
9	5365-17-043-9018	H0001	224560	BUS,AFSTAND	1	2	
		F0783	0608 420 300				
10	5310-17-003-1119	H0001	309126	ONDERLEGRING,VEER	3	2	
		D8286	B8DIN137				
11	3020-17-043-9028	H0001	537382	LAGERBUS,TANDWIEL,RE	2	5	
		D8015	1 000 301 009				
12	2920-17-043-8980	H0001	744077	AANZETMOTORKOPPELMEC	1	5	
		D8015	1 006 209 075				
13	5365-17-043-8987	H0001	744693	ONDERLEGRING,VLAK 0,2MM	NB	5	
		D8015	2 000 101 006				
14	5310-17-043-8988	H0001	744694	ONDERLEGRING,VLAK 1MM	NB	5	
		D8015	2 000 101 007				

Y-CIF.NL

PROJEKTNR : 3530

MOS - NR : 0603 - 0001

STARTMOTOR

DATUM : 790102



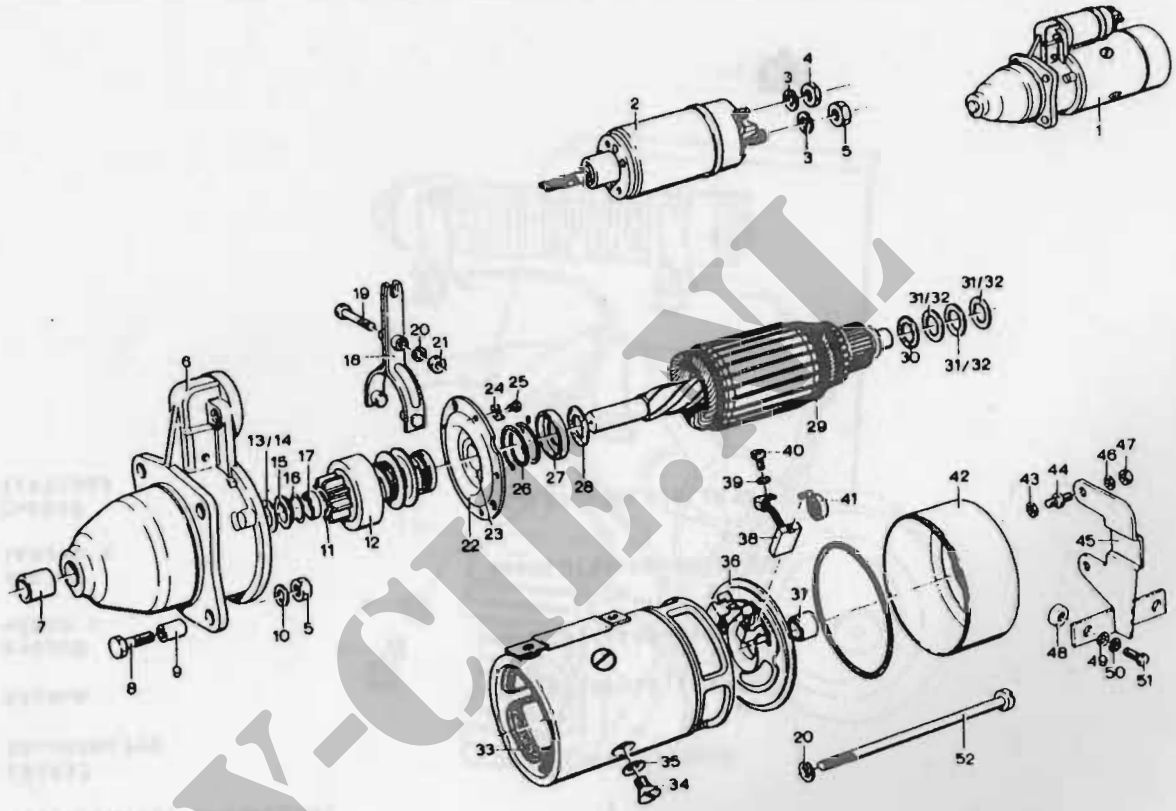

Y-CLE.NL

PROJECT-NUMMER 3530
MOS-NUMMER 0602-0001 STROOM-SPANNINGSREGELAAR

DATUM 791027
BLADNR 1

FIG NR	NSN	FCN	FABRIEKSARTIKELNUMMER	ARTIKELOMSCHRIJVING	AANT GEMONT	ECH	OPMERKINGEN
1	6110-17-043-8847	H0001	744591	REGELAAR,SPANNING	1	2	
		F2025	28V72370002				
2	5305-12-142-5550	H0001	521829	SCHROEF,BOLCILINDERK	2	2	
		D8286	M5X15DIN7985-4-6GALZNBC				
3	5310-17-017-6308	H0001	251937	ONDERLEGRING,VEER	2	2	
		D8286	A5,3DIN6798				
5	5975-17-043-8850	H0001	521866	ISOLATIETULE,ELEKTRI	3	2	
6	5940-17-043-9654	H0001	556320	AANSLUITKLEM,KABELSC	2	2	
		M2320	42569 1				
7	5940-17-023-7819	H0001	308731	AANSLUITKLEM,SNELLOS	1	2	
		M2320	160256 1				
8	5975-17-043-9021	H0001	246047	ISOLATIETULE,ELEKTRI	1	2	
		F0676	71991303				

Y-CIE.NL

PROJEKTNR : 3530

MOS - NR : 0602 - 0001

STROOM-SPANNINGSREGELAAR

DATUM : 790102



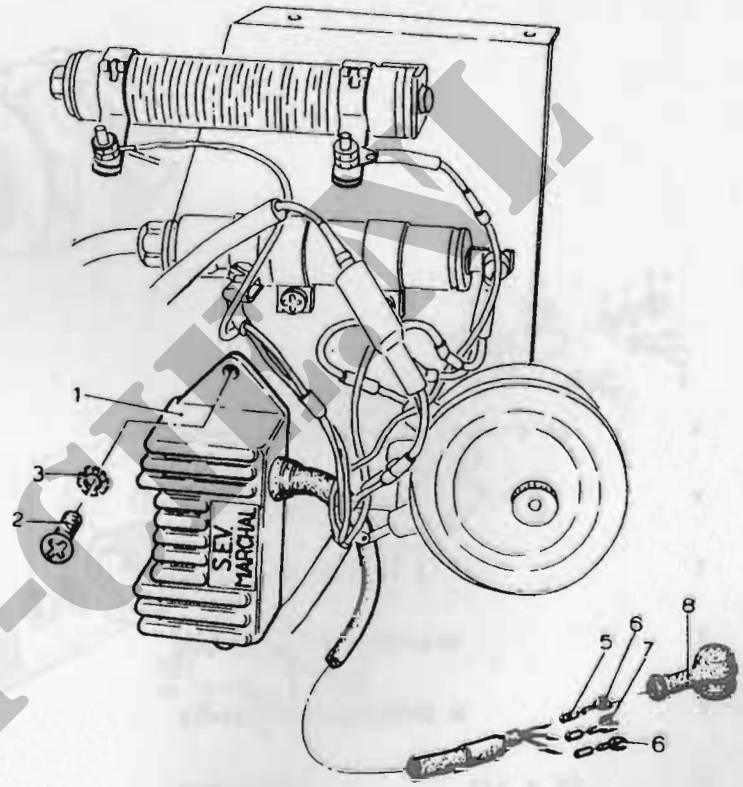

Y-CTA.NL

FIG NR	NSN	FCN	FABRIEKSARTIKELNUMMER	ARTIKELOMSCHRIJVING	AANT GEMONT	ECH	OPMERKINGEN
17	5306-17-044-9922	H0001	165597	BOUT,SLOT SET 4 ST	1	5	
		F0676	71946003				
18		H0001	744761	SCHILD,ELEKTRISCHE M	1	5	
		F0676	71923703				
19	5340-17-044-9925	H0001	744762	KAP,STOF- EN VOCHTWE	1	5	
		F0676	71947903				
20		H0001	744763	HALFGELEIDERSTEL	1	5	
		F0676	71211203				
21	2920-17-044-9909	H0001	246027	BEVESTIGINGSDELEN	1	5	
		F0676	71942603				
22	5961-17-044-9929	H0001	246029	HALFGELEIDER,DIODE POS,3 ST	1	5	
		F0676	71510113				

Y-CIE.NL

PROJEKTNR : 3530

DATUM : 790102

MOS - NR : 0601 - 0001

WISSELSTROOMGENERATOR

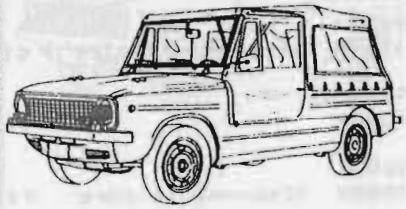

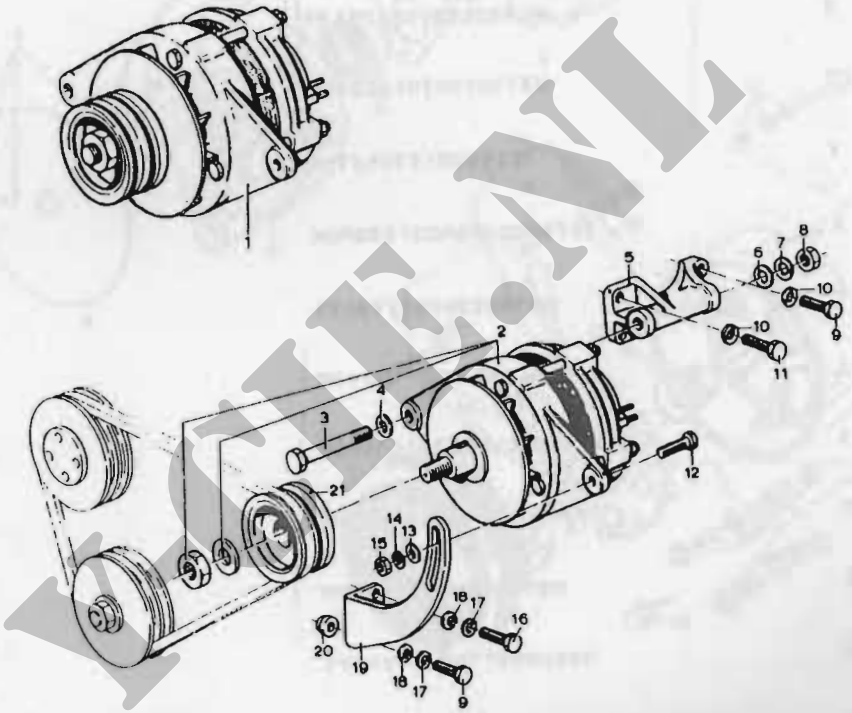

VGE.NL

PROJECT-NUMMER 3530 DATUM 791027
MOS-NUMMER 0601-0002 WISSELSTROOMGENERATOR BLADNR 1

FIG NR	NSN	FCN	FABRIEKSARTIKELNUMMER	ARTIKELOMSCHRIJVING	AANT GEMONT	ECH	OPMERKINGEN
1	2920-17-044-9904	H0001	104935	ROTOR,MOTORGENERATOR	1	5	
		F0676	71151403				
2	3110-12-157-8746	H0001	531478	LAGER,KOGEL,RADIAAL	1	5	
		F0676	71900103				
3	2920-17-044-9908	H0001	110020	BEVESTIGINGSDELEN	1	5	
		F0676	71942003				
4	3110-17-022-2418	H0001	531477	LAGER,KOGEL,RADIAAL	1	5	
		F0676	71900003				
5		H0001	744705	SCHILD,ELEKTRISCHE M	1	5	
		F0676					
6	6150-17-044-9934	H0001	531480	WAAIER,ELEKTRISCHE M	1	5	
		F0676	71990103				
7	2920-17-044-9907	H0001	531464	BEVESTIGINGSDELEN	1	5	
		F0676	71940703				
8	5977-17-044-9933	H0001	165588	HOUDER,CONTACTBORSTE	1	5	
		F0676	71931093				
11	5961-17-044-9926	H0001	165580	HALFGELEIDERSTEL	1	5	
		F0676	71201403				
12	5310-17-044-9923	H0001	246022	BEVESTIGINGSDELEN	1	5	
		F0676	71940803				
13	5305-17-044-9921	H0001	531462	BEVESTIGINGSDELEN	1	5	
		F0676	71940003				
14		H0001	744764	HALFGELEIDERSTEL NEG	1	5	
		F0676	71211303				
15	5310-17-044-9924	H0001	531460	BEVESTIGINGSDELEN	1	5	
		F0676	71941203				
16	5961-17-044-9930	H0001	246030	HALFGELEIDER,DIODE NEG,3 ST	1	5	
		F0676	71550113				

Y-CIFAL

PROJEKTNR : 3530

MOS - NR : 0601 - 0002

WISSELSTROOMGENERATOR

DATUM : 790102



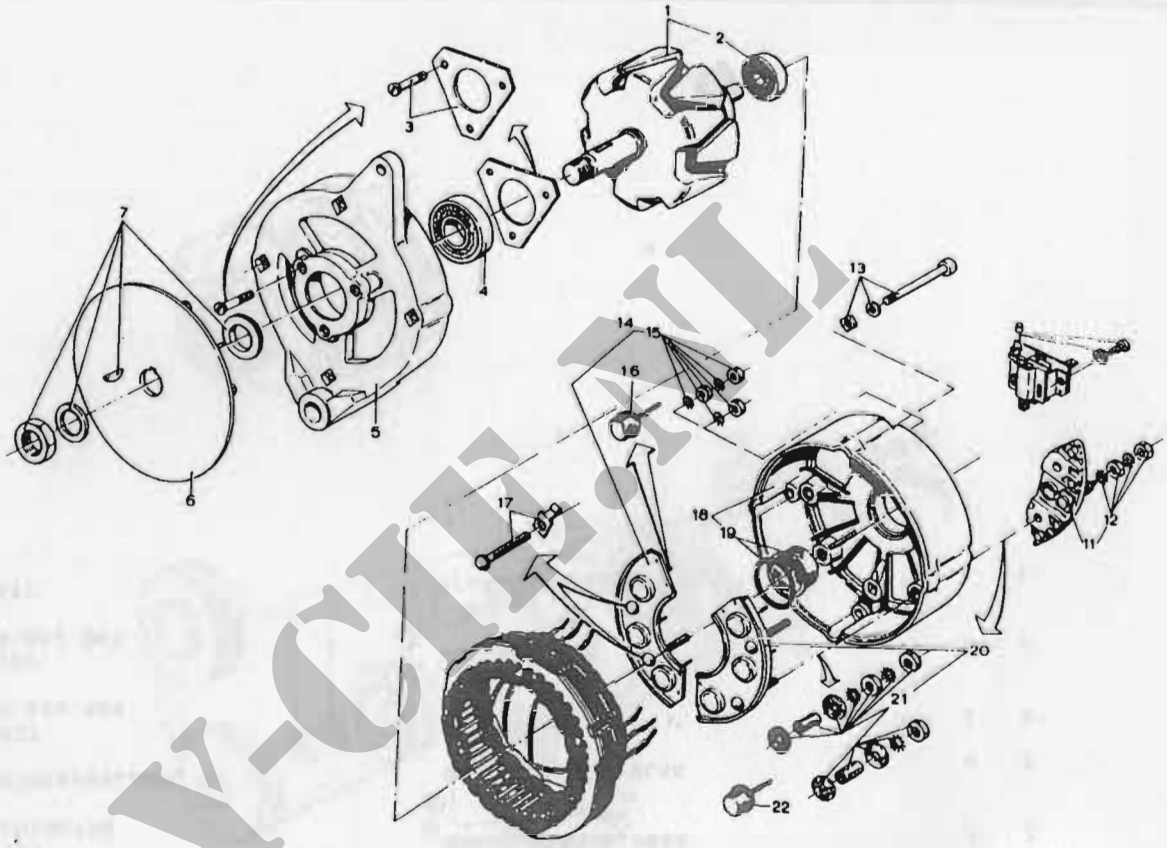

Y-CIE.NL

FIG NR	NSN	FCN	FABRIEKSARTIKELNUMMER	ARTIKELOMSCHRIJVING	AANT GEMONT	ECH	OPMERKINGEN
16	5306-17-043-7693	H0001	111654	BOUT,ZESKANT	1	2	
		D8286	M6X20S8DIN933-8-8GALZN5C				
17	5310-17-025-5663	H0001	251939	ONDERLEGRING,VEER	2	2	
		D8286	A8,2DIN6798				
18	5310-17-003-8217	D8286	8,4DIN125GALZN5C	ONDERLEGRING,VLAK	2	2	
19		H0001	106922	STELSTEUN	1	5	
		F0783	7700 526 429				
20	5365-17-043-8723	H0001	113582	BUS,AFSTAND	1	2	
		F0783	7700 552 067				
21		H0001	742877	RIEMSCHYF,GEGROEFD	1	5	

Y-CIE.NL

PROJEKTNR : 3530

MOS - NR : 0601 - 0001

WISSELSTROOMGENERATOR

DATUM : 790102



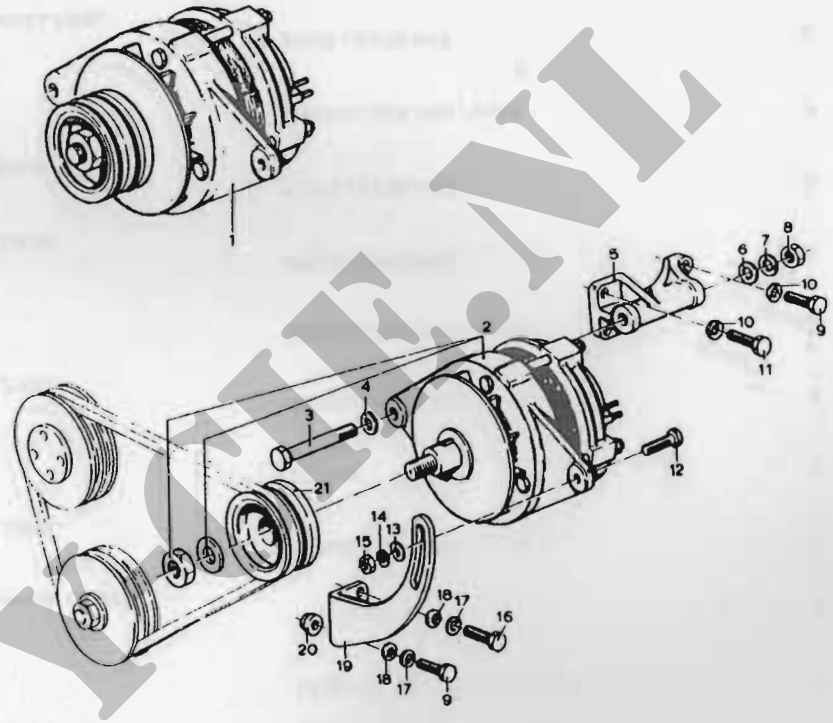

V-CE.NL

PROJECT-NUMMER 3530 DATUM 791027
MOS-NUMMER 0601-0001 WISSELSTROOMGENERATOR BLADNR 1

FIG NR	NSN	FCN	FABRIEKSARTIKELNUMMER	ARTIKELOMSCHRIJVING	AANT GEMONT	ECH	OPMERKINGEN
1	2920-17-050-5994	H0001	744813	GENERATOR,VERBRANDIN	1	2	
2	2920-17-043-8793	H0001 F0676	742876 712 401 02	GENERATOR,VERBRANDIN	1	2	
3	5306-17-007-7763	H0001 D8286	119113 M10X110DIN931-8-8GALZN5C	BOUT,ZESKANT	1	2	
4	5310-12-145-2243	H0001 D8286	709155 10,5DIN7349GALZN8C	ONDERLEGRING,VLAK	1	2	
5		H0001 F0783	106921 7700 508 220	STEUN	1	5	
6	5310-17-003-1142	H0001 D8286	202817 A10,5DIN125GALZN8C	ONDERLEGRING,VLAK	1	2	
7	5310-12-143-8512	H0001 D8286	251929 A10DIN128	ONDERLEGRING,VEER	1	2	
8	5310-17-004-7785	H0001 D8286	251276 M10DIN934-8GALZN5C	MOER,ZESKANT	1	2	
9	5310-17-007-7749	H0001 D8286	251482 M8X35DIN931-8-8GALZN5C	BOUT,ZESKANT	2	2	
10	5310-12-143-8515	H0001 D8286	251928 A8DIN128	ONDERLEGRING,VEER	3	2	
11	5306-17-015-5502	H0001 D8286	251624 M8X30DIN933-8-8GALZN5C	BOUT,ZESKANT	2	2	
12	5305-12-142-8461	H0001 D8286	112626 M7X30DIN931-8-8GALZN5C	BOUT,ZESKANT	1	2	
13	5310-17-043-8920	H0001	352203	ONDERLEGRING,VLAK	1	2	
14	5310-17-043-4777	H0001 D8286	160927 A7DIN128	ONDERLEGRING,VEER	1	2	
15	5310-17-004-7780	H0001 D8286	222064 M7DIN934-8GALZN5C	MOER,ZESKANT	1	2	

V-CIE.NL

PROJEKTNR : 3530

MOS - NR : 0601 - 0001

WISSELSTROOMGENERATOR

DATUM : 790102



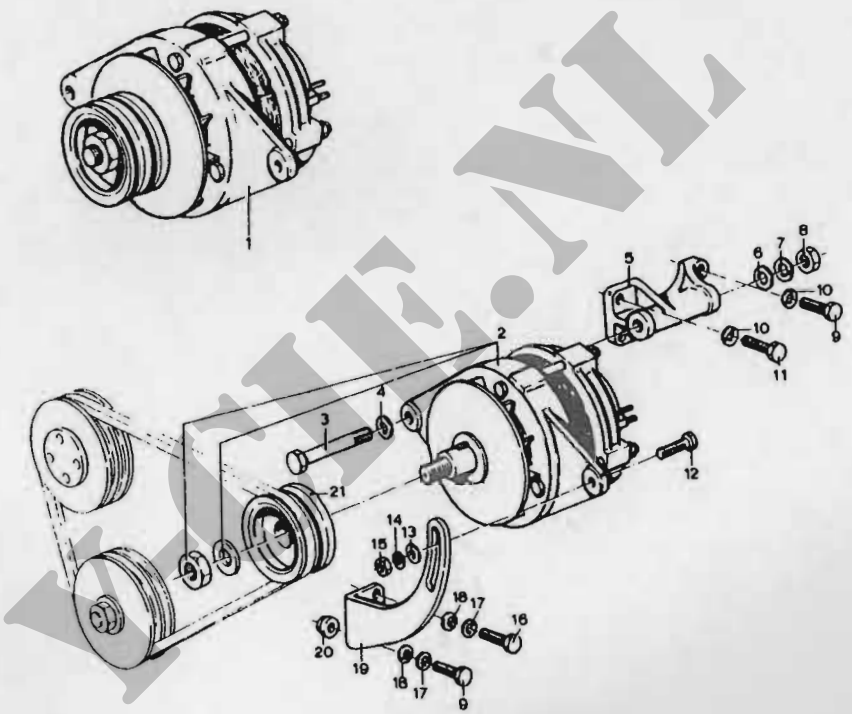

V-GE.NL

PROJECT-NUMMER 3530
MOS-NUMMER 1100-0001

ACHTERWIELOPHANGING

DATUM 791027
BLADNR 1

FIG NR	NSN	FCN	FABRIEKSARTIKELNUMMER	ARTIKELOMSCHRIJVING	AANT GEMONT	ECH	OPMERKINGEN
1	2530-17-043-6462	M0001	742739	AS,VOERTUIG,NIET AA	1	3	

Y-CIE.NL

PROJEKTNR : 3530

MOS - NR : 1100 - 0001

ACHTERWIELOPHANGING

DATUM : 790102



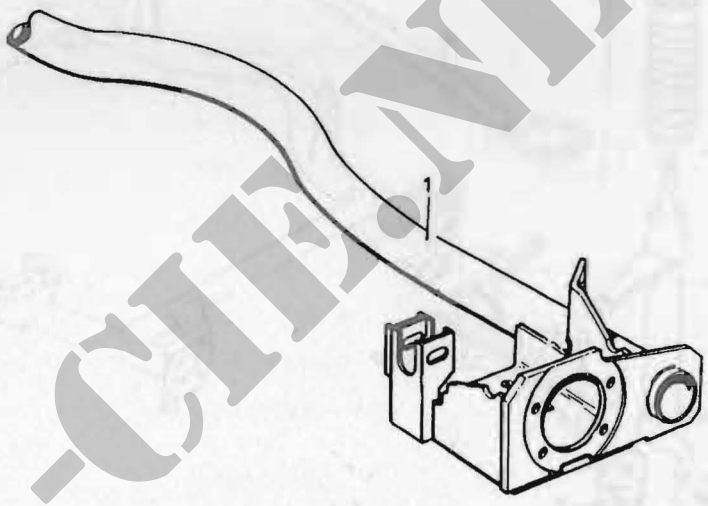

Y-CIE.NL

ACHTERWIELOPHANGING (VERBINDINGSAS)

1100 - 0001

PROJECT-NUMMER 3530
MOS-NUMMER 1000-0001 VOORWIELOPHANGING

DATUM 791027
BLADNR 2

FIG NR	NSN	FCN	FABRIEKSARTIKELNUMMER	ARTIKELOMSCHRIJVING	AANT GEMONT	ECH	OPMERKINGEN
19	2530-17-043-4759	H0001	893534	RING	2	3	
20	2530-17-043-5069	H0001	893730	BALG,RUBBER	2	3	
21	2510-17-043-5155	H0001	894009	REPARATIESET,KLEIN	NB	3	
		D8084	1300 032 0038				

Y-CIE.NL

PROJEKTNR : 3530

MOS - NR : 1000 - 0001

VOORWIELOPHANGING

DATUM : 790102



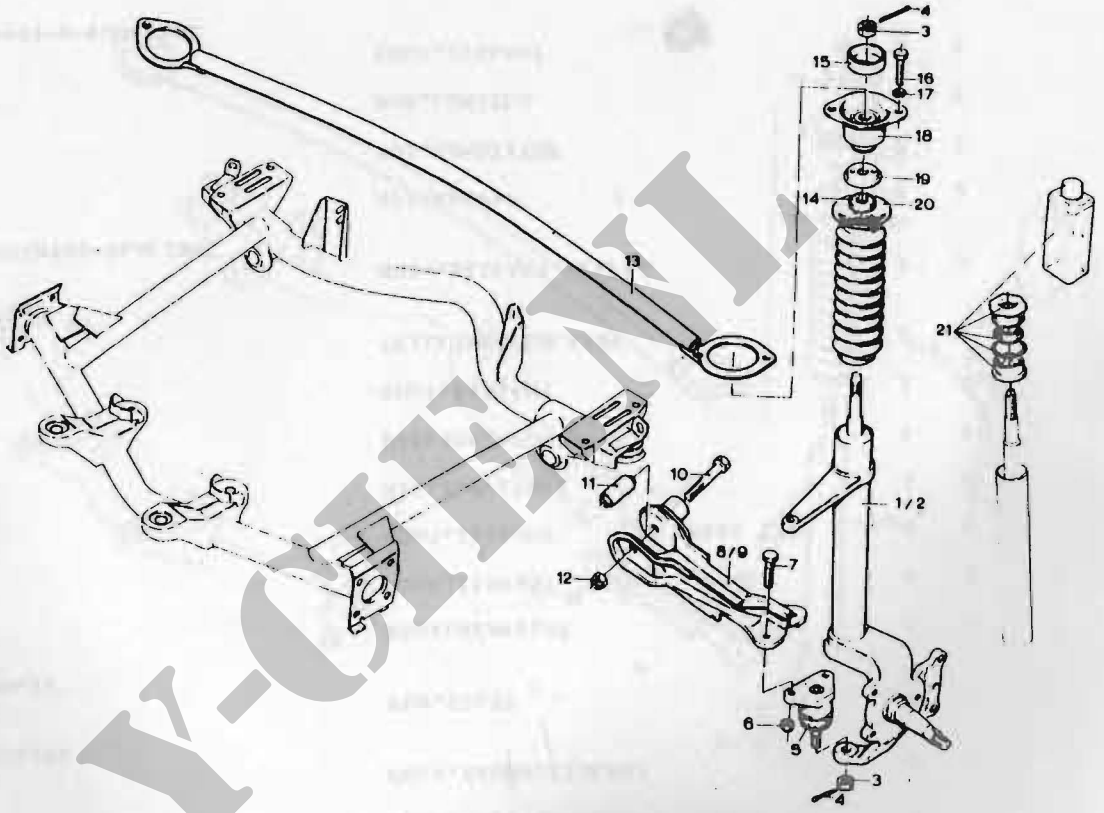

Y-OPEN

VOORWIELOPHANGING EN SCHOKDEMPERS

1000 - 0001

PROJECT-NUMMER 3530 DATUM 791027
MOS-NUMMER 1000-0001 VOORWIELOPHANGING BLADNR 1

FIG NR	NSN	FCN	FABRIEKSARTIKELNUMMER	ARTIKELOMSCHRIJVING	AANT GEMONT	ECH	OPMERKINGEN
1	2530-17-043-4751	H0001	742891	FUSEE MET SCHOKDEMP LINKS	1	3	
2	2530-17-043-4752	H0001	742892	FUSEE MET SCHOKDEMP RECHTS	1	3	
3	5310-17-015-8965	H0001 00000	251325 BUNXB-125250	MOER,KROON,ZESKANT	4	3	
4	5315-17-025-2434	H0001 D8286	251859 3X25DIN94ST	PEN,SPLIT	4	3	
5	2530-17-043-4755	H0001	890494	KOGELGEWRICHT	2	3	
6	5310-00-814-0672	H0001	251366	MOER,ZESKANT,ZELFBO 3/8INCH	4	3	
7	5305-00-269-2807	H0001	251434	BOUT,ZESKANT 3/8X1 1/2I	4	3	
8	2530-17-043-4747	H0001	166190	WIELARM,LINKS	1	3	
9	2530-17-043-4748	H0001	166191	WIELARM,RECHTS	1	3	
10	5306-17-043-6072	H0001	893051	BOUT,ZESKANT	2	3	
11	5340-17-043-4598	H0001 D8084	892616 2 01 017246 05	TRILLINGSISOLATOR	2	3	
12	5310-17-035-8868	H0001 D8286	124380 M12X1,25DIN982-8GALZN8C	MOER,ZESKANT,ZELFBO	2	3	
13	2510-17-043-8844	H0001	744049	AFSTANDPYP	1	3	
14	5365-17-043-6231	H0001	894444	BUS,KUNSTSTOF	2	3	
15	2510-17-043-5894	H0001	893176	BUS,CONISCH	2	3	
16	5306-17-015-5502	H0001 D8286	251624 M8X30DIN933-8-8GALZN8C	BOUT,ZESKANT	1	3	
17	5310-17-026-3972	H0001 D8286	251928 B8DIN127GALZN8C	ONDERLEGRING,VEER	4	3	
18	2510-17-043-5864	H0001	111736	OPHANGBLOK	2	3	

Y-CIE.NL

PROJEKTNR : 3530

MOS - NR : 1000 - 0001

VOORWIELOPHANGING

DATUM : 790102

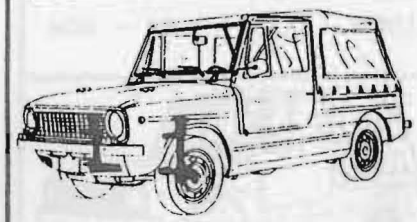

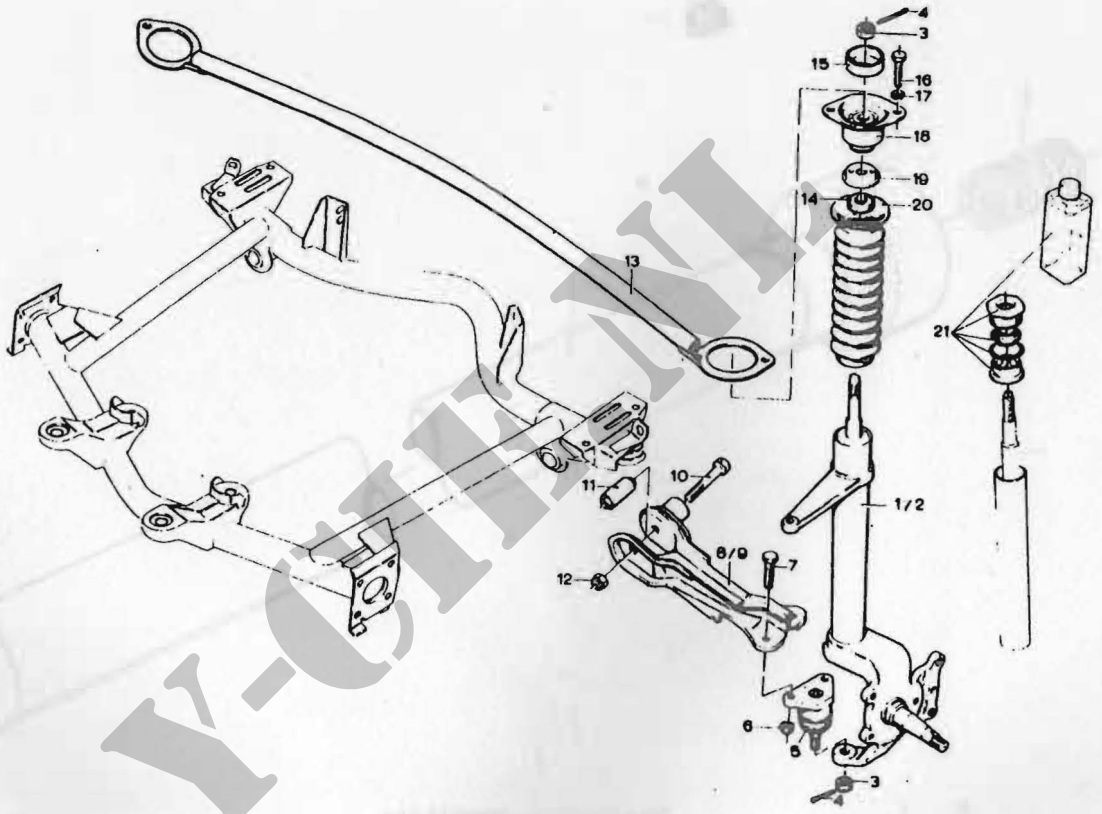

Y-ORIGINAL

VOORWIELOPHANGING EN SCHOKDEMPERS

1000 - 0001

PROJECT-NUMMER 3530
MOS-NUMMER 0900-0001 TUSSENAS

DATUM 791027
BLADNR 1

FIG NR	NSN	FCN	FABRIEKSARTIKELNUMMER	ARTIKELOMSCHRIJVING	AANT GEMONT	ECH	OPMERKINGEN
1	2520-17-043-7568	H0001	263481	AANDRYFAS	1	3	
2	5360-17-043-6094	H0001	300364	VEER,DRUK-,SCHROEFVO	1	3	

Y-CIE.NL

PROJEKTNR : 3530

MOS - NR : 0900 - 0001

TUSSENAS

DATUM : 790102



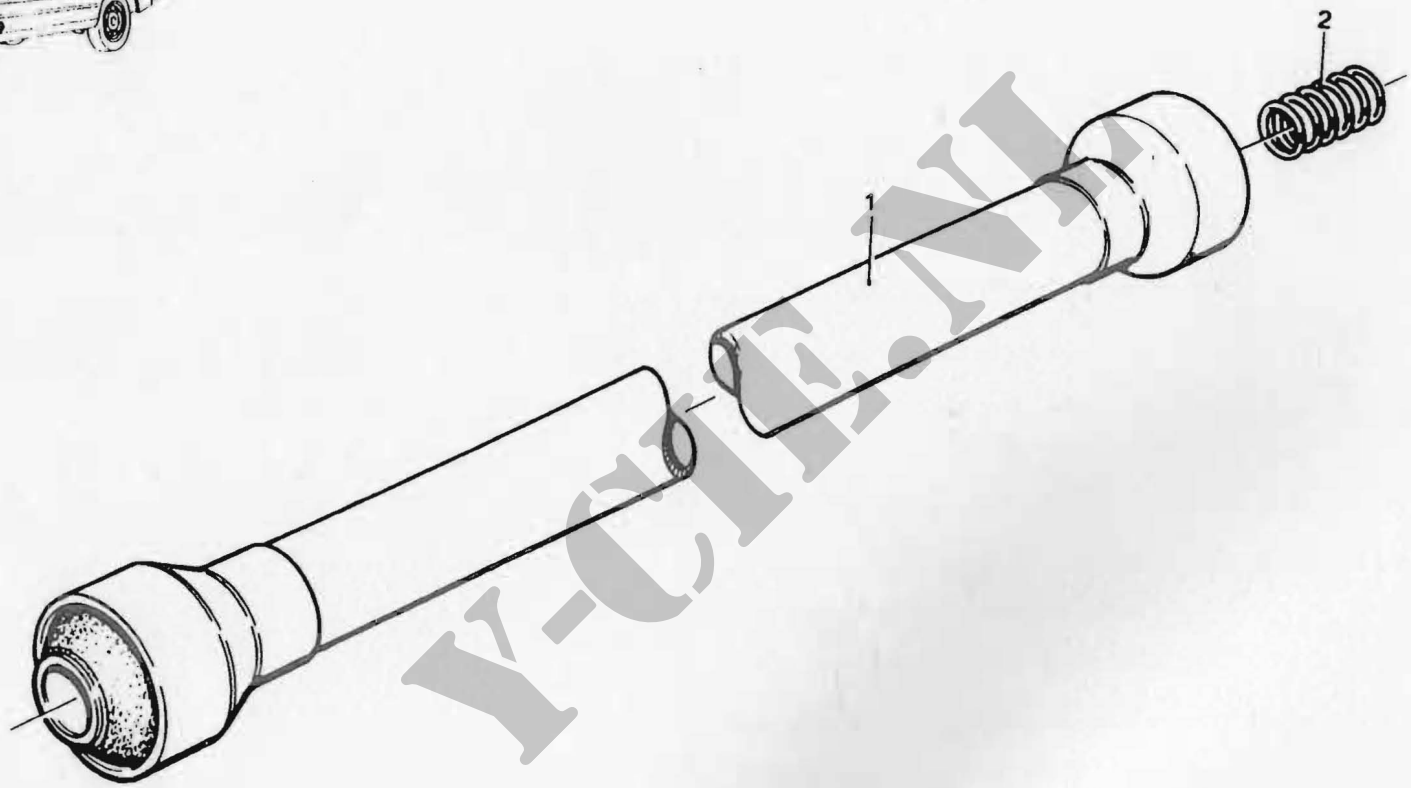

Y-CIF.NL

TUSSENAS

0900 - 0001

FIG NR	NSN	FCN	FABRIEKSARTIKELNUMMER	ARTIKELOMSCHRIJVING	AANT GEMONT	ECH	OPMERKINGEN
1	2520-17-043-5134	H0001	115175	AANDRYFAS	2	3	
		D8215	0153 1001 04 013				
2	5305-12-142-5983	H0001	326556	SCHROEF,CILINDERKOP INW.ZESK.	24	3	
		D8266	M8X50DIN912-10.9				
3	5310-12-126-8082	H0001	202022	ONDERLEGRING,VEER	24	3	
		D8286	8DIN7980				
4	2520-17-043-5846	H0001	102159	PARKING,PLAAT,SPECIA	4	3	
		D8215	5153 1024 00 010				
5	2520-17-043-5135	H0001	118200	KLEMRING	4	3	
		D8215	1000 0076 00 002				
6	2520-17-043-5140	H0001	118980	BALG,RUBBER	4	3	
		D8215	2153 1075 00 013				
7	2520-17-043-5139	H0001	118979	KLEMRING	4	3	
		D8215	1000 0076 00 007				
8	2520-17-043-5138	H0001	118978	ONDERLEGPLAAT	12	3	
		D8215	2153 1053 00 008				
9	2520-17-043-5137	H0001	118977	KAP	4	3	
		D8215	2153 1096 00 017				
10	2520-17-043-5136	H0001	118976	KRUISKOPPELING,HOMO	4	3	
		D8215	7153 1001 04 053				
11	5365-17-043-5141	H0001	140316	BORGRING	4	3	
		D8215	1000 0017 00 108				

Y-CIE.NL

PROJEKTNR : 3530

MOS - NR : 0700 - 0005

AANDRIJFAS EN KRUISKOPPELINGEN

DATUM : 790102

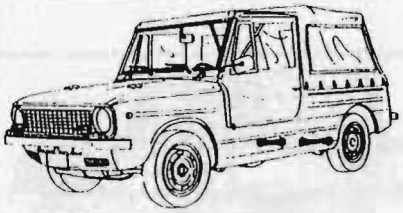

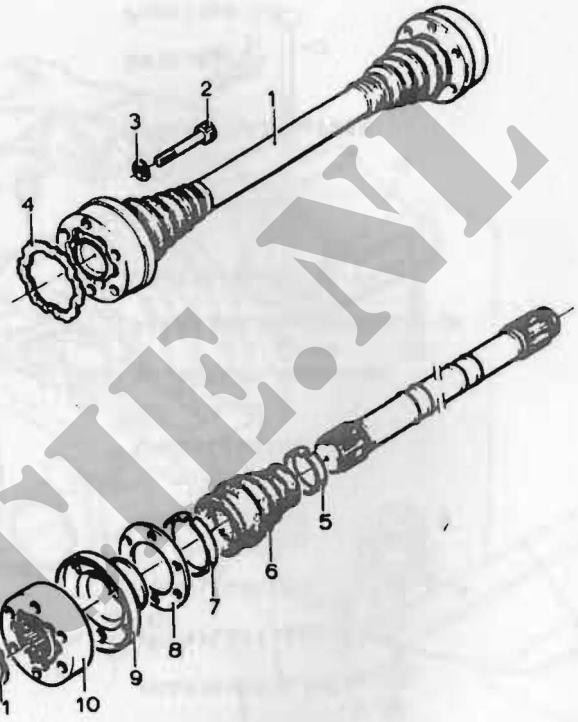

Y-CIE.NL

PROJEKTNR : 3530

MOS - NR : 0700 - 0004

VARIOMATIC SECUNDAIR

DATUM : 790102



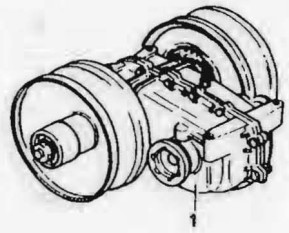

V-CT.NL

PROJECT-NUMMER 3530
MOS-NUMMER 0700-0004

VARIOMATIC SECUNDAIR.

DATUM 791027
BLADNR 1

FIG NR	NSN	FCN	FABRIEKSARTIKELNUMMER	ARTIKELOMSCHRIJVING	AANT GEMONT	ECH	OPMERKINGEN
1	2520-17-043-5855	H0001	266387	VARIOMATIC,SECUNDAIR	1	5	
2	2520-17-043-5865	H0001	113898	OPHANGBALK	1	3	
3	5310-12-167-1881	H0001	892166	MOER,ZESKANT,ZELFBOR	4	3	
		D8286	M8DIN982GALZN8C				
4	5310-17-003-8217	H0001	132421	ONDERLEGRING,VLAK	4	3	
		D8286	B8-4DIN125ST-B2A				
5	5340-17-043-5048	H0001	163283	TRILLINGSISOLATOR	2	3	
6	5310-17-026-3972	H0001	251928	ONDERLEGRING,VEER	4	3	
		D8286	B8DIN127GALZN8C				
7	5306-17-007-7680	H0001	251623	BOUT,ZESKANT	4	3	
		D8286	M8X25DIN933-8-8GALZN8C				
8	5310-17-043-5068	H0001	893030	ONDERLEGRING,VLAK	2	3	
9	5310-17-035-8858	H0001	892256	MOER,ZESKANT,ZELFBOR	8	3	
		D8286	M10X1,25DIN982-8GALZN8C				
10	5305-12-174-4994	H0001	891787	BOUT,ZESKANT	4	3	
		D8286	M10X1,25X90DIN960-8-8GALZN8C				
11		H0001	825098	ONDERLEGRING,VLAK	6	3	
12	2510-17-050-5674	H0001	266918	LANGSLIGGER	1	5	
13	5306-17-022-0872	H0001	251485	BOUT,ZESKANT	4	3	
		D8286	M8X50DIN931-8-8GALZN8C				
14		H0001	266737	MANCHET,RUBBER	4	3	
15	5310-17-003-1142	H0001	202817	ONDERLEGRING,VLAK	4	3	
		D8286	A10,5DIN125STGALZN5C				
16	5310-17-004-7780	H0001	222064	MOER,ZESKANT	11	3	
		D8286	M7DIN934-8GALZN8C				

Y-CH.NL

PROJEKTNR : 3530

MOS - NR : 0700 - 0004

VARIOMATIC SECUNDAIR

DATUM : 790102



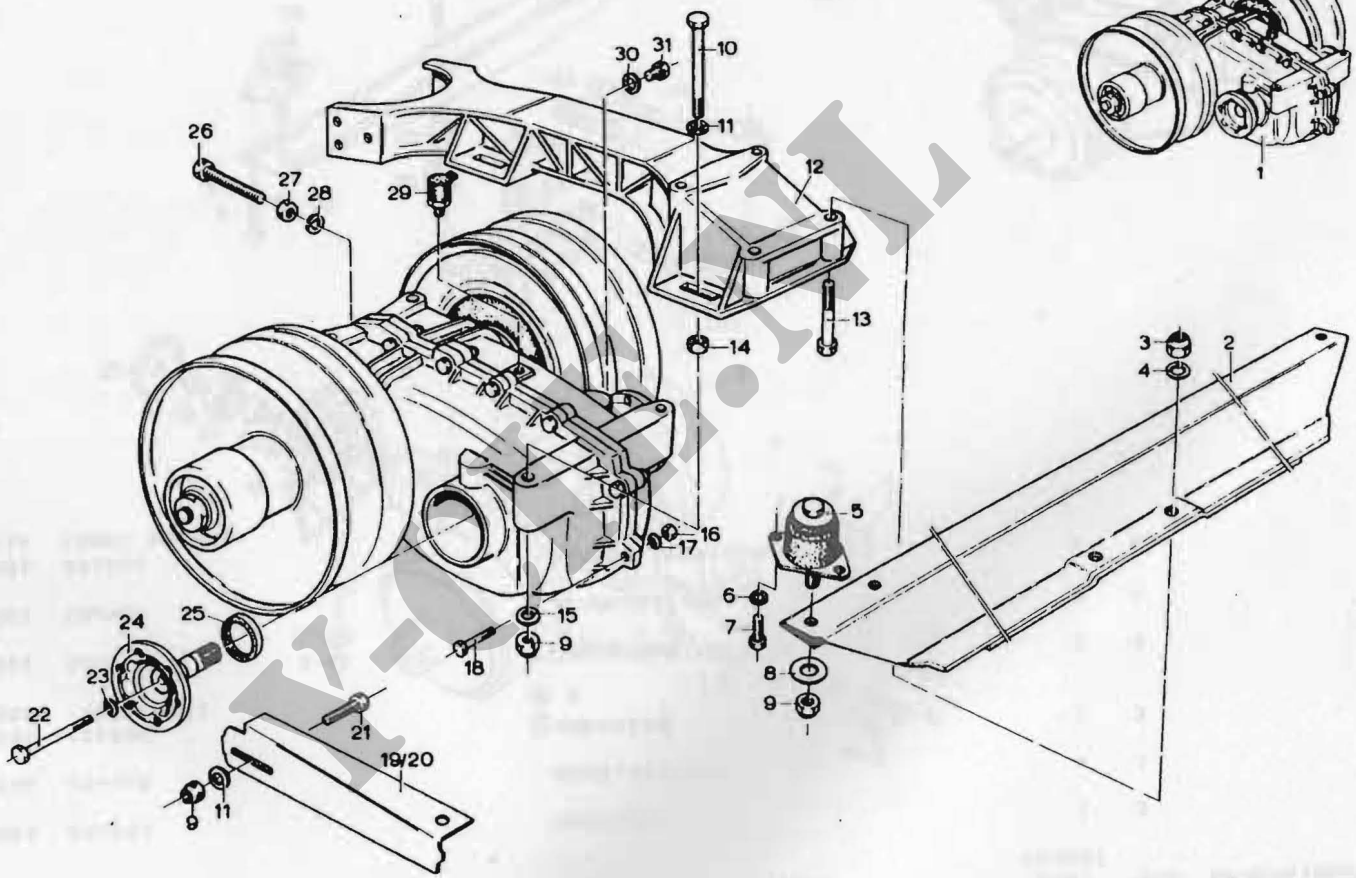

V-OFF.NL

FIG NR	NSN	FCN	FABRIEKSARTIKELNUMMER	ARTIKELOMSCHRIJVING	AANT GEMONT	ECH	OPMERKINGEN
38	2520-17-043-5891	H0001	892891	HEFBOOM	1	3	
39	5305-00-267-8979	H0001	251420	BOUT,ZESKANT	1	3	
40	5340-12-125-0087	H0001 D8286	251960 17X101N471	BORGRING	1	3	
41	5310-17-043-6114	H0001	529293	ONDERLEGRING,VLAK	2	3	
42	2520-17-043-5849	H0001	103483	SCHAKELSTANG	1	3	
43	5340-12-138-1077	H0001 09414	893066 ESN01 6X24X16	PEN,CILINDRISCH,MET	2	3	

Y-CIE.NL

PROJEKTNR : 3530

MOS - NR : 0700 - 0003

VARIOMATIC PRIMAIR

DATUM : 790102



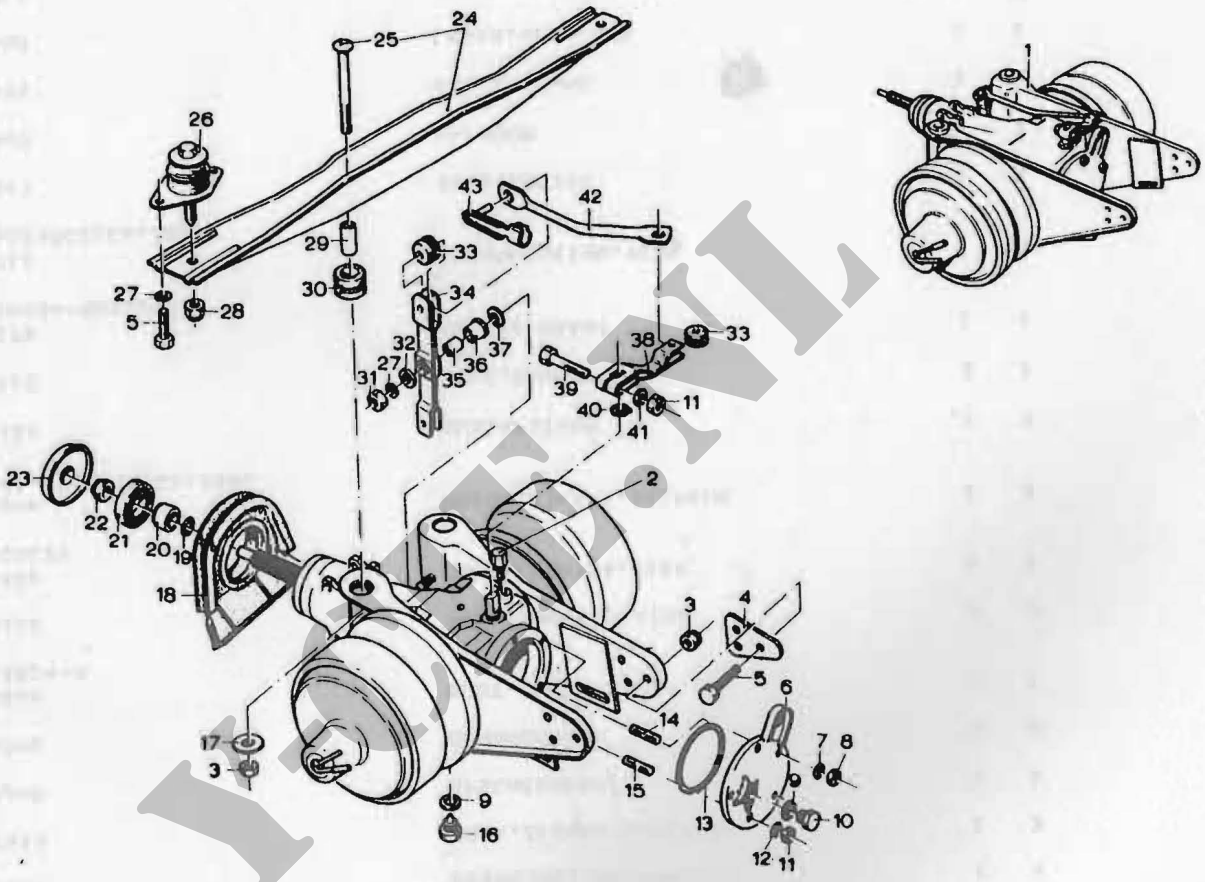

VOLVO.NL

FIG NR	NSN	FCN	FABRIEKSARTIKELNUMMER	ARTIKELOMSCHRIJVING	AANT GEMONT	ECH	OPMERKINGEN
20	2520-17-043-5681	H0001	537953	LOOPRING	1	3	
21	5330-17-043-5074	H0001	261157	KEERRING,ONBEMANTELD	1	3	
22	5310-17-043-6096	H0001	528513	MOER,ZESKANT,ZELFBOR	1	3	
23	2520-17-043-5890	H0001	892240	AFSCHERMKAP	1	3	
24	2520-17-043-5868	H0001	114091	OPHANGBALK	1	3	
25		H0001 S3562	263824 3263824-9	BOUT,SPECIAAL	2	3	
26	5340-17-043-5047	H0001	163222	TRILLINGSISOLATOR	2	3	
27	5340-12-143-8515	H0001 D8286	251928 A8DIN128	ONDERLEGRING,VEER	5	3	
28	5310-17-035-8658	H0001 D8286	892256 M10X1,25DIN982GALZN8C	MOER,ZESKANT,ZELFBOR	2	3	
29	5365-17-043-6206	H0001	163112	BUS,AFSTAND	2	3	
30	5325-17-043-6085	H0001	163128	TULE,RUBBER	2	3	
31	5310-17-004-7783	H0001 D8286	251275 M8DIN934-8GALZN8C	MOER,ZESKANT	1	3	
32	5310-17-631-6251	H0001 D8286	891710 A6,4DIN9021GALZN5C	ONDERLEGRING,VLAK	1	3	
33	5325-17-043-4782	H0001	890327	TULE,RUBBER	2	3	
34	2520-17-043-5850	H0001	103465	HEFBOOM	1	3	
35	5365-17-043-6200	H0001	103491	BUS,AFSTAND	1	3	
36	3120-17-043-5076	H0001	103490	LAGER,GLY-,BUS	1	3	
37	5310-17-043-5130	H0001 F0349	103715 501703	ONDERLEGRING,VEER	1	3	

Y-CLF.NL

PROJEKTNR : 3530

MOS - NR : 0700 - 0003

VARIOMATIC PRIMAIR

DATUM : 790102



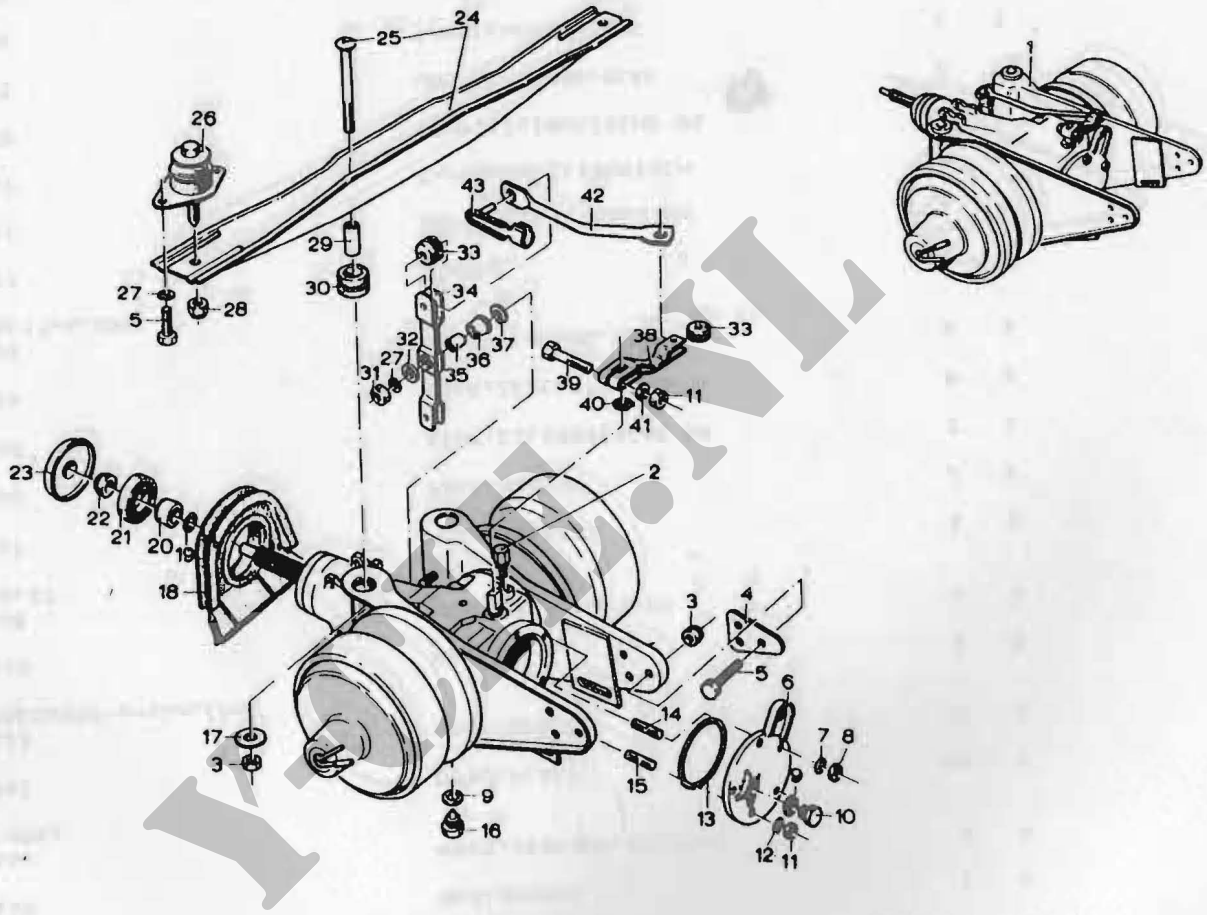

YOUR.NL

FIG NR	NSN	FCN	FABRIEKSARTIKELNUMMER	ARTIKELOMSCHRIJVING	AANT GEMONT	ECH	OPMERKINGEN
1	2520-17-043-5872	H0001	167614	VARIOMATIC,PRIMAIR	1	5	
2	2520-17-043-5083	H0001	893150	ONTLUCHTER	1	2	
3	5310-12-167-1881	H0001 D8286	892166 M8DIN982	MOER,ZESKANT,ZELFBOR	8	3	
4	2520-17-043-5845	H0001	101581	OPVULPLAAT	NB	3	
5	5306-17-007-7680	H0001 D8286	251623 M8X25DIN933-8-8GALZN8C	BOUT,ZESKANT	10	3	
6	2520-17-043-5873	H0001	168859	DEKSEL	1	3	
7	5310-17-003-1119	H0001 D8286	240528 88DIN137	ONDERLEGRING,VEER	1	3	
8	5310-17-043-5072	H0001	537957	MOER,ZESKANT	1	3	
9	5310-17-043-5052	H0001	222380	PARKINGRING	2	2	
10	5365-17-042-2891	H0001	537306	STOP,CILINDRISCHE DR	1	2	
11	5310-00-768-0319	H0001	251285	MOER,ZESKANT	5	3	
12	5310-12-142-8171	H0001 D8286	310268 86DIN137GALZN8C	ONDERLEGRING,VEER	4	3	
13	5330-17-043-6107	H0001	890697	O-RING	1	3	
14	5307-17-043-6224	H0001	890291	TAPEIND,CILINDRISCH	1	3	
15	5307-17-007-4743	H0001	251647	TAPEIND,CILINDRISCH	4	3	
16	5365-17-043-5059	H0001	891029	STOP,CILINDRISCHE DR	1	2	
17	5310-17-043-6086	H0001	163145	ONDERLEGRING,VLAK	2	3	
18	2520-17-043-5857	H0001	109246	TUNNELAFDICHTING	1	3	
19	5330-17-029-5168	H0001 K0640	891430 R2075P5	O-RING	1	3	

Y-CE.NL

PROJEKTNR : 3530

MOS - NR : 0700 - 0003

VARIOMATIC PRIMAIR

DATUM : 790102

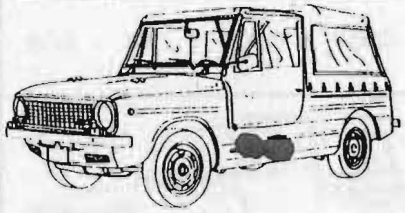

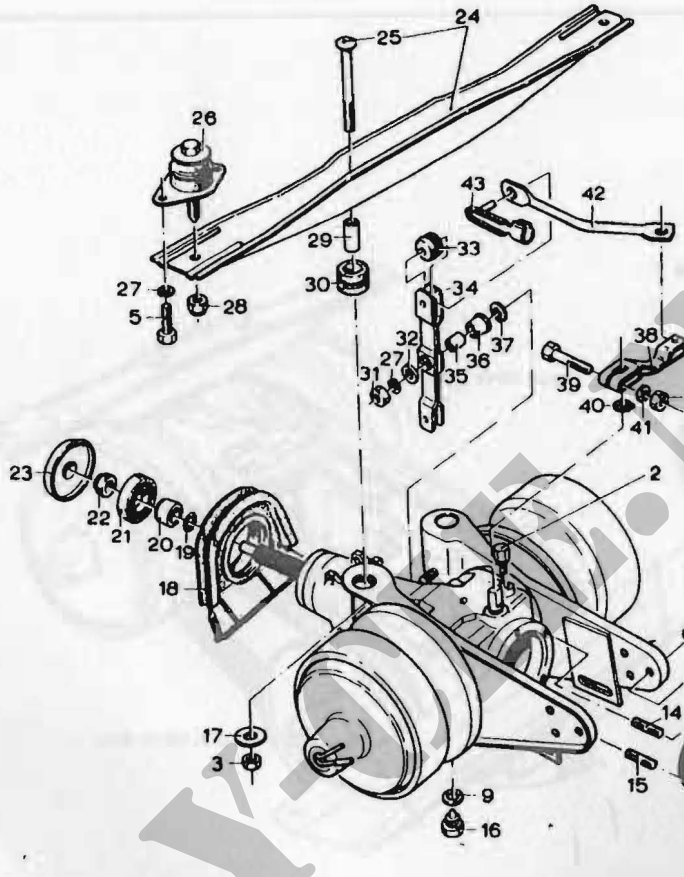

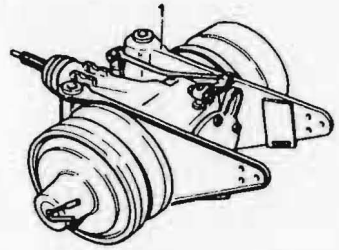

Y-OLD.NL

FIG NR	NSN	FCN	FABRIEKSARTIKELNUMMER	ARTIKELOMSCHRIJVING	AANT GEMONT	ECH	OPMERKINGEN
1	3030-17-043-6234	H0001	744809	DRYFRIEMSTEL,V,BYEEN	1	3	

Y-CIE.NL

PROJEKTNR : 3530

MOS - NR : 0700 - 0002

VARIOMATIC MET RIEMEN

DATUM : 790102



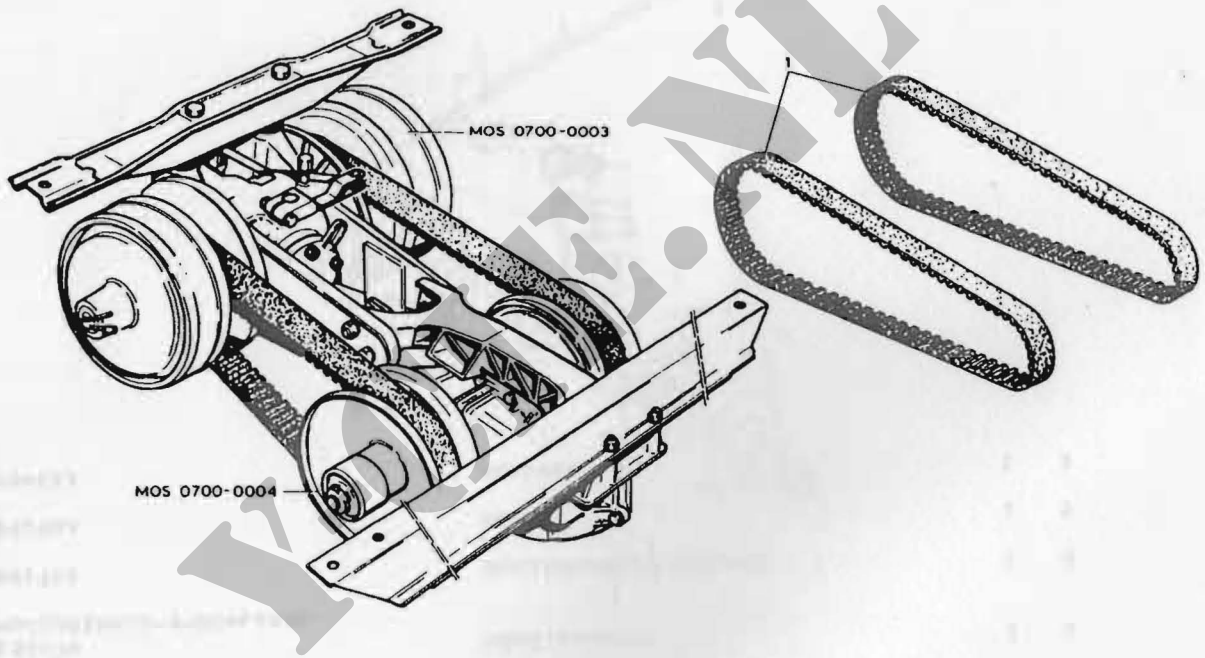

VOGE.NL

PROJECT-NUMMER 3530
MOS-NUMMER 0700-0001 SCHAKELMECHANISME,VARIOMATIC DATUM 791027
BLADNR 2

FIG NR	NSN	FCN	FABRIEKSARTIKELNUMMER	ARTIKELOMSCHRIJVING	AANT GEMONT	ECH	OPMERKINGEN
19	2520-17-043-4757	H0001	895023	AFDEKKAP	1	3	
20	5306-17-003-6393	H0001 D8286	251476 M6X35DIN931-8-8GALZN8C	BOUT,ZESKANT	2	3	
21	5340-17-043-6121	H0001	891762	VERBINDINGSPLAAT,REC	1	3	
22		H0001	892963	DEKSEL	1	5	
23	5360-17-043-7450	H0001	894823	BLADVEER	1	3	

Y-CIE.NL

PROJEKTNR : 3530

MOS - NR : 0700 - 0001

SCHAKELMECHANISME, VARIOMATIC

DATUM : 790102



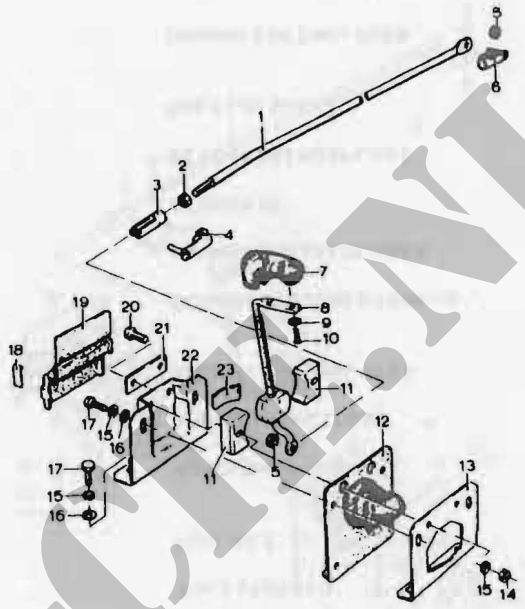

Y-CE.NL

PROJECT-NUMMER 3530 DATUM 791027
MOS-NUMMER 0700-0001 SCHAKELMECHANISME,VARIOMATIC BLADNR 1

FIG NR	NSN	FCN	FABRIEKSARTIKELNUMMER	ARTIKELOMSCHRIJVING	AANT GEMONT	ECH	OPMERKINGEN
1	3040-17-043-5044	H0001	103509	KOPPELSTANG,NIET-BUI	1	3	
2	5310-17-004-7783	H0001 D8286	251275 M8DIN934-8GALZN8C	MOER,ZESKANT	1	3	
3	5340-17-043-4790	H0001	266503	GAFFEL,STANGEIND	1	3	
4	5340-17-043-4750	H0001	525028	PEN MET CLIP	1	3	
5	5325-17-043-4782	H0001	690327	TULE,RUBBER	2	3	
6	5340-12-138-1077	H0001 D9412	893066 ESN01-6X24X16	PEN MET CLIP	1	3	
7	5340-17-043-5057	H0001	590794	HANDGREEP,HENDEL	1	2	
8	5340-17-043-7449	H0001	168976	BEDIENINGSSTANG	1	3	
9	5310-12-143-7993	H0001 D8286	145616 A5DIN137	ONDERLEGRING,VEER	2	2	
10	5305-17-043-4786	H0001	894729	SCHROEF,BOLVERZONKEN	2	2	
11	2520-17-043-4760	H0001	894575	LAGERBLOK,GLYLAGER	2	3	
12	2520-17-043-4758	H0001	892966	AFDEKKAP	1	3	
13		H0001	892964	BEVESTIGINGSPLAAT	1	5	
14	5310-17-003-6767	H0001 D8286	251274 M6DIN934-8GALZN8C	MOER,ZESKANT	2	2	
15	5340-12-143-8514	H0001 D8286	251927 A6DIN128	ONDERLEGRING,VEER	6	2	
16	5310-17-003-7547	H0001	251912	ONDERLEGRING,VLAK 6,7X13X1	4	3	
17	5306-17-003-6329	H0001 D8286	251611 M6X18DIN933-8-8GALZN8C	BOUT,ZESKANT	4	3	
18	2520-17-043-4756	H0001	691070	OPVULPLAAT	NB	3	

Y-CAR.NL

PROJEKTNR : 3530

MOS - NR : 0700 - 0001

DATUM : 790102

SCHAKELMECHANISME, VARIOMATIC



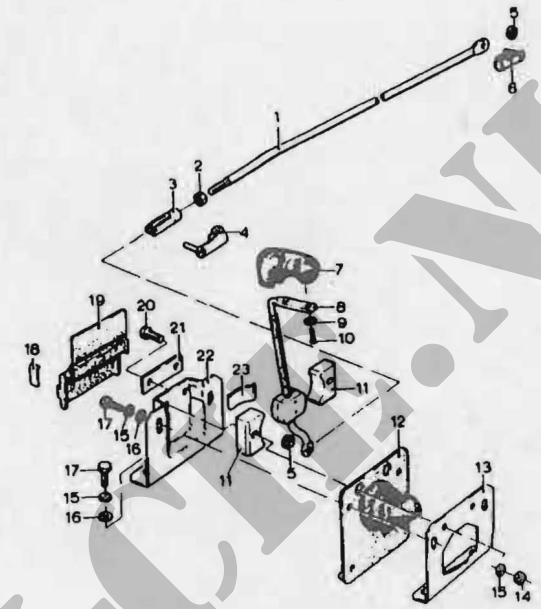

Y-CE.NL

SCHAKELMECHANISME, VARIOMATIC

0700 -0001

PROJEKTNR : 3530

MOS - NR : 1201 - 0001

HANDREMMECHANISME

DATUM : 790102

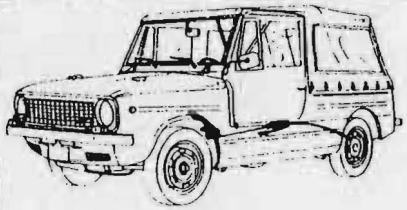

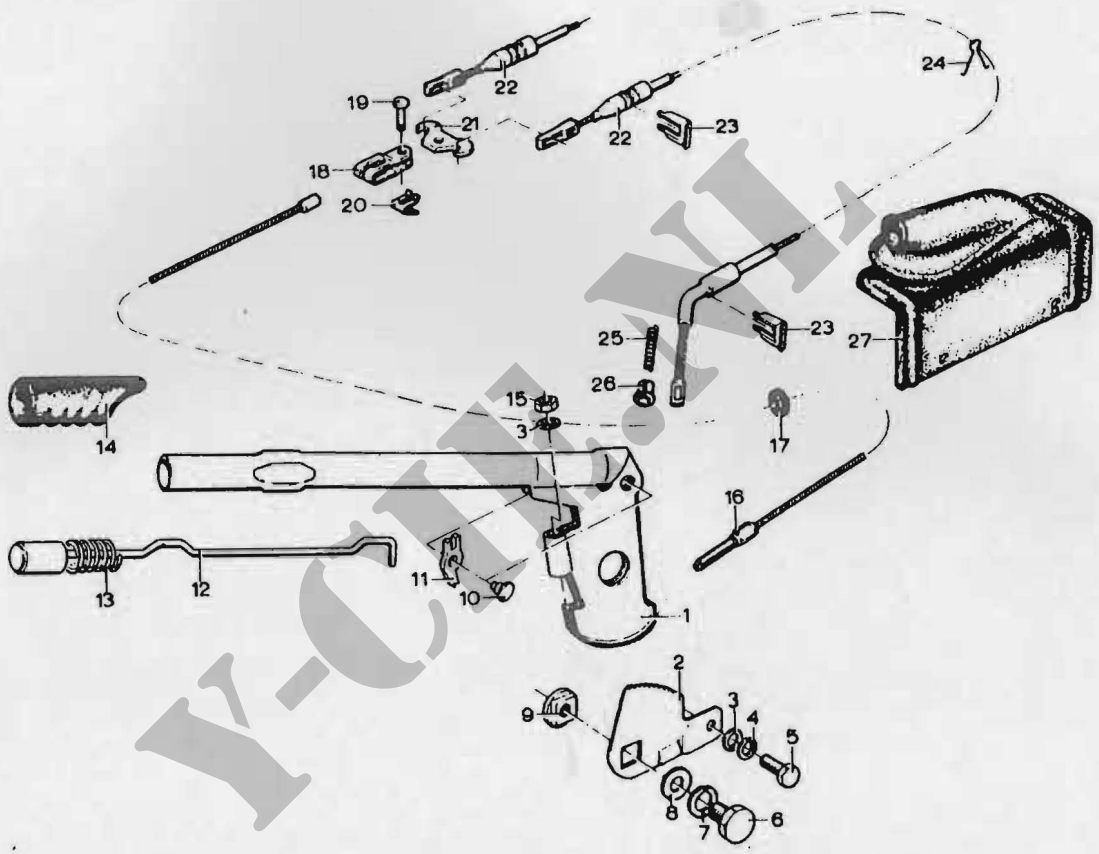

Y-CLUB.NL

FIG NR	NSN	FCN	FABRIEKSARTIKELNUMMER	ARTIKELOMSCHRIJVING	AANT GEMONT	ECH	OPMERKINGEN
1	5340-17-043-5898	H0001	266868	BEDIENINGSSTANG	1	2	
2	2530-17-043-6108	H0001	894897	PALPLAAT	1	2	
3	5310-17-003-7547	H0001	251912	ONDERLEGRING,VLAK	2	2	
4	5310-12-143-8514	H0001 D8286	251927 A6DIN128	ONDERLEGRING,VEER	1	2	
5	5306-17-003-6329	H0001 D8286	251611 M6X18DIN933-8-8GALZN8C	BOUT,ZESKANT	1	2	
6	5306-17-043-4493	H0001 D8286	311182 M10X1,25X18DIN961-8-8GALZN8C	BOUT,ZESKANT	1	2	
7	5310-12-143-8512	H0001 D8286	251929 A10DIN128	ONDERLEGRING,VEER	1	2	
8	5310-17-043-5071	H0001	894894	ONDERLEGRING,VLAK 12X21X2,5	1	2	
9	5310-17-043-4788	H0001	894900	MOER,KRAAG,VIERKANT	1	2	
10	5320-17-043-4787	H0001	894899	KLINKNAGEL,MASSIEF	1	2	
11	2530-17-043-5900	H0001	894898	PAL	1	2	
12	5340-17-043-5899	H0001	894896	DRUKSTANG	1	2	
13	5360-17-043-4783	H0001	890868	VEER,DRUK-,SCHROEFVO	1	2	
14	5340-17-043-5070	H0001	894829	HANDGREEP,HENDEL	1	2	
15	5310-17-003-6767	H0001 D8286	251274 M6DIN934-8GALZN8C	MOER,ZESKANT	2	2	
16	2590-17-043-4828	H0001	102811	KABEL,STAALDRAAD	1	2	
17	5325-17-043-4803	H0001	108902	TULE,KUNSTSTOF	1	2	
18	2530-17-043-5902	H0001	894938	GAFFEL	1	2	
19	5315-17-043-4829	H0001	104019	PEN,BORGGROEF,MET KO	1	2	

Y-CIE.NL

PROJEKTNR : 3530

MOS - NR : 1201 - 0001

HANDREMMECHANISME

DATUM : 790102

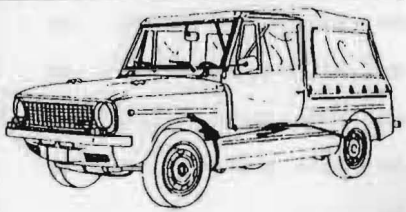

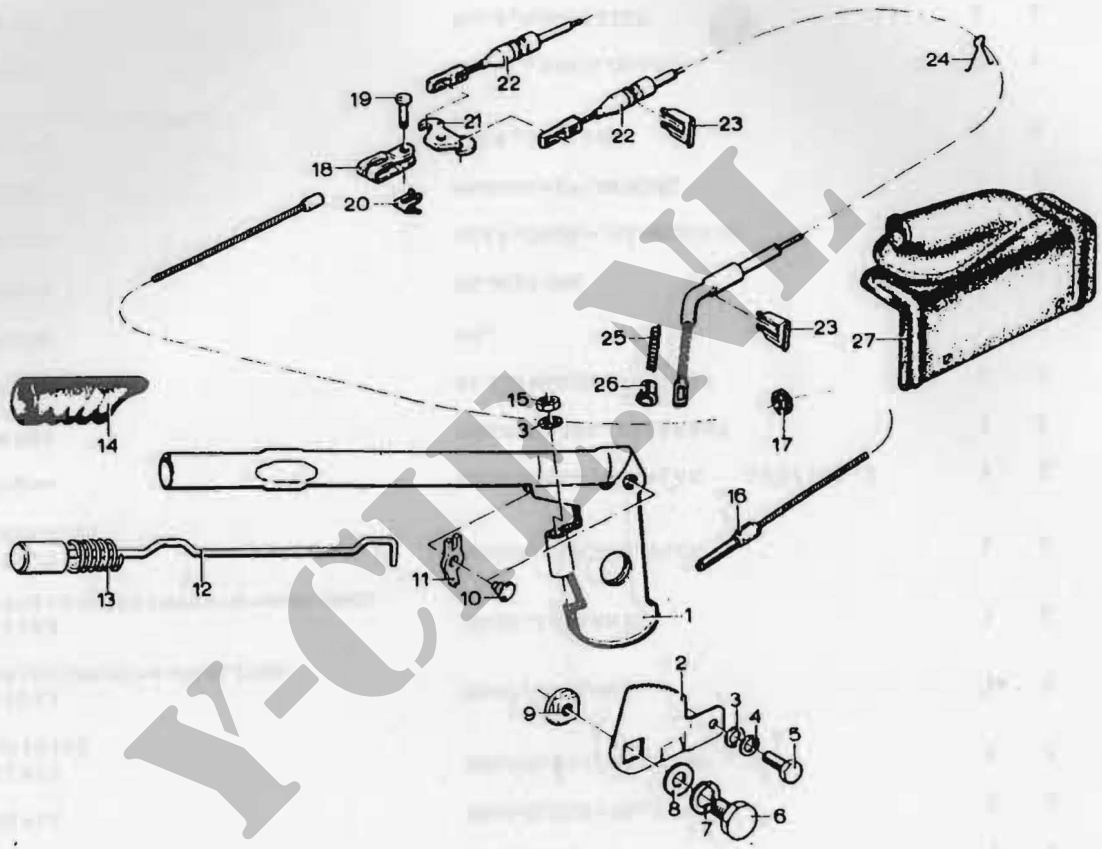

Y-CLUB.NL

PROJECT-NUMMER 3530
MOS-NUMMER 1201-0001 HANDREMMECHANISME. DATUM 791027
BLADNR 2

FIG NR	NSN	FCN	FABRIEKSARTIKELNUMMER	ARTIKELOMSCHRIJVING	AANT GEMONT	ECH	OPMERKINGEN
20	5340-17-043-4610	H0001 D9414	559346 6ESN08	BORGKLEM	1	2	
21	5340-17-043-4744	H0001	102809	EVENAAR	1	2	
22	2590-17-043-4794	H0001	102810	BOWDENKABELSAMENSTEL	2	2	
23	5340-17-043-4745	H0001 D1481	103134 168 10 2	KLEMVEER	2	2	
24	5340-17-043-4746	H0001	825100	VEER,DRAAD	1	2	
25	5360-17-043-4789	H0001	112772	VEER,DRUK-,SCHROEFVO	2	2	
26	5365-17-043-6073	H0001	112694	BUS,KUNSTSTOF	2	2	
27	2530-17-043-5901	H0001	894922	HOES,HANDREM	1	2	

Y-CIE.NL

PROJEKTNR : 3530

MOS - NR : 1202 - 0001

REMKLAUW, SCHIJFREM, VOOR

DATUM : 790102



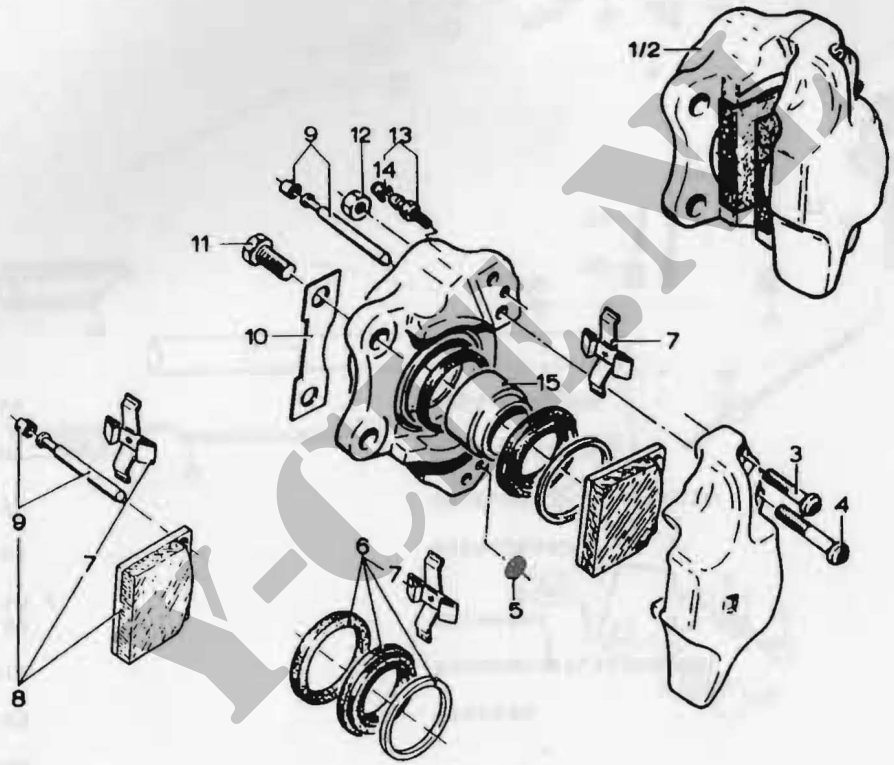

Y-CAR

FIG NR	NSN	FCN	FABRIEKSARTIKELNUMMER	ARTIKELOMSCHRIJVING	AANT GEMONT	ECH	OPMERKINGEN
1	2530-17-043-4753	H0001	744125	REMZADEL,SCHYFREM LINKS	1	3	
2	2530-17-043-4754	H0001	744126	REMZADEL,SCHYFREM RECHTS	1	3	
3	5305-17-043-4537	H0001	502811	SCHROEF,BOLCILINDERK	4	5	
		D1304	13 8186 0001 1				
4	5305-17-043-4538	H0001	502812	SCHROEF,BOLCILINDERK	4	5	
		D1304	13 8186 0003 1				
5	5330-17-043-4550	H0001	892348	PAKKINGRING	4	5	
		D1304	13 8101 5703 1				
6	2530-17-043-4539	H0001	502813	REPARATIESET,AFDICHT	NB	5	
		D1304	13 0441 4406 2				
7	2530-17-043-4536	H0001	502810	SPREIDINGSVEER	2	3	
		D1304	13 8108 4204 2				
8	2530-17-043-4832	H0001	744448	ONDERDELENUITRUSTING	NB	5	
9	2530-17-043-4551	H0001	892351	STIFTSAMENSTEL	4	3	
		D1304	13 8131 4201 2				
10	2530-17-043-6228	H0001	892957	PLAAT,BORG-,BOUT EN	2	3	
11	5306-17-043-4494	H0001	311165	BOUT,ZESKANT	4	3	
		D8286	M10X1,25X30DIN961-8-8GALZNBC				
12	5310-17-043-4549	H0001	892343	MOER,ZESKANT	8	5	
		D1304	3 3528 2500 1				
13	2530-17-043-4540	H0001	502820	ONTLUCHTINGSNIPPEL,H	2	2	
		D1304	3 3518 5600 2				
14	5340-12-121-7541	H0001	359954	BESCHERMHOES,STOF EN	2	2	
		D1304	3 3590 0700 1				
15	2530-17-043-4535	H0001	502807	ZUIGER,HYDRAULISCHE	4	5	
		D1304	13 8110 4401 1				

Y-CIR.NL

PROJEKTNR : 3530

MOS - NR : 1202 - 0002

REMANKERPLAAT EN REMSCHOENEN

DATUM : 790102

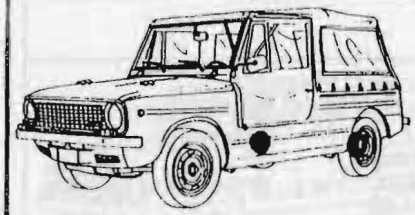

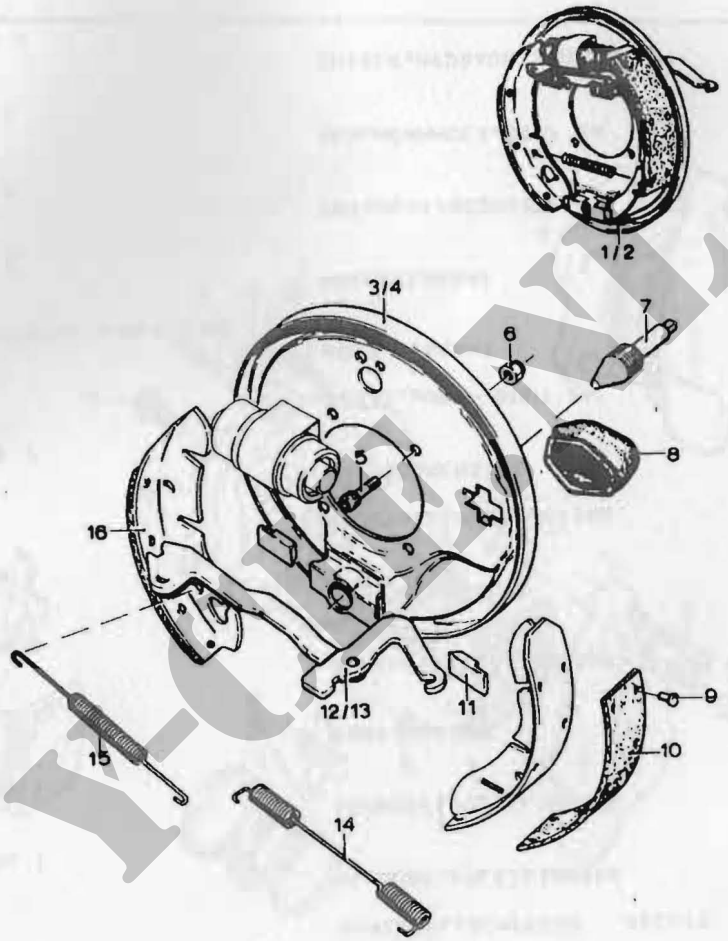

V-CLUB.NL

REMANKERPLAAT EN REMSCHOENEN, ACHTER

FIG NR	NSN	FCN	FABRIEKSARTIKELNUMMER	ARTIKELOMSCHRIJVING	AANT GEMONT	ECH	OPMERKINGEN
1		H0001	102907	REM,REMSCHOEN LINKS	1	5	
		K0092	4611 619				
2		H0001	102908	REM,REMSCHOEN RECHTS	1	5	
		K0092	4611 620				
3		H0001	114133	REMANKERPLAAT LINKS	1	5	
		K0092	4561 420				
4		H0001	114134	REMANKERPLAAT RECHTS	1	5	
		K0092	4561 419				
5	5305-17-043-4488	H0001	112077	SCHROEF,CILINDERKOP	8	3	
		D8286	M10X1.25X45DIN7984				
6	5310-17-035-8858	H0001	892256	MOER,ZESKANT,ZELFBOR	8	3	
		D8286	M10X1,25DIN982GALZN8C				
7	2530-17-043-4542	H0001	523009	STELBOUT	2	3	
		K0092	99743				
8	2530-17-043-4544	H0001	523021	BESCHERMHOES,STOF EN	2	3	
		K0092	99268				
9	5320-17-043-4603	H0001	114136	KLINKNAGEL,HOL	28	2	
		K0092	KLB48005				
10	2530-17-043-4602	H0001	114135	VOERING,FRICTIE	4	3	
		K0092	3311321				
11	2530-17-043-4543	H0001	523010	DRUKSTUK	4	3	
		K0092	99667				
12	2530-17-043-4606	H0001	114139	HEFBOOM,HANDREM LINKS	1	3	
		K0092	4113 752				
13	2530-17-043-4605	H0001	114138	HEFBOOM,HANDREM RECHTS	1	3	
		K0092	4113 751				
14	5360-17-043-4608	H0001	267003	VEER,TREK-,SCHROEFVO	2	2	
		K0092	3123 291				

Y-CH.NL

PROJEKTNR : 3530

MOS - NR : 1202 - 0002

REMANKERPLAAT EN REMSCHOENEN

DATUM : 790102



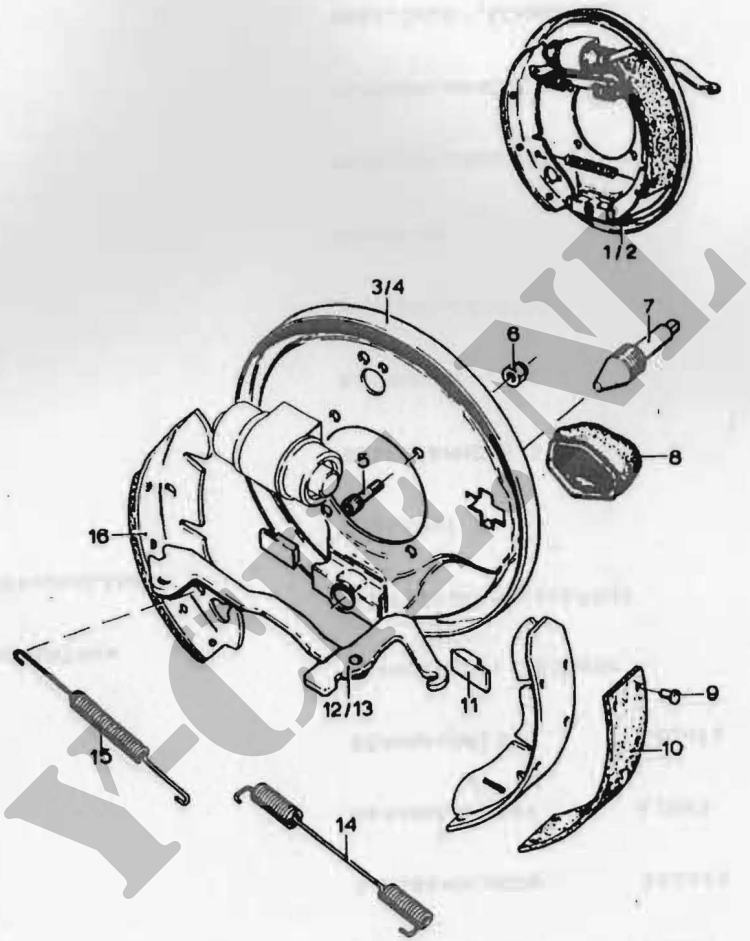

YOEN

REMANKERPLAAT EN REMSCHOENEN, ACHTER

1202 - 0002

FIG NR	NSN	FCN	FABRIEKSARTIKELNUMMER	ARTIKELOMSCHRIJVING	AANT GEMONT	ECH	OPMERKINGEN
15	5360-17-043-4541	H0001 K0092	523007 100264	VEER,TREK-,SCHROEFVO	2	2	
16	2530-17-043-4601	H0001 K0092	114134 4521 119	REMSCHOEN,INWENDIGE	4	2	

Y-CIE.NL

PROJEKTNR : 3530

MOS - NR : 1204 - 0001

HOOFDREMCILINDER

DATUM : 790102



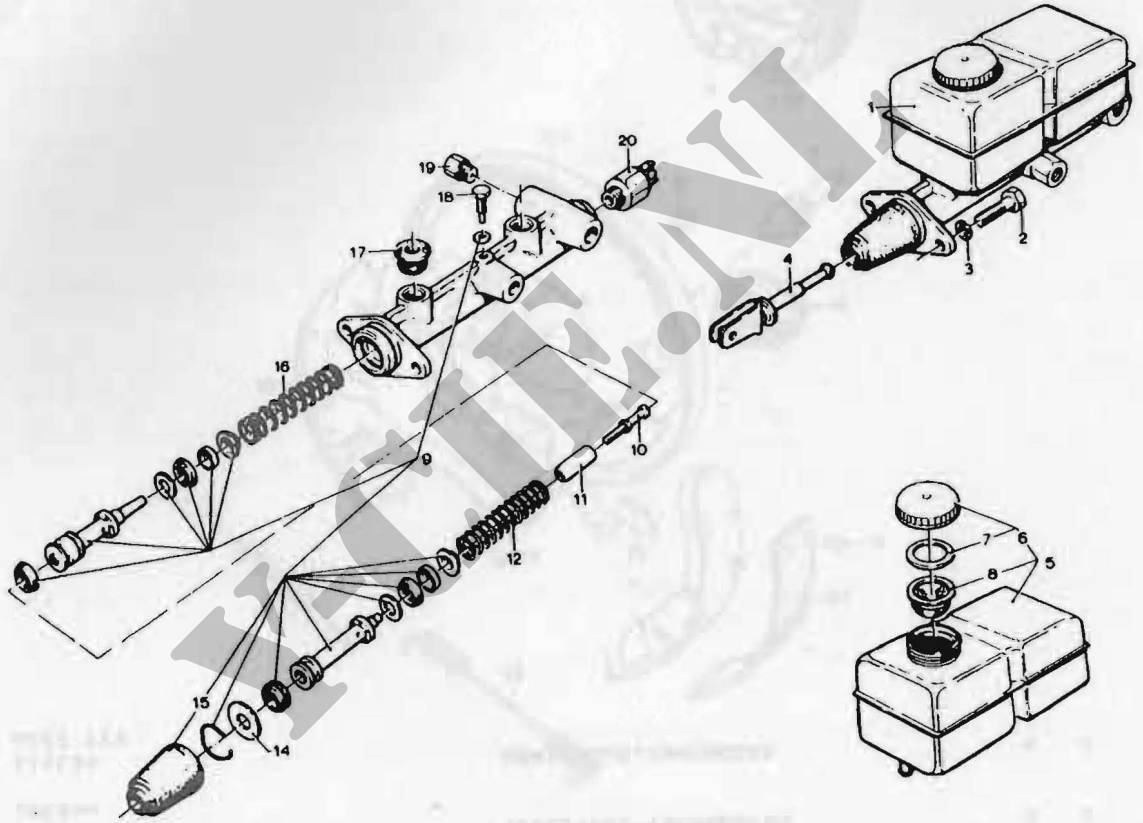

V-TIF.NL

PROJECT-NUMMER 3530 DATUM 791027
MOS-NUMMER 1204-0001 HOOFDREMCYLINDER. BLADNR 1

FIG NR	NSN	FCN	FABRIEKSARTIKELNUMMER	ARTIKELOMSCHRIJVING	AANT GEMONT	ECH	OPMERKINGEN
1	2530-17-043-5101	H0001	114123	CILINDER,HYDRAULISCH	1	2	
		D1304	3 2117 2203 3				
2	5306-17-003-6343	H0001	251622	BOUT,ZESKANT	2	2	
		D8286	M8X22DIN933-8-8GALZN8C				
3	5310-12-143-8515	H0001	251928	ONDERLEGRING,VEER	2	2	
		D8286	A8DIN128				
4		H0001	894048	DRUKSTANG,HYDRAULISC	1	5	
5	2530-17-043-5108	H0001	116000	RESERVOIR	1	2	
		D1304	3 3508 8302 3				
6	2530-17-043-5107	H0001	175435	VULDOP	1	2	
		D1304	3 3506 6301 2				
7	5330-17-632-0188	H0001	572498	PAKKINGRING	1	2	
		D1304	3 3501 0200 1				
8	2530-17-710-1255	H0001	893597	ZEEF,BEZINKSEL	1	2	
		D1304	3 3519 0300 2				
9	2530-17-043-5100	H0001	744587	ONDERDELENUITRUSTING	NB	3	
		D1304	3 0370 2017 2				
10	2530-17-043-5112	H0001	105908	AANSLAGBOUT	1	3	
		D1304	3 3529 5000 1				
11	2530-17-043-5106	H0001	115901	SLAGBEGRENZER	1	3	
		D1304	3 3390 0142 1				
12	5360-17-043-5105	H0001	893589	VEER,DRUK-,SCHROEFVO	1	3	
		D1304	3 3316 0058 1				
14	5310-12-122-8790	H0001	893162	ONDERLEGRING,VLAK	1	3	
		D1304	3 3319 0300 1				
15	2530-17-043-5102	H0001	892366	BESCHERMHOES,STOF EN	1	3	
		D1304	3 3303 1200 1				

Y-CIE.NL

PROJEKTNR : 3530

MOS - NR : 1204 - 0001

HOOFDREMCILINDER

DATUM : 790102



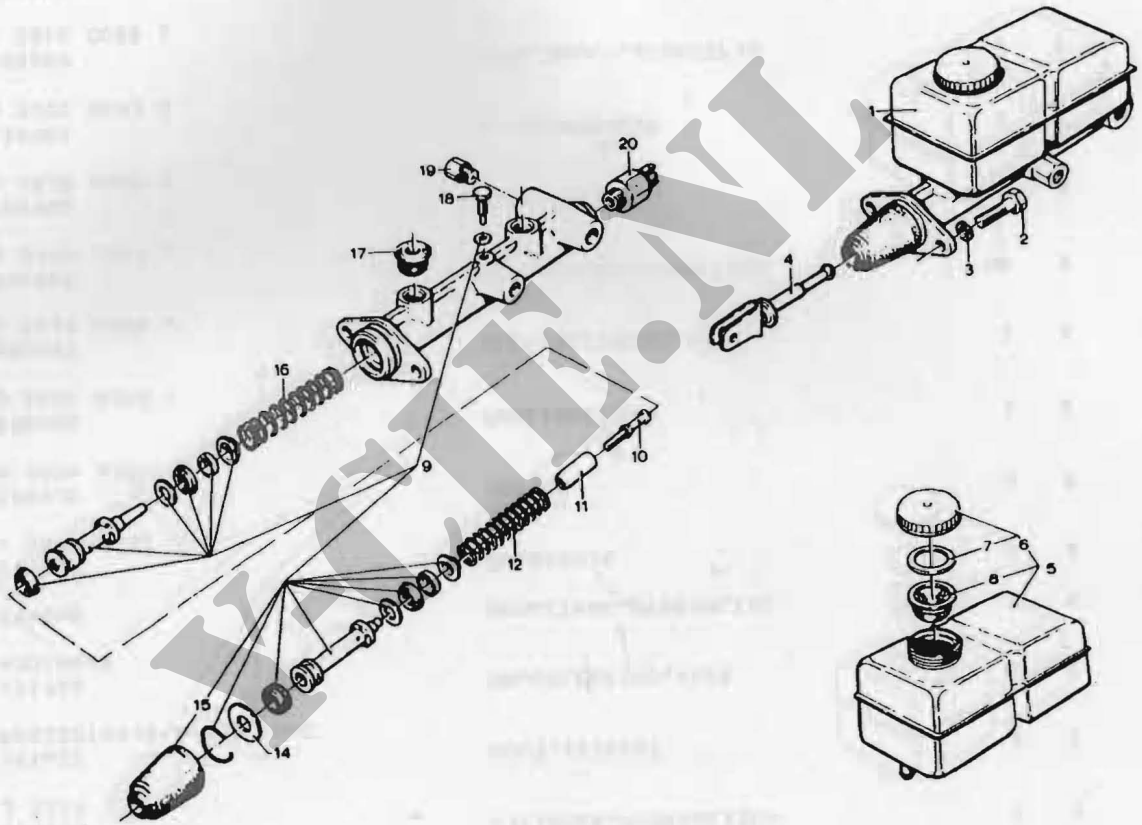

VCT.NL

FIG NR	NSN	FCN	FABRIEKSARTIKELNUMMER	ARTIKELOMSCHRIJVING	AANT GEMONT	ECH	OPMERKINGEN
16	5360-17-043-5104	H0001	893590	VEER,DRUK-,SCHROEFVO	1	3	
		D1304	3 3316 0032 1				
17	5365-17-043-5103	H0001	893598	BUS,RUBBER	2	3	
		D1304	3 3304 1000 1				
18	2530-17-043-5111	H0001	893595	AANSLAGBOUT	1	3	
		D1304	3 3529 4000 1				
19	4730-17-043-5109	H0001	744588	AANPASSTUK,RECHT,PYP	3	3	
		D1304	3 3510 0066 1				
20	5930-17-043-5110	H0001	892365	SCHAKELAAR,DRUKGEVOE	1	3	
		D1304	3 3526 0810 3				

Y-CIE.NL

PROJEKTNR : 3530

MOS - NR : 1204 - 0002

WIELREMCILINDER, ACHTER

DATUM : 790102



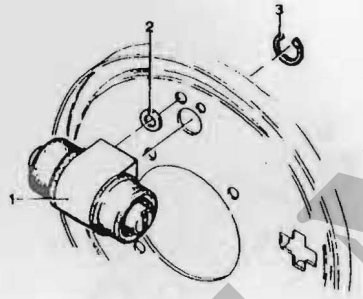

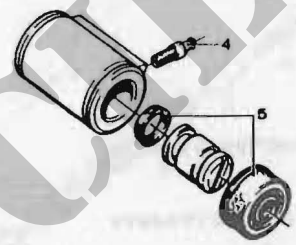

Y-OE.NL

PROJECT-NUMMER 3530
MOS-NUMMER 1204-0002 WIELREMCYLINDER,ACHTER. DATUM 791027
BLADNR 1

FIG NR	NSN	FCN	FABRIEKSARTIKELNUMMER	ARTIKELOMSCHRIJVING	AANT GEMONT	ECH	OPMERKINGEN
1	2530-17-043-4604	H0001	114137	CILINDERSAMENSTEL,HY	2	2	
		K0092	4241 047				
2	2530-17-043-4534	H0001	229520	MANCHET,HYDRAULISCHE	1	2	
		K0092	3884 305				
3	5365-17-043-4545	H0001	528569	BORGRING	1	2	
		K0092	SK3811				
4	2530-17-043-4609	H0001	114142	ONTLUCHTINGSNIPPEL,H	1	2	
		K0092	3486 230				
5	2530-17-043-4596	H0001	107634	ONDERDELENUITRUSTING	NB	3	
		K0092	SS8418				

Y-CIE.NL

PROJEKTNR : 3530

MOS - NR : 1204 - 0003

REMLEIDINGEN

DATUM : 790102

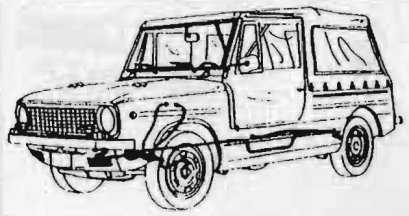

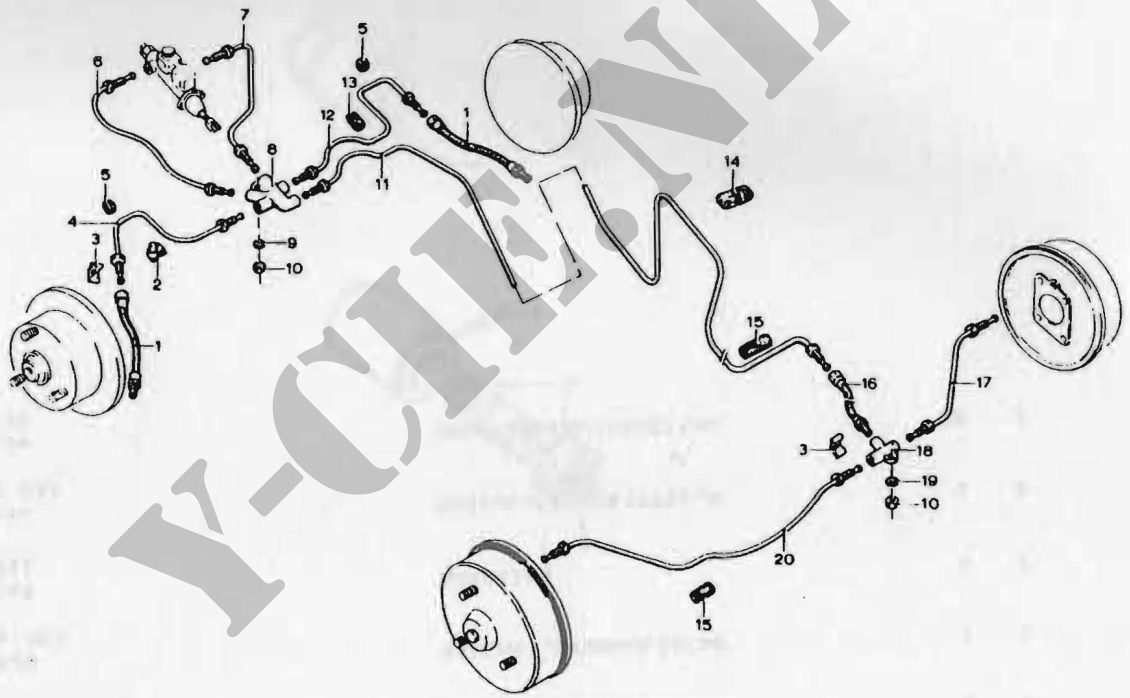

Y-CIEN.NL

PROJECT-NUMMER 3530 DATUM 791027
MOS-NUMMER 1204-0003 REMLEIDINGEN BLADNR 1

FIG NR	NSN	FCN	FABRIEKSARTIKELNUMMER	ARTIKELOMSCHRIJVING	AANT GEMONT	ECH	OPMERKINGEN
1	4720-17-043-4548	H0001 D1304	892111 3 5104 0260 3	SLANGSAMENSTEL,GELAA	2	2	
2	5340-17-043-4532	H0001 D8794	162276 02887	LEIDINGKLEM	1	2	
3	5340-17-043-4547	H0001 D1304	891156 3 5004 0300 1	BEUGEL,INSTALLATIE	3	2	
4	4710-17-043-4796	H0001	103174	PYPSAMENSTEL,METAAL	1	2	
5	5325-17-043-4784	H0001	091612	TULE,RUBBER	2	2	
6	4710-17-043-4798	H0001	103191	PYPSAMENSTEL,METAAL	1	2	
7	4710-17-043-4799	H0001	103192	PYPSAMENSTEL,METAAL	1	2	
8	4730-17-043-0203	H0001	108752	KOPPELSTUK,MEERVOUDI	1	2	
9	5310-17-002-0309	00000	103309	ONDERLEGRING,VEER	1	2	
10	5310-17-003-6767	H0001 D8286	251274 M6DIN934-8GALZN8C	MOER,ZESKANT	2	2	
11	4710-17-043-4795	H0001	103173	PYPSAMENSTEL,METAAL	1	2	
12	4710-17-043-4797	H0001	103175	PYPSAMENSTEL,METAAL	1	2	
13	2540-17-043-5860	H0001	109926	LEIDINGKLEM	2	2	
14	2540-17-043-5856	H0001	109037	LEIDINGKLEM	9	2	
15	5365-17-043-5046	H0001	111020	BUS,RUBBER	4	2	
16	4720-17-043-4597	H0001 D1304	110634 3 5104 0300 3	SLANGSAMENSTEL,GELAA	1	2	
17	4710-17-043-4802	H0001	103443	PYPSAMENSTEL,METAAL	1	2	
18	4730-17-043-4800	H0001	103441	T-STUK,PYP	1	2	

Y-CLNL

PROJEKTNR : 3530

MOS - NR : 1204 - 0003

REMLEIDINGEN

DATUM : 790102

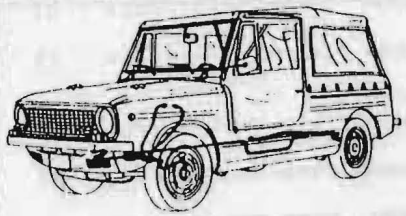

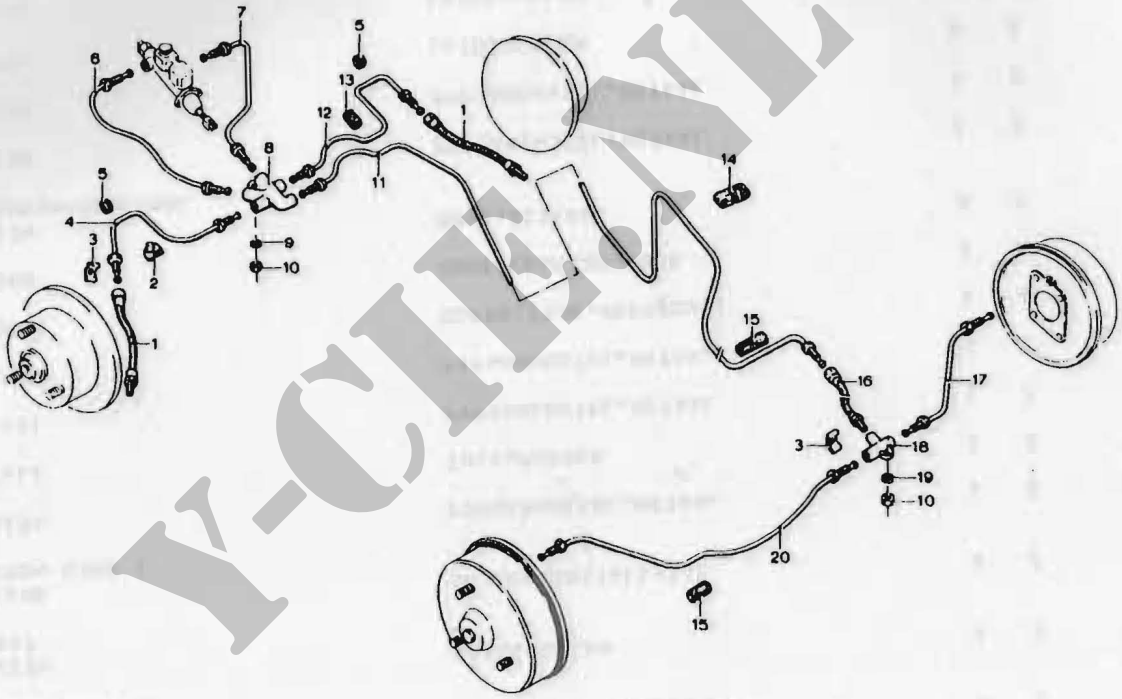

Y-CIFAL

FIG NR	NSN	FCN	FABRIEKSARTIKELNUMMER	ARTIKELOMSCHRIJVING	AANT GEMONT	ECH	OPMERKINGEN
19	5310-12-143-8514	H0001 D82a6	251927 A6D1N128	ONDERLEGRING,VEER	1	2	
20	4710-17-043-4801	H0001	103442	PYPSAMENSTEL,METAAL	1	2	

Y-CIE.NL

PROJEKTNR : 3530

MOS - NR : 1206 - 0001

REMPEDAAL

DATUM : 790102



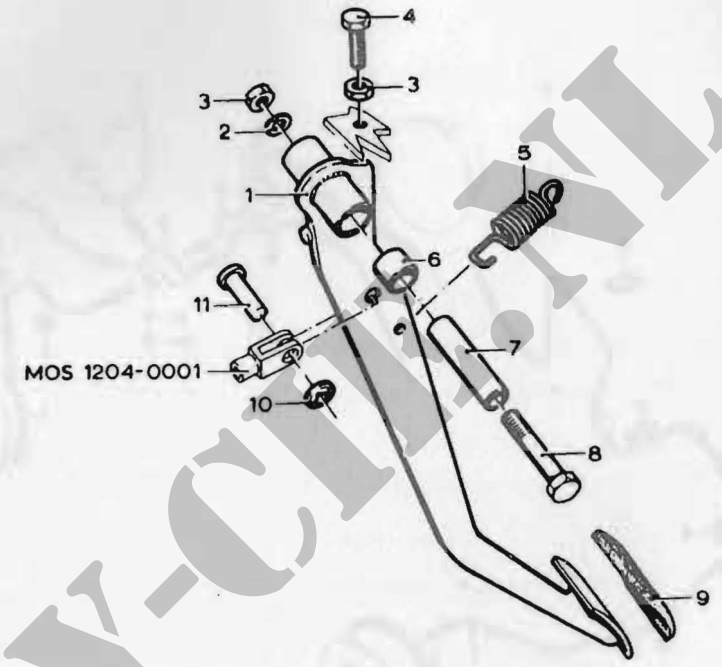

Y-CIT.NL

PROJECT-NUMMER 3530
MOS-NUMMER 1206-0001 REMPEDAAL

DATUM 791027
BLADNR 1

FIG NR	NSN	FCN	FABRIEKSARTIKELNUMMER	ARTIKELOMSCHRIJVING	AANT GEMONT	ECH	OPMERKINGEN
1		H0001	101142	PEDAAL,BEDIENING	1	5	
2	5310-12-143-8515	H0001 D8286	251928 A8DIN128	ONDERLEGRING,VEER	1	2	
3	5310-17-004-7783	H0001 D8286	251275 M6DIN934-8GALZN8C	MOER,ZESKANT	2	2	
4	5306-17-003-6343	H0001 D8286	251622 M8X22DIN933-6-8GALZN8C	BOUT,ZESKANT	1	2	
5	5360-17-043-4791	H0001	101136	VEER,TREK-,SCHROEFVU	1	2	
6	3120-17-043-6044	H0001 K0503	167050 OUP	LAGER,GLY-,BUS	2	2	
7	5365-17-043-5050	H0001	167047	BUS,AFSTAND	1	2	
8	5305-12-142-8496	H0001 D8286	251488 M8X65DIN931-6-8GALZN8C	BOUT,ZESKANT	1	2	
9	2540-17-043-5060	H0001	891385	BEKLEDING,PEDAAL	1	2	
10	5310-17-043-4595	H0001 D9414	104938 ESN08 8	STIFTKLEM	1	2	
11	5315-17-043-4594	H0001 D9414	104936 ESN07A8X16X12,5	PEN,CILINDRISCH,MET	1	2	

Y-CIE.NL

PROJECT-NUMMER 3530
MOS-NUMMER 1808-0001 HAAKPLAAT EN UZIE-KLEM

DATUM 791027
BLADNR 1

FIG NR	NSN	FCN	FABRIEKSARTIKELNUMMER	ARTIKELOMSCHRIJVING	AANT GEMONT	ECH	OPMERKINGEN
1	5340-17-023-5103	H0001	744543	HAAKPLAAT DS2 TOESTE	1	2	
		H0099	23454				
2	5305-12-163-3753	H0001	202839	SCHROEF,PLATVERZONKE	4	2	
		D8286	M5X16DIN963-5-8GALZN8C				
3	5310-17-003-7983	H0001	251926	ONDERLEGRING,BORG	4	2	
		D8286	85DIN127				
4	5310-17-015-7108	H0001	355583	MOER,ZESKANT	4	2	
		D8286	M5DIN934				
5	1005-17-023-5558	H0001	327078	WAPENKLEM	1	2	
		H1504	10745 5				
6	5306-17-007-7676	H0001	251610	BOUT,ZESKANT	2	2	
		D8286	M6X12DIN933-8.8GALZN5C				
7	5310-17-702-1677	H0001	251938	ONDERLEGRING,VEER	2	2	
		D8286	A6,4DIN6798GALZN8C				

Y-CIE.NL

PROJEKTNR : 3530

DATUM : 790102

MOS - NR : 1808 - 0001

HAAKPLAAT EN UZI-KLEM



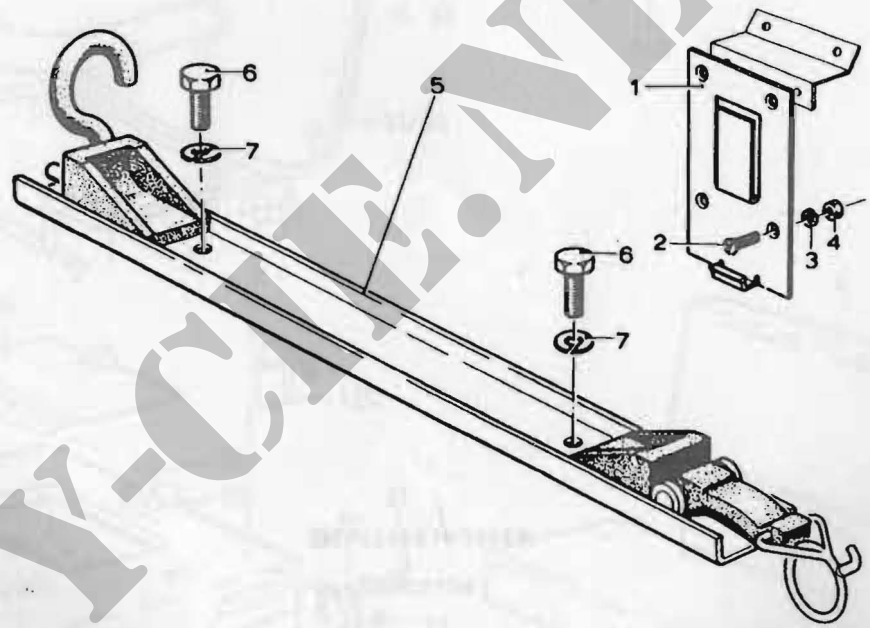

Y-CE.NL

FIG NR	NSN	FCN	FABRIEKSARTIKELNUMMER	ARTIKELOMSCHRIJVING	AANT GEMONT	ECH	OPMERKINGEN
37	2540-12-129-4582	D1526	30355751310000	KUSSEN	4	3	
38		H0099	2540-77/0	OPVULKUSSEN	4	5	
39	2540-17-631-6403	D1526	30355751500000	OVERTREK, KUSSEN	4	3	

Y-CIE.NL

PROJEKTNR : 3530

MOS - NR 1806-0001

ZITPLAATSEN, VOOR EN ACHTER

DATUM : 790102

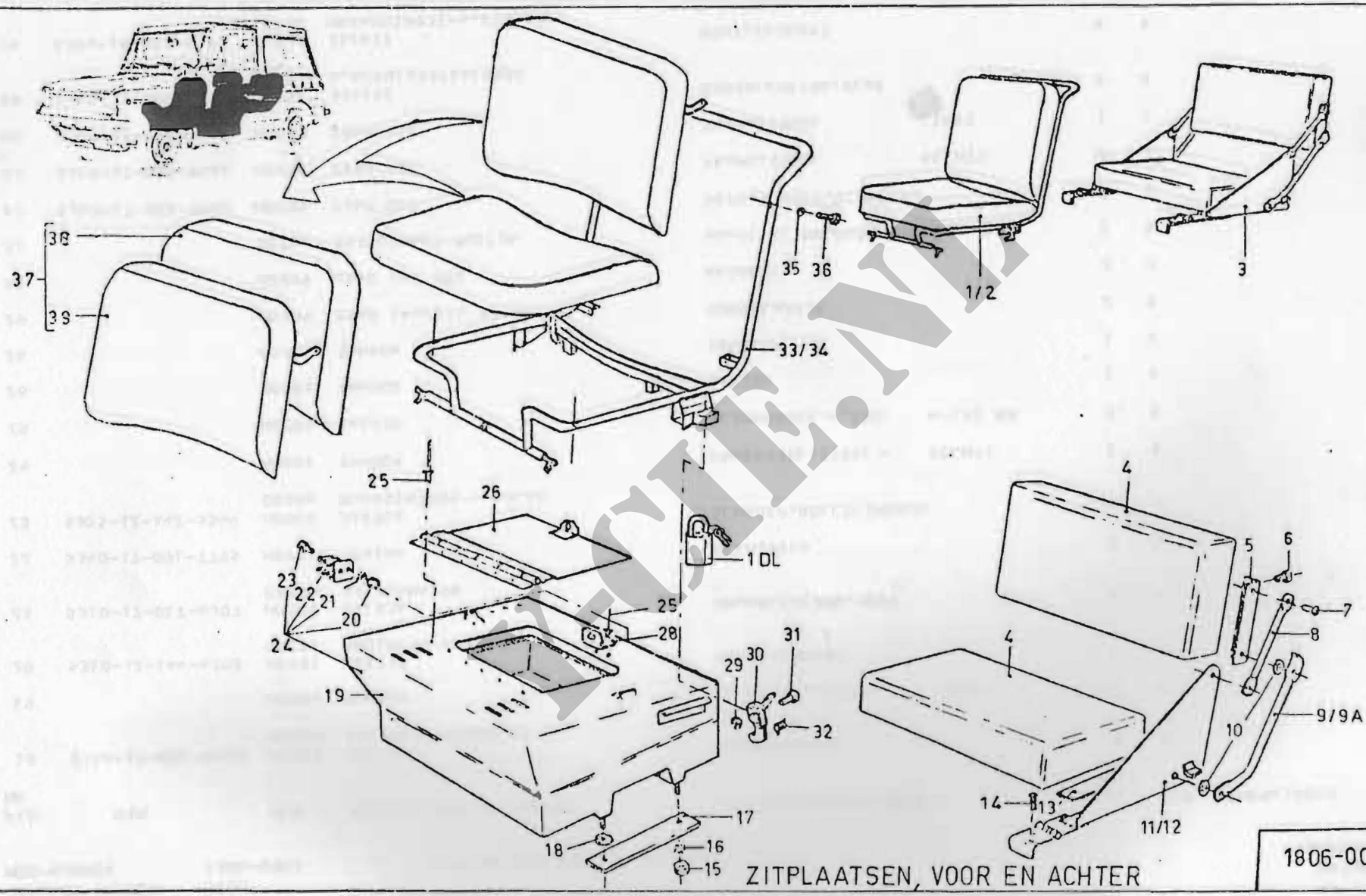

ZITPLAATSEN, VOOR EN ACHTER

1806-0001

ECIE.NL

FIG NR	NSN	FCN	FABRIEKSARTIKELNUMMER	ARTIKELOMSCHRIJVING		AANT GEMONT	ECH	OPMERKINGEN
18	5330-17-022-9823	H0001 D8286	202740 A8X14X1DIN7603 F1	PAKKINGRING		8	3	
19		H0001	744021	ONDERSTEL,STOEL	LINKS	1	5	
20	5310-12-144-6203	H0001 D8286	251272 M4DIN934-8GALZN	MOER,ZESKANT		4	3	
21	5310-17-017-6307	H0001 D8286	251936 A4,3DIN6798	ONDERLEGRING,VEER		4	3	
22	5340-17-001-7795	H0001	324106	KLEM,VEER		2	3	
23	5305-12-142-5544	H0001 D8286	318902 M4X8DIN7985-4.6VLAD	SCHROEF,BOLCILINDERK		6	3	
24		H0001	744004	ONDERSTEL,STOEL	RECHTS	1	5	
25		H0001	141178	KLINKNAGEL,BLIND	4-1/2 MM	8	5	
26		H0001	744802	DEKSEL		1	5	
28		H0001	744806	SLOTLIP		1	5	
29		H0099	2540 146/131 5	BORGPLAATJE		2	5	
30		H0099	2540 131 002	GRENDEL		2	3	
31		D8286	5X35DIN660-MUST34	NAGEL,KLINK,MASSIEF		2	3	
32	5360-17-050-9520	H0099	5360 020	VEER,TORSIE,SCHROEFV		2	3	
33	2540-17-050-9441	H0099	2540 146	FRAME,STOEL	RECHTS	1	3	
34	2540-17-050-9441	H0099	2540 131	FRAME,STOEL	LINKS	1	3	
35	5310-17-003-1135	H0001 D8286	324252 6,4DIN125STGALZN5C	ONDERLEGRING,VLAK		8	3	
36	5306-17-003-6392	H0001 D8286	251477 M6X40DIN931-6.8GALZN8C	BOUT,ZESKANT		8	3	

Y-CIE.NL

PROJEKTNR : 3530

MOS - NR 1806-0001

ZITPLAATSEN, VOOR EN ACHTER

DATUM : 790102

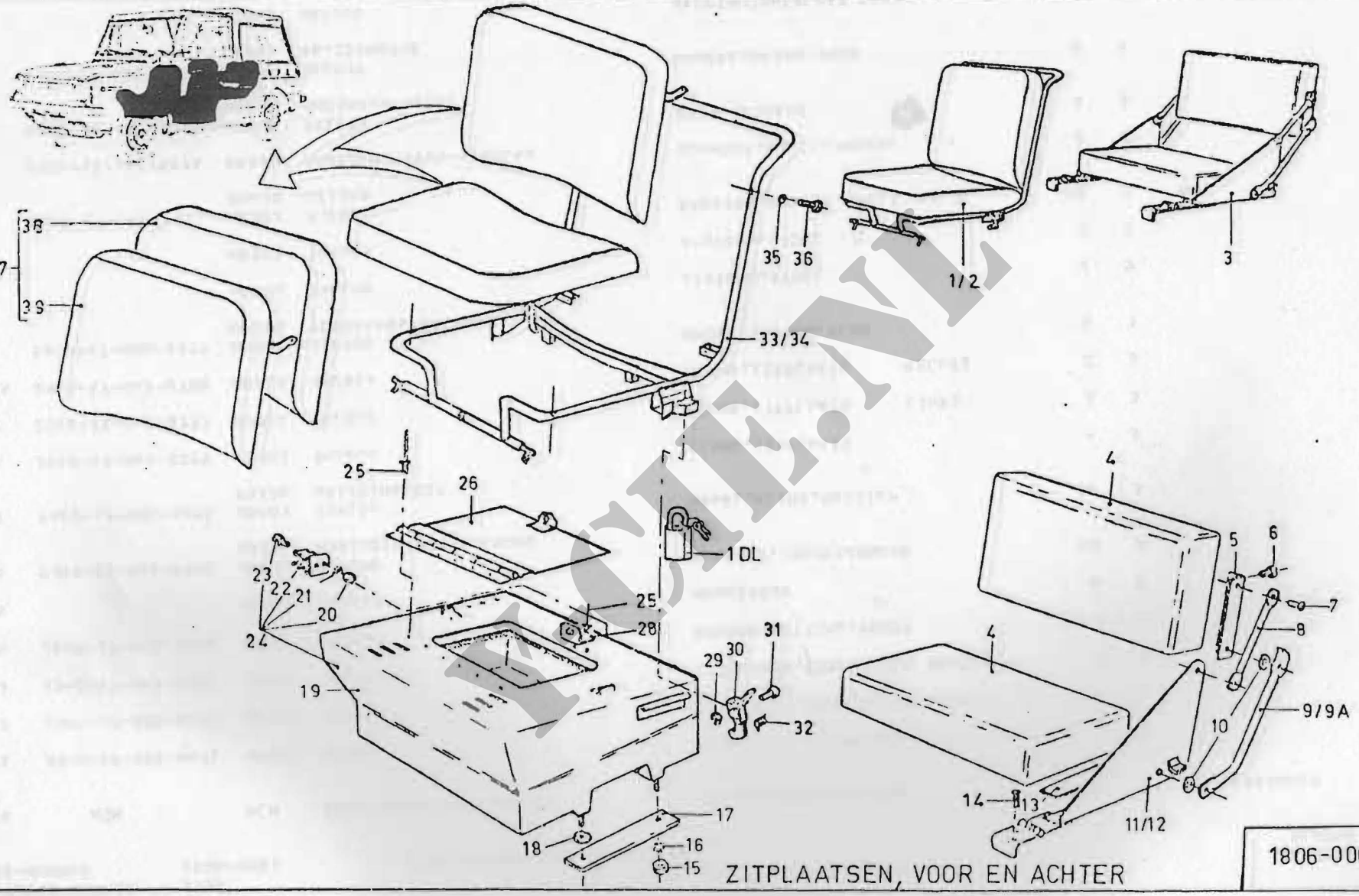

ZITPLAATSEN, VOOR EN ACHTER

1806-0001

MOLE.NL

FIG NR	NSN	FCN	FABRIEKSARTIKELNUMMER	ARTIKELOMSCHRIJVING	AANT GEMONT	ECH	OPMERKINGEN
1	2540-17-050-8671	H0711	SL050	ZITPLAATS,EENPERSOONL LINKS	1	2	
2	2540-17-050-8672	H0711	SL051	ZITPLAATS,EENPERSOON RECHTS	1	2	
3	2540-17-043-9361	H0001	742796	ZITPLAATS,EENPERSOON ACHTER	2	2	
4	2540-17-043-7696	H0001	742811	KUSSEN,ZITTING,VOERT	4	3	
5		H0001	742815	HOEKSTEUN	4	5	
6	5305-17-043-8905	H0001 D8286	319000 M5X18DIN7988-4.6VCAD	SCHROEF,BOLVERZONKEN	18	3	
7	5320-17-003-3295	H0001 D8286	119152 6X12DIN6600ST	NAGEL,KLINK,MASSIEF	16	3	
8	2540-17-043-8759	H0001	742814	STANG,ZITPLAATS	4	3	
9	2540-17-043-8757	H0001	742812	STANG,ZITPLAATS LINKS	2	3	
9A	2540-17-043-8758	H0001	742813	STANG,ZITPLAATS RECHTS	2	3	
10	5310-17-026-1977	H0001 D8286	234986 7DIN1440STGALZN5C	ONDERLEGRING,VLAK	8	3	
11		H0001	744608	ZYSTEUN,STOEL	2	5	
12		H0001	744609	ZYSTEUN,STOEL	2	5	
13	5330-17-043-7421	H0001 D0670	742821 22138A	PAKKING,RUBBER,SPECI 1.0 M	NB	3	MR
14	5305-12-142-5576	D8286	AM6X20DIN7985-4.6VCAD	SCHROEF,BOLCILINDERK	2	3	
15	5310-12-142-8468	H0001 D8286	251275 M6DIN934-8VCAD	MOER,ZESKANT	8	3	
16	5310-17-025-5663	H0001 D8286	251939 A8,2DIN6798	ONDERLEGRING,VEER	8	3	
17		H0001	591268	VERBINDINGSPLAAT,RECH	4	5	

Y-CIE.NL

PROJEKTNR : 3530

MOS - NR 1806-0001

ZITPLAATSEN, VOOR EN ACHTER

DATUM : 790102

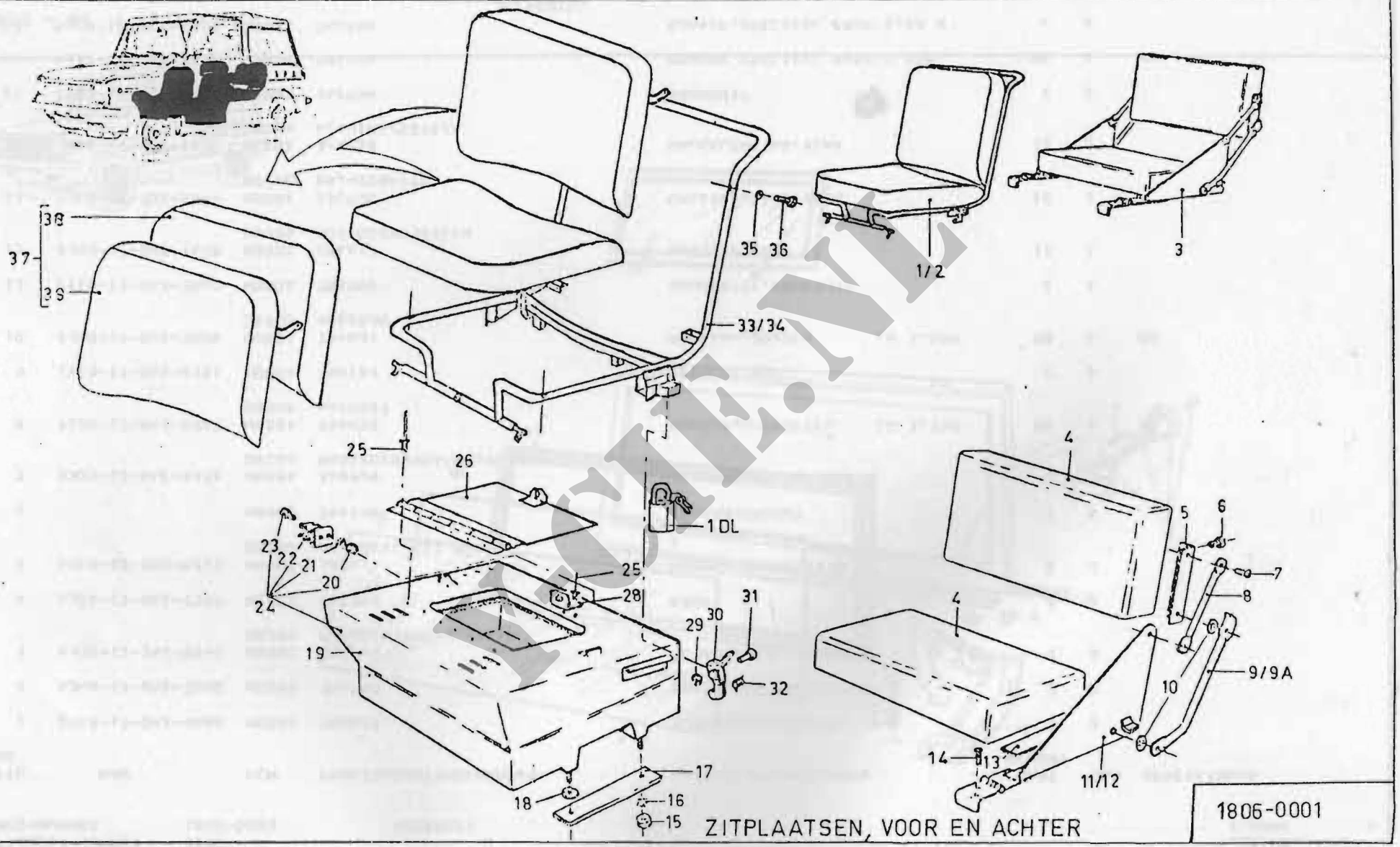

ZITPLAATSEN, VOOR EN ACHTER

1806-0001

VCIE.NL

PROJECT-NUMMER 3530
MOS-NUMMER 1802-0001 VOORRUIT

DATUM 791027
BLADNR 1

FIG NR	NSN	FCN	FABRIEKSARTIKELNUMMER	ARTIKELOMSCHRIJVING	AANT GEMONT	ECH	OPMERKINGEN
1	2510-17-043-9666	H0001	744621	VOORRUITSAMENSTEL	1	2	
2	5340-17-043-7600	H0001	744590	KNEVELBOUTSAMENSTEL	2	3	
3	5305-12-142-5542	H0001 D8286	317764 M4X6DIN7985-4.6VCAD	SCHROEF,BOLCILINDERK	2	3	
4	5355-17-043-7597	H0001	744397	KNOP	2	3	
5	5310-17-003-8217	H0001 D8286	325421 A8,4DIN125ST VCAD	ONDERLEGRING,VLAK	2	3	
6		H0001	744396	SCHARNIERBOUT	2	5	
7	5305-12-142-5531	H0001 D8286	318989 M4X12DIN7988-4-6VCAD	SCHROEF,BOLVERZONKEN	4	3	
8	9320-17-043-2917	H0001 D8905	744058 4610027	RUBBER,U-PROFIEL LG 1.28M	NB	3	MR
9	2510-17-043-8751	H0001	744189	AFDICHTING	2	3	
10	5330-17-043-7036	H0001 D8905	744681 4610035	PAKKING,RUBBER LG 1.40M	NB	3	MR
11	2510-17-043-7562	H0001	742990	SCHARNIER,VOORRUIT	2	3	
12	5306-17-007-7678	H0001 D8286	251612 M6X20DIN933VCAD	BOUT,ZESKANT	12	3	
13	5310-17-702-1677	H0001 D8286	251938 A6,4DIN6798	ONDERLEGRING,VEER	12	3	
14	5310-17-003-1135	H0001 D8286	324252 6,4DIN125ST82A	ONDERLEGRING,VLAK	12	3	
15	2510-17-043-8750	H0001	742954	VOORRUIT	1	3	
16	9320-17-043-9360	H0001	591474	RUBBER,SPECIAAL PROF 3,50M	NB	3	MR
17	9320-17-043-8925	H0001	742940	RUBBER,SPECIAAL PROF 3,45 M	1	3	

Y-CIE.NL

PROJEKTNR : 3530

DATUM : 790102

MOS - NR : 1802 - 0001

VOORRUIT



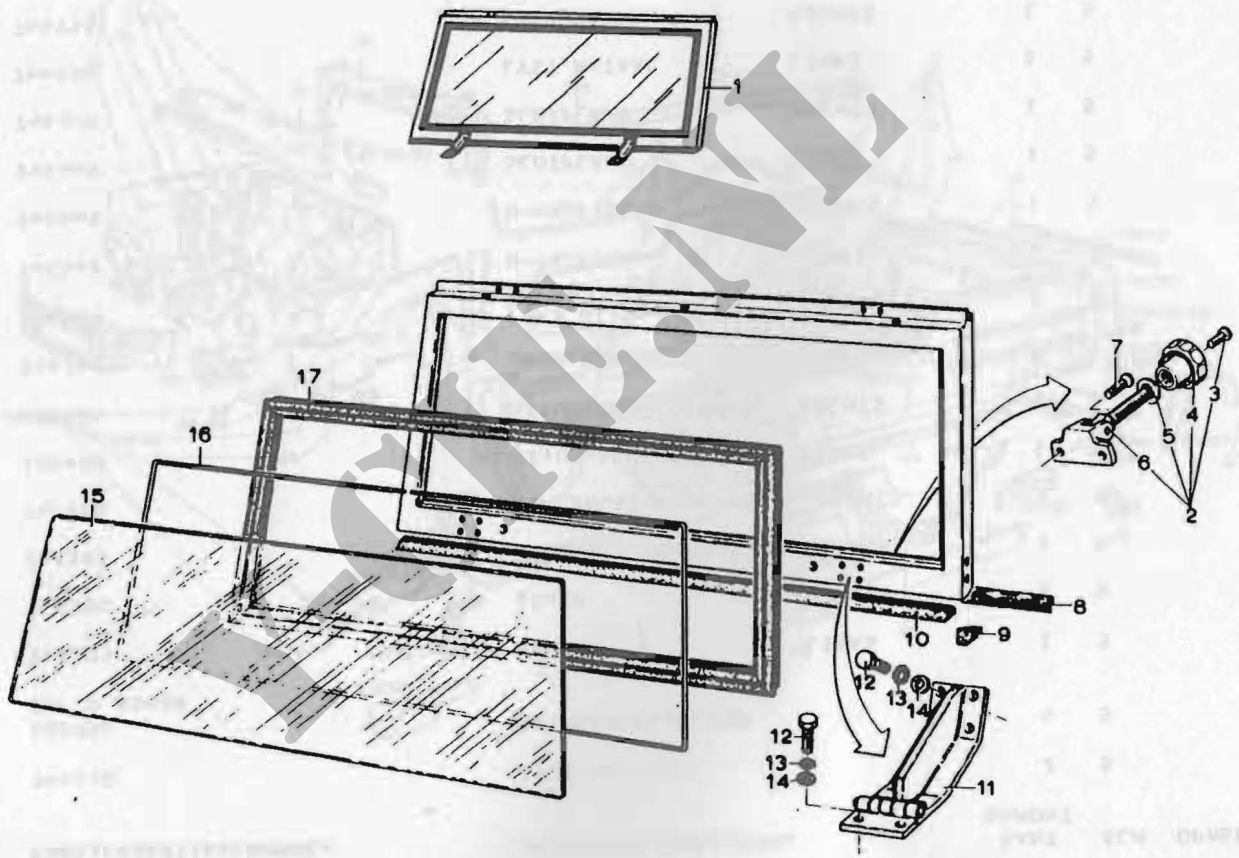

ICH.NL

FIG NR	NSN	FCN	FABRIEKSARTIKELNUMMER	ARTIKELOMSCHRIJVING		AANT GEMONT	ECH	OPMERKINGEN
86		H0001	744218	LYST,METAAL		2	5	
87		H0001 K0017	182951 TAP D 8S420	KLINKNAGEL,BLIND		4	5	
88		H0001	744303	STRIP	LINKS	1	5	
89		H0001	744304	STRIP	RECHTS	1	5	
90	2510-17-047-0197	H0001	742885	VERLENGSTUK,SPATSCHE	LINKS	1	5	
91	2510-17-047-0198	H0001	742886	VERLENGSTUK,SPATSCHE	RECHTS	1	5	
92		H0001	100403	STEUN,SCHOKDEMPER	LINKS	1	5	
93		H0001	100404	STEUN,SCHOKDEMPER	RECHTS	1	5	
94	2510-17-047-0293	H0001	744758	LYST,METAAL	LINKS	1	5	
95	2510-17-047-0294	H0001	744759	LYST,METAAL	RECHTS	1	5	
96		H0001	744568	U-PROFIEL	LINKS	1	5	
97		H0001	744569	U-PROFIEL	RECHTS	1	5	
98		H0001	744349	SLOTPLAAT	LINKS	1	5	
99		H0001	744350	SLOTPLAAT	RECHTS	1	5	
100	2510-17-047-0296	H0001	744754	LYST,METAAL	LINKS	1	5	
101	2510-17-047-0290	H0001	744755	LYST,METAAL	RECHTS	1	5	
102	2510-17-047-0295	H0001	744756	LYST,METAAL	LINKS	1	5	
103	2510-17-047-0292	H0001	744757	LYST,METAAL	RECHTS	1	5	

Y-CLUB.NL

PROJEKTNR : 3530

MOS - NR : 1801 - 0005

CARROSSERIE (LASSAMENSTELLING)

DATUM : 790102



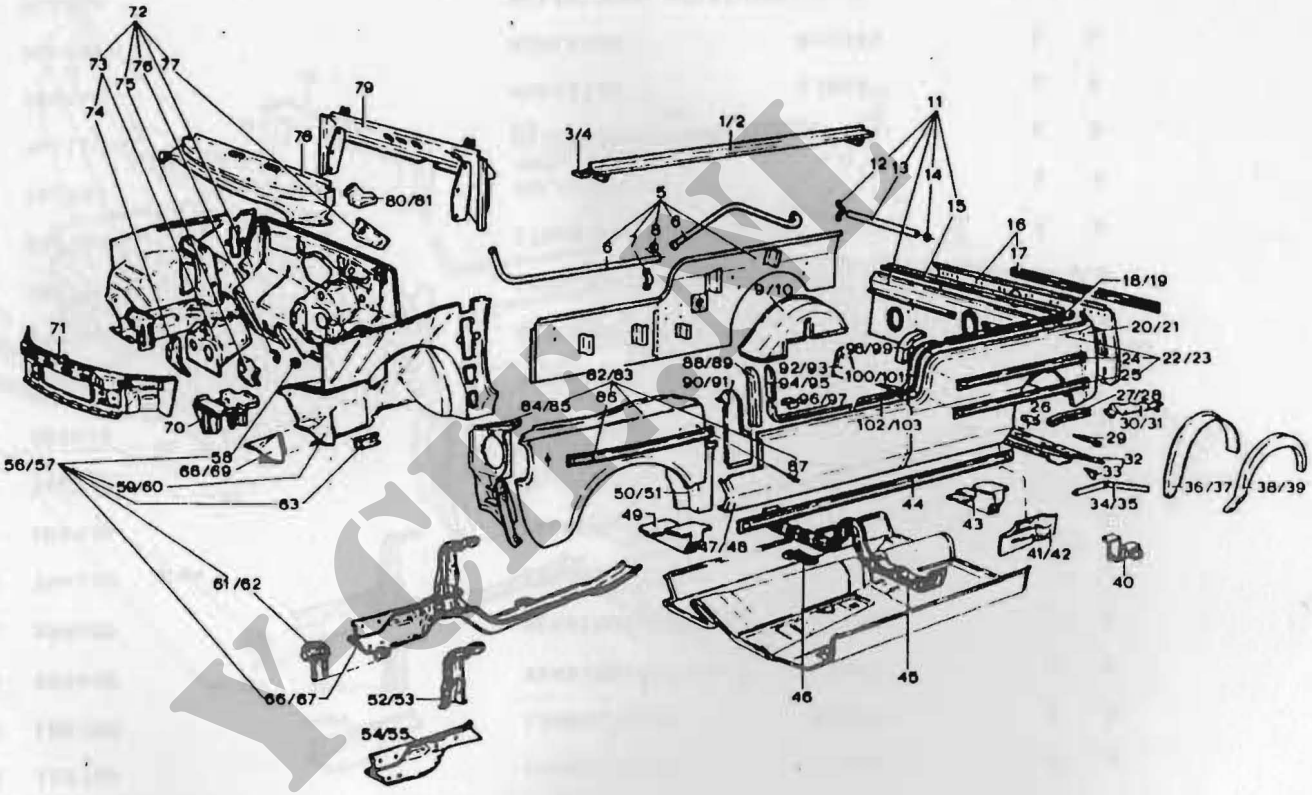

CARROSSERIE, (LASSAMENSTELLING)

1801 - 0005

PROJECT-NUMMER 3530
MOS-NUMMER 1801-0005 CARROSSERIE (LASSAMENSTELLING)

DATUM 791027
BLADNR 4

FIG NR	NSN	FCN	FABRIEKSARTIKELNUMMER	ARTIKELOMSCHRIJVING		AANT GEMONT	ECH	OPMERKINGEN
63		H0001	559744	BEUGEL,INSTALLATIE		2	5	
66		H0001	105708	LANGSLIGGER	LINKS	1	5	
67		H0001	105709	LANGSLIGGER	RECHTS	1	5	
68		H0001	559608	VERBINDINGSPLAAT	LINKS	1	5	
69		H0001	559609	VERBINDINGSPLAAT	RECHTS	1	5	
70		H0001	744130	STEUN,BATTERY		1	5	
71	2510-17-043-8840	H0001	101536	FRONTPLAAT		1	5	
72		H0001	744724	SCHUTBORD		1	5	
73		H0001	559613	PEDAALBAK		1	5	
74		H0001	559742	STEUN,STUURHUIS		1	5	
75		H0001	559752	STEUN,STUURHUIS		1	5	
76		H0001	559790	AANSLAG,GASPEDAAL		1	5	
77		H0001	559759	STEUN,RUITENWISSERMO		1	5	
78	2510-17-047-0194	H0001	742755	TOCHTSCHERM		1	5	
79		H0001	744115	DASHBOARD,BOVENSTUK		1	5	
80	2510-17-047-0206	H0001	744546	HOEKSTUK	LINKS	1	5	
81	2510-17-047-0205	H0001	744545	HOEKSTUK	RECHTS	1	5	
82	2510-17-043-8836	H0001	742865	SPATSCHERM,VOERTUIG	LINKS	1	5	
83	2510-17-043-8837	H0001	742866	SPATSCHERM,VOERTUIG	RECHTS	1	5	
84	2510-17-043-8838	H0001	104691	VOORVERLENGSTUK	LINKS	1	5	
85	2510-17-043-8839	H0001	104692	VOORVERLENGSTUK	RECHTS	1	5	

Y-CIP.NL

PROJEKTNR : 3530

MOS - NR : 1801 - 0005

CARROSSERIE (LASSAMENSTELLING)

DATUM : 790102

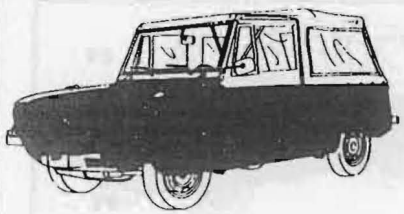

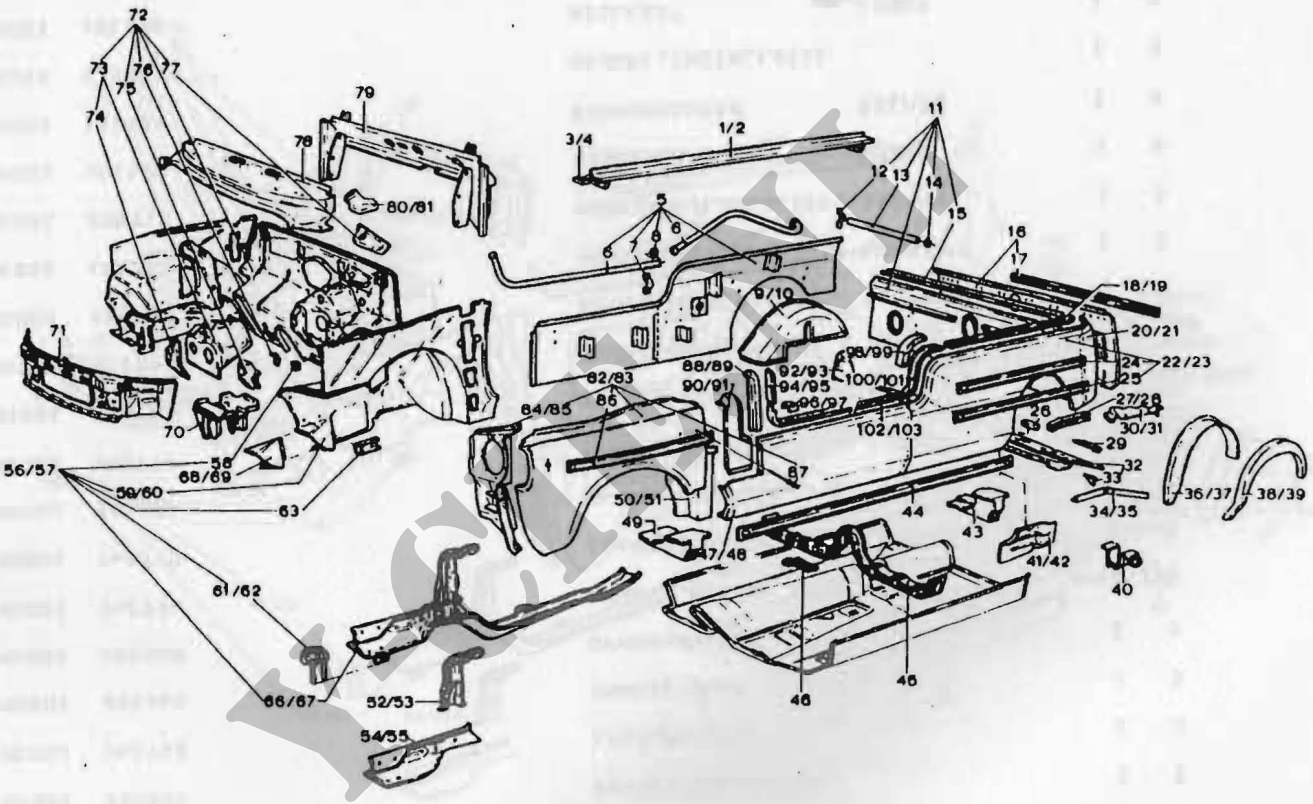

CARROSSERIE, (LASSAMENSTELLING)

1801 - 0005

FIG NR	NSN	FCN	FABRIEKSARTIKELNUMMER	ARTIKELOMSCHRIJVING	AANT GEMONT	ECH	OPMERKINGEN
42		H0001	744727	VERLENGSTUK,DREMPEL RECHTS	1	5	
43		H0001	744584	KNIKSTEUN,ACHTER	2	5	
44		H0001	742768	LYST,METAAL	2	5	
45		H0001	255366	DWARSLIGGER	1	5	
46		H0001	259340	OPHANGBEUGEL	2	5	
47	2510-17-043-8834	H0001	742774	ZYWAND,BUITEN VOOR LINKS	1	5	
48	2510-17-043-8835	H0001	742775	ZYWAND,BUITEN VOOR RECHTS	1	5	
49		H0001	744585	KNIKSTEUN VOOR	2	5	
50	2510-17-047-0195	H0001	742779	VERLENGSTUK SPATSCH LINKS	1	5	
51	2510-17-047-0196	H0001	742780	VERLENGSTUK SPATSCH RECHTS	1	5	
52	2510-17-047-0192	H0001	559792	VERSTERKING,FUSEE LINKS	1	5	
53	2510-17-047-0193	H0001	559793	VERSTERKING,FUSEE RECHTS	1	5	
54		H0001	105712	VOORSTUK,LANGSLIGGE LINKS	1	5	
55		H0001	105713	VOORSTUK,LANGSLIGGE RECHTS	1	5	
56	2510-17-047-0188	H0001	101528	BINNENSCHERM LINKS	1	5	
57	2510-17-047-0189	H0001	101529	BINNENSCHERM RECHTS	1	5	
58		H0001	539053	BEUGEL,INSTALLATIE	1	5	
59		H0001	101530	WIELKAST LINKS	1	5	
60		H0001	101531	WIELKAST RECHTS	1	5	
61		H0001	105861	BEVESTIGINGSPLAAT LINKS	1	5	
62		H0001	105862	BEVESTIGINGSPLAAT RECHTS	1	5	

Y-CIRN

PROJEKTNR : 3530

MOS - NR : 1801 - 0005

CARROSSERIE (LASSAMENSTELLING)

DATUM : 790102

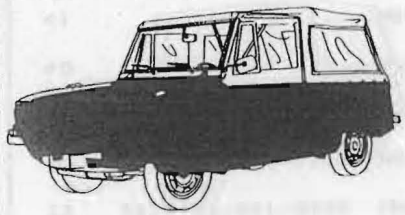

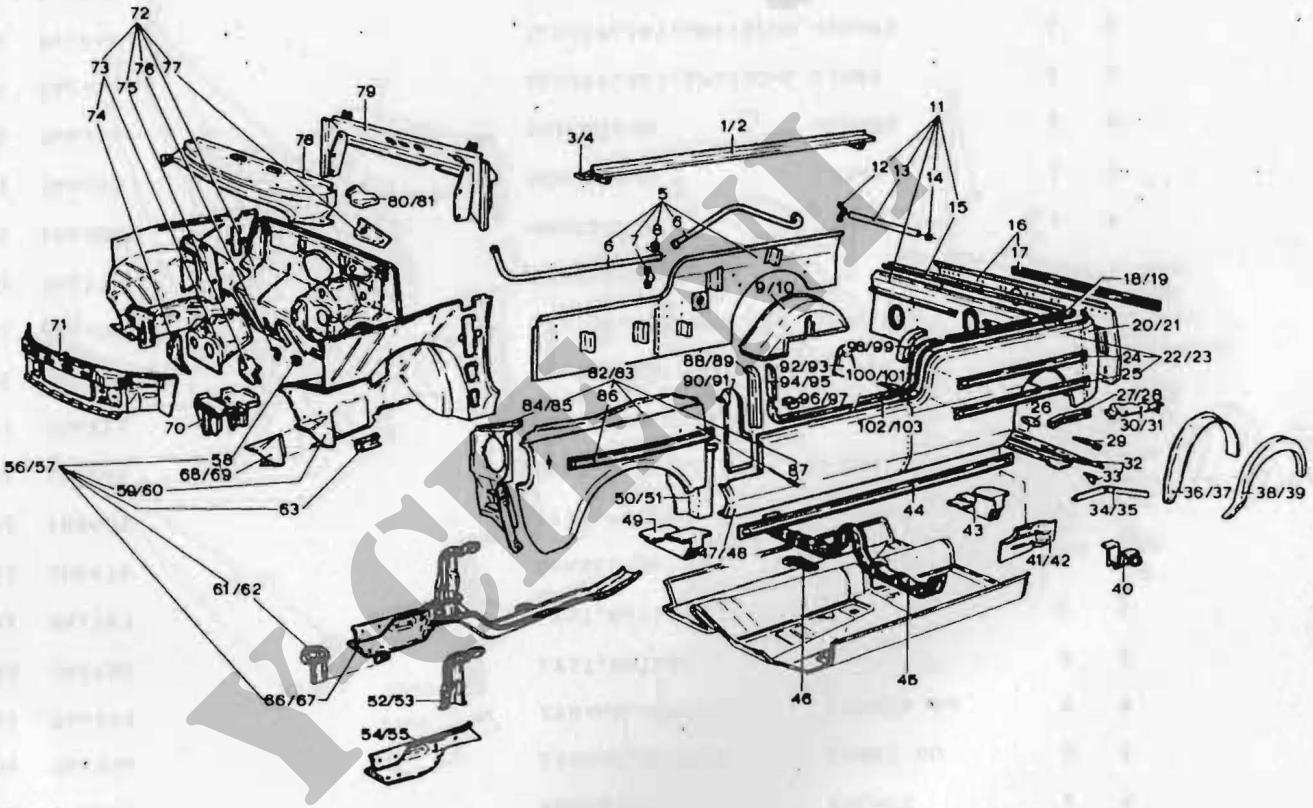

VCE NL

CARROSSERIE, (LASSAMENSTELLING)

1801 - 0005

FIG NR	NSN	FCN	FABRIEKSARTIKELNUMMER	ARTIKELOMSCHRIJVING		AANT GEMONT	ECH	OPMERKINGEN
21	2510-17-043-8831	H0001	742890	HOEKSTUK	RECHTS	1	5	
22	2510-17-043-8832	H0001	744306	ZYWAND,ACHTER	LINKS BU	1	5	
23	2510-17-043-8833	H0001	744307	ZYWAND,ACHTER	RECHTS BU	1	5	
24		H0001	742786	LYST,METAAL		2	5	
25		H0001	742787	LYST,METAAL		2	5	
26		H0001	100972	DEKSEL		1	5	
27		H0001	100469	LYST,METAAL	LINKS	1	5	
28		H0001	100470	LYST,METAAL	RECHTS	1	5	
29		H0001	556511	DEKSEL,VLOEROPENING		6	5	
30		H0001	101408	ZYSTUK,KOFFERBODEM	LINKS	1	5	
31		H0001	101409	ZYSTUK,KOFFERBODEM	RECHTS	1	5	
32		H0001	742773	KOFFERBODEM		1	5	
33		H0001	106280	HOEKSTEUN		1	5	
34		H0001	744335	HOEKSTEUN	LINKS	1	5	
35		H0001	744334	HOEKSTEUN	RECHTS	1	5	
36	2510-17-047-0201	H0001	742952	SLUITPLAAT,SPATSCHE	LINKS	1	5	
37	2510-17-047-0202	H0001	742953	SLUITPLAAT,SPATSCHE	RECHTS	1	5	
38	2510-17-047-0199	H0001	742950	BOOG,SPATSCHERM	LINKS	1	5	
39	2510-17-047-0200	H0001	742951	BOOG,SPATSCHERM	RECHTS	1	5	
40		H0001	744053	OPHANGBEUGEL,UITLAAT		1	5	
41		H0001	744726	VERLENGSTUK,DREMPEL	LINKS	1	5	

Y-CIE.NL

PROJEKTNR : 3530

MOS - NR : 1801 - 0005

CARROSSERIE (LASSAMENSTELLING)

DATUM : 790102



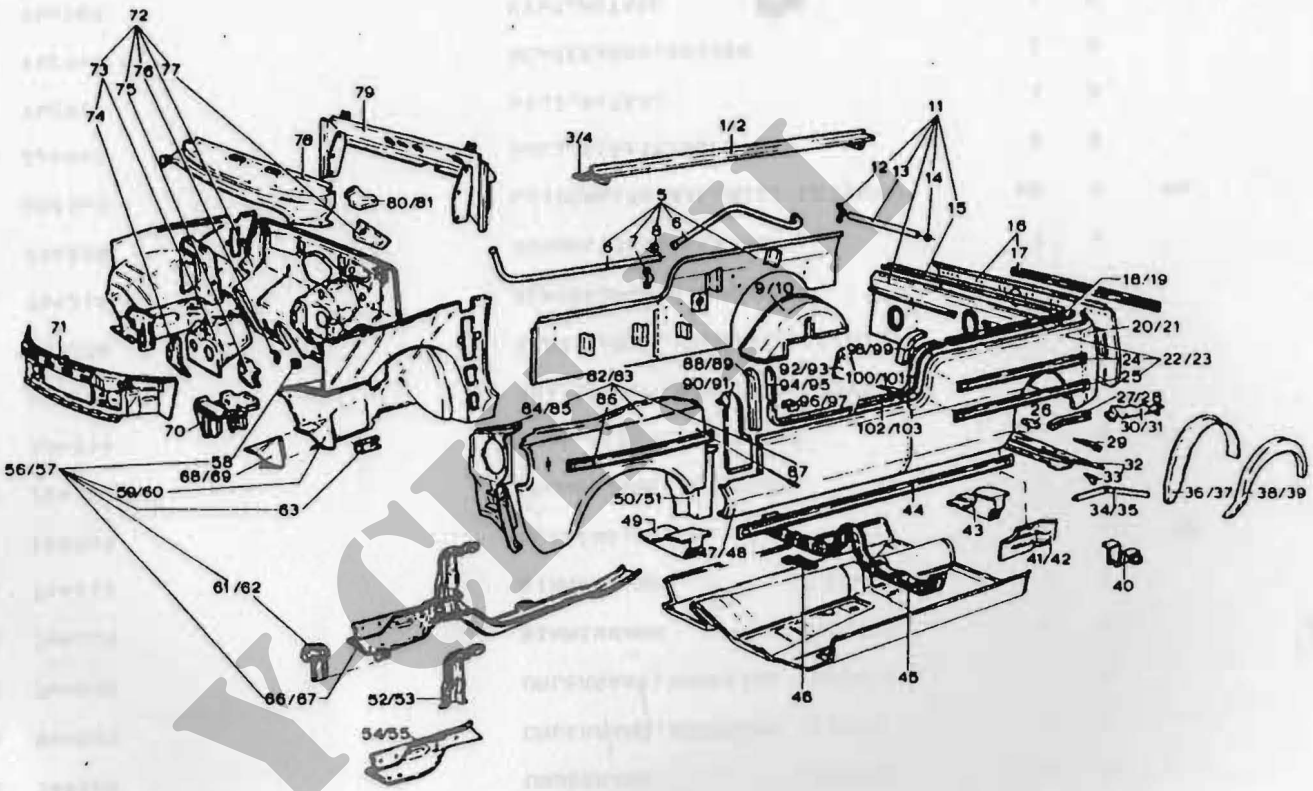

CARROSSERIE, (LASSAMENSTELLING)

1801 - 0005

YCLASSIC

PROJECT-NUMMER 3530 DATUM 791027
MOS-NUMMER 1801-0005 CARROSSERIE (LASSAMENSTELLING) BLADNR 1

FIG NR	NSN	FCN	FABRIEKSARTIKELNUMMER	ARTIKELOMSCHRIJVING		AANT GEMONT	ECH	OPMERKINGEN
1		H0001	744579	ONDERRAND	LINKS	1	5	
2		H0001	744580	ONDERRAND	RECHTS	1	5	
3		H0001	744019	ONDERRAND,VOORSTUK	LINKS	1	5	
4		H0001	744020	ONDERRAND,VOORSTUK	RECHTS	1	5	
5	2510-17-047-0204	H0001	744213	BINNENWAND	RECHTS	1	5	
5A	2510-17-047-0203	H0001	744212	BINNENWAND,	LINKS	1	5	
6		H0001	123765	LEIDING,METAAL,NIET		NB	5	MR
7		H0001	744200	BEUGEL,INSTALLATIE		5	5	
8		H0001	324954	HULS,ELEKTRISCHE LEI		4	5	
9	2510-17-047-0190	H0001	105207	SPATSCHERM,VOERTUIG	LINKS	1	5	
10	2510-17-047-0191	H0001	105208	SPATSCHERM,VOERTUIG	RECHTS	1	5	
11	2510-17-043-8828	H0001	744216	ACHTERWAND,BINNEN		1	5	
12		H0001	744310	BEUGEL,INSTALLATIE		2	5	
13		H0001	202347	LEIDING,METAAL,NIET	LG700MM	NB	5	MR
14		H0001	324945	HULS,ELEKTRISCHE LEI		2	5	
15	2510-17-047-0286	H0001	742927	LYST,METAAL		1	5	
16	2510-17-043-8829	H0001	742949	ACHTERWAND,BUITEN		1	5	
17		H0001	742789	LYST,METAAL		1	5	
18	2510-17-047-0289	H0001	742925	LYST,METAAL	LINKS	1	5	
19	2510-17-047-0291	H0001	742926	LYST,METAAL	RECHTS	1	5	
20	2510-17-043-8830	H0001	742889	HOEKSTUK	LINKS	1	5	

Y-CIT.NL

PROJEKTNR : 3530

DATUM : 790102

MOS - NR : 1801 - 0005

CARROSSERIE (LASSAMENSTELLING)



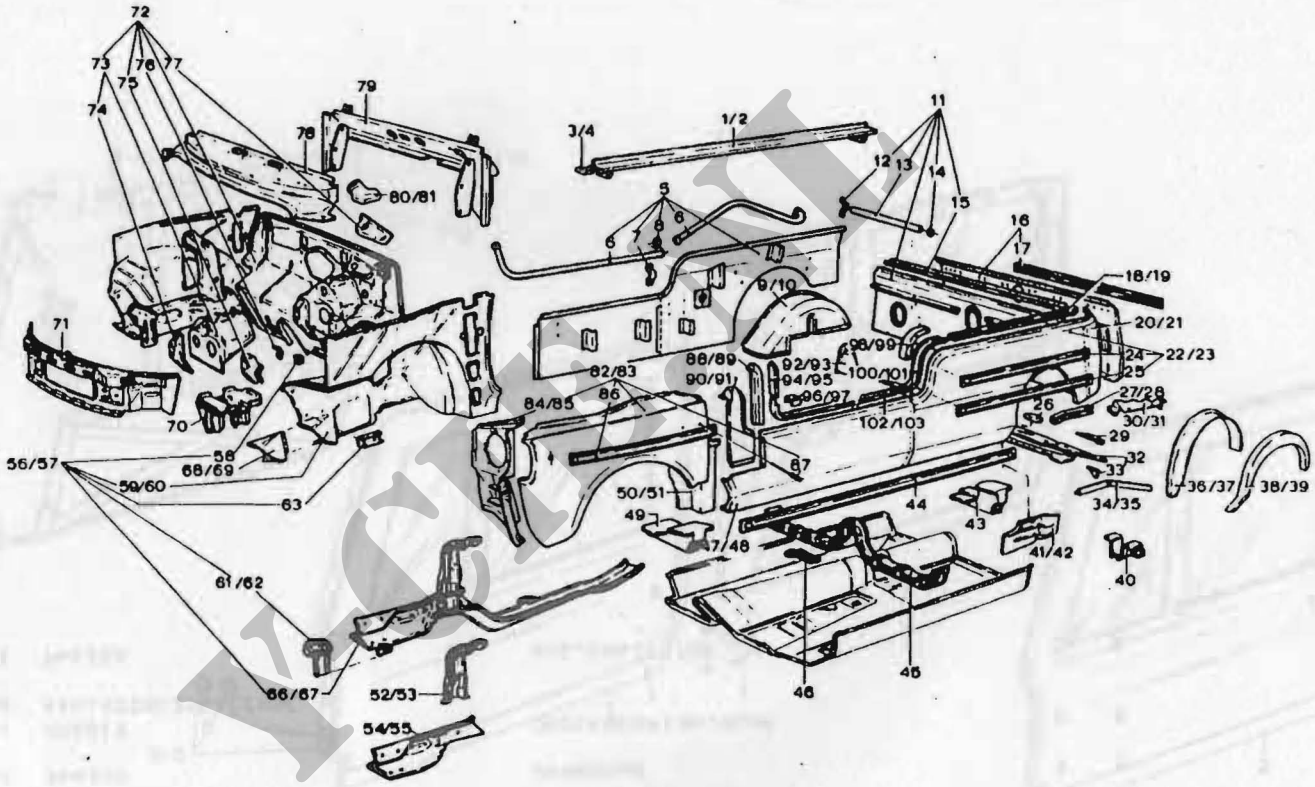

CARROSSERIE, (LASSAMENSTELLING)

1801 - 0005

FIG NR	NSN	FCN	FABRIEKSARTIKELNUMMER	ARTIKELOMSCHRIJVING	AANT GEMONT	ECH	OPMERKINGEN
19	5315-17-026-3282	H0001	119281	SPANSTIFT	2	3	
20	2540-17-043-8938	H0001	744326	DEURKRUK	2	3	
21	5310-17-003-1142	H0001 08286	202817 A10,5DIN125GALZNSC	ONDERLEGRING,VLAK	2	3	
22	5360-17-043-7706	H0001	744333	BUS,KUNSTSTOF	2	3	

Y-CIE.NL

PROJEKTNR : 3530

MOS - NR : 1801 - 0004

PORTIEREN

DATUM : 790102

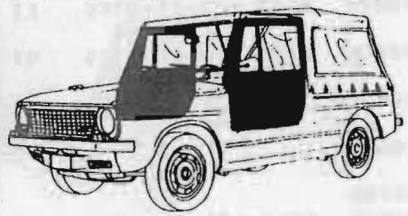

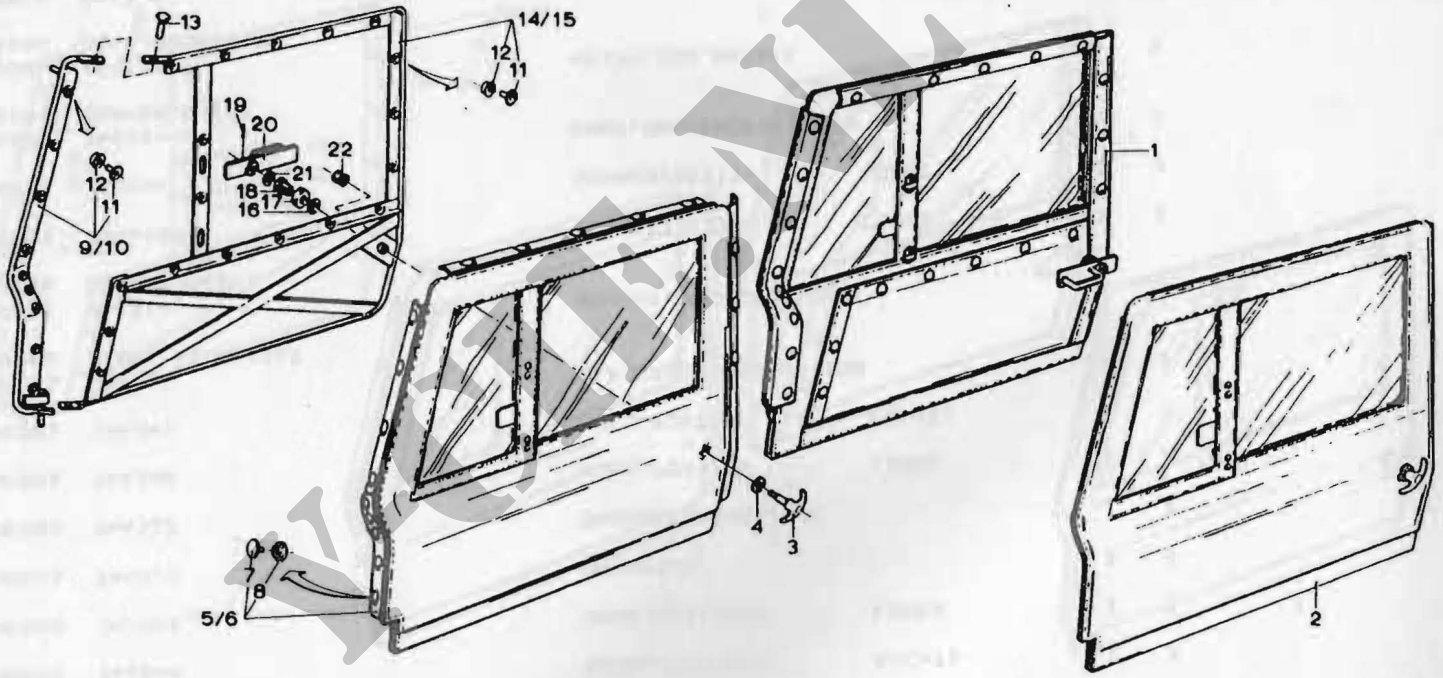

VETTE.NL

PROJECT-NUMMER 3530 DATUM 791027
MOS-NUMMER 1801-0004 PORTIeREN BLADNR 1

FIG NR	NSN	FCN	FABRIEKSARTIKELNUMMER	ARTIKELOMSCHRIJVING		AANT GEMONT	ECH	OPMERKINGEN
1	2510-17-043-0373	H0001	742864	DEUR,ZEILDOEK	RECHTS	1	2	
2	2510-17-043-0372	H0001	742863	DEUR,ZEILDOEK	LINKS	1	2	
3	2540-17-043-7594	H0001	744321	DEURKRUK		2	3	
4	5310-17-043-7595	H0001	744322	ONDERLEGRING,VLAK		1	3	
5	2510-17-043-8752	H0001	744340	HOES,PORTIER	LINKS	1	3	
6	2510-17-043-8753	H0001	744341	HOES,PORTIER	RECHTS	1	3	
7	5325-00-359-6844	H0001 D2096	744511 DK601 6BRUNIERT	KAP,DRUKKNOPSLUITING		54	3	
8	5325-00-285-6250	H0001 D2096	744512 DR096RUNIERT	HOUDER,DRUKKNOPSLUIT		54	3	
9	2510-17-043-7565	H0001	744640	SCHARNIERSTYL	LINKS	1	3	
10	2510-17-043-7566	H0001	744641	SCHARNIERSTYL	RECHTS	1	3	
11	5325-17-043-7030	H0001 D2096	744514 DRN96RUNIERT	KNOP,DRUKKNOPSLUITIN		54	3	
12	5325-17-043-7032	H0001 D2096	744513 DRK92BRUNIERT	NESTELOOG,METAAL		54	3	
13	5320-12-124-0381	H0001 D8286	251724 6X15DIN660	KLINKNAGEL,MASSIEF		4	3	
14		H0001	744638	FRAME,PORTIER	LINKS	1	5	
15		H0001	744639	FRAME,PORTIER	RECHTS	1	5	
16	5310-17-043-7596	H0001	744324	ONDERLEGRING,VLAK		2	3	
17	5310-17-026-2983	H0001 D8286	251284 M16DIN936GALZNBC	MOER,ZESKANT		2	3	
18	2540-17-043-8721	H0001	744325	BUS		2	3	

Y-CLUB.NL

PROJEKTNR : 3530

MOS - NR : 1801 - 0004

PORTIEREN

DATUM : 790102



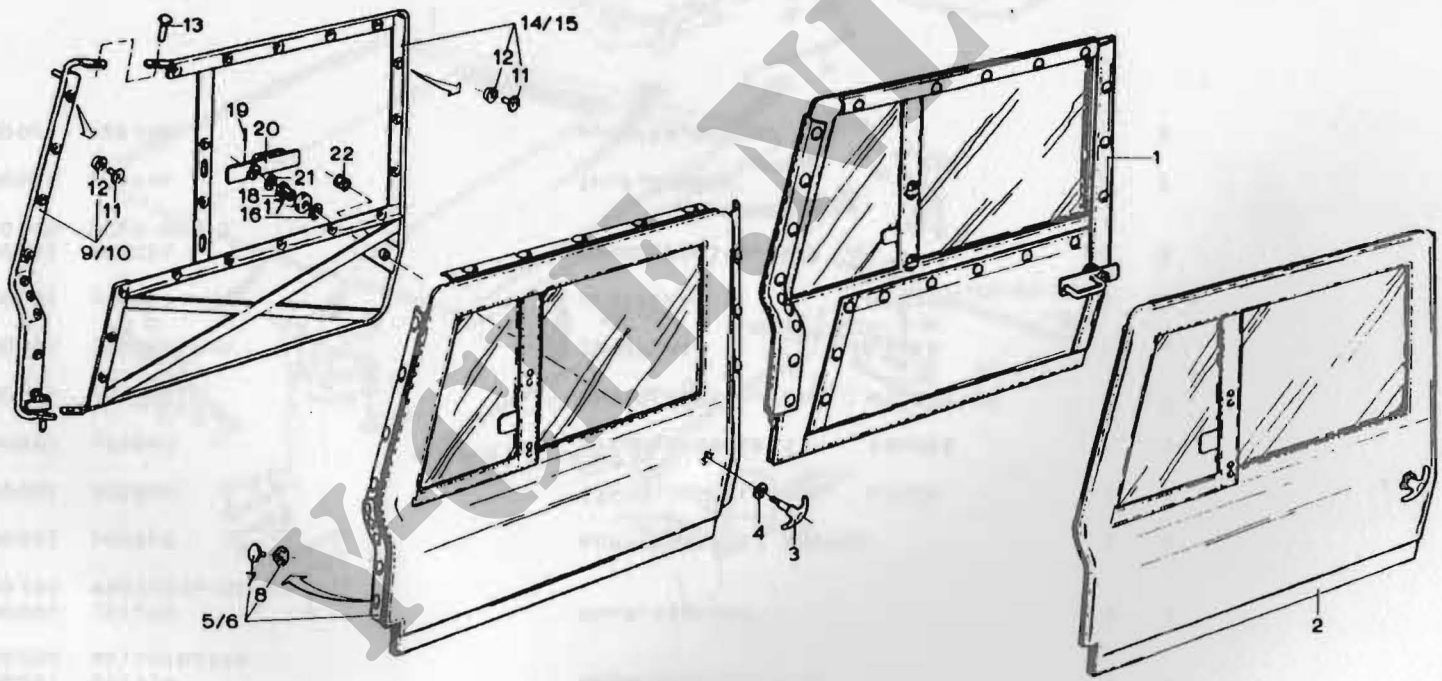

VEIL.NL

FIG NR	NSN	FCN	FABRIEKSARTIKELNUMMER	ARTIKELOMSCHRIJVING	AANT GEMONT	ECH	OPMERKINGEN
37	5310-17-025-5663	H0001 D8286	251939 A8,4DIN6798	ONDERLEGRING,VEER	4	3	
38	5310-17-004-7783	H0001 D8286	251275 M8DIN934-8VCAD	MOER,ZESKANT	3	3	
39	3040-17-043-8923	H0001	590565	KOPPELST,NIET BUIGZA	1	3	
40	2510-17-043-7436	H0001	105046	STEUN,SLOTPLAAT LINKS	1	3	
41	2510-17-043-7437	H0001	105047	STEUN,SLOTPLAAT RECHTS	1	3	
42	5310-17-043-8918	H0001	265200	ONDERLEGRING,VLAK 8X22X2 ST	2	3	
43	2510-17-043-7441	H0001	590568	SLOTPLAAT LINKS	1	3	
44	2510-17-043-7442	H0001	590569	SLOTPLAAT RECHTS	1	3	
45	5310-17-043-7583	H0001 F0349	589054 OD13 080 1	ONDERLEGRING,VEER	2	3	
46	5325-17-043-6926	H0001	591916	TULE,RUBBER	2	3	
47	5315-17-043-9354	H0001	528338	BORGPEN,VEREND	4	3	

Y-CIE.NL

PROJEKTNR : 3530

MOS - NR : 1801 - 0003

MOTORKAP

DATUM : 790102



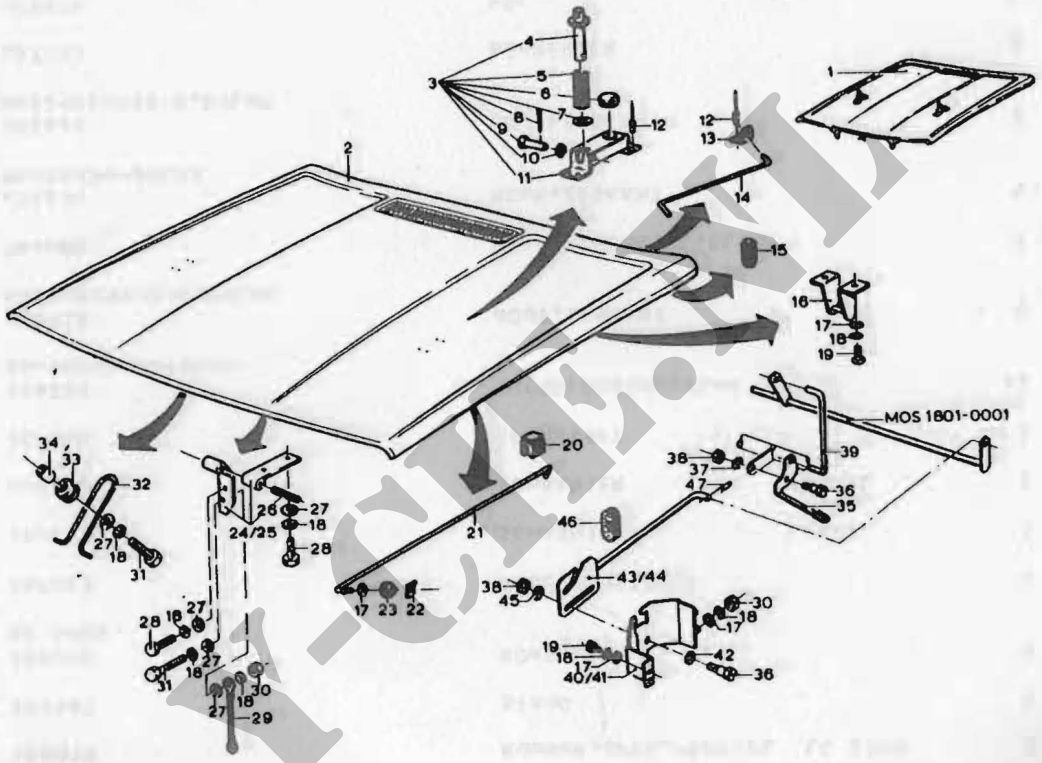

K-CH.NL

FIG NR	NSN	FCN	FABRIEKSARTIKELNUMMER	ARTIKELOMSCHRIJVING	AANT GEMONT	ECH	OPMERKINGEN
19	5305-17-026-7699	H0001 D8286	521832 M6X12DIN7985-4.6VCAD	SCHROEF,DOLCILINDERK	8	3	
20	9320-17-048-7899	H0001	558079	RUBBER,SPEC.PROFIEL LG 22MM	2	3	
21	2510-17-043-7435	H0001	103465	STANG	1	3	
22	5340-17-043-4610	H0001 D9414	559346 6E SNOB	BOKGKLEM	2	3	
23	5325-17-043-9358	H0001	569017	TULE,KUNSTSTOF	2	3	
24	2510-17-043-7439	H0001	262210	SCHARNIER LINKS	1	3	
25	2510-17-043-7440	H0001	262211	SCHARNIER RECHTS	1	3	
26	5315-17-043-8916	H0001	107863	SPANSTIFT	2	3	
27	5310-17-003-1135	H0001 D8286	324252 B6,4DIN125STVCAD	ONDERLEGRING,VLAK	11	3	
28	5306-12-146-2633	H0001 D8286	126718 M6X16DIN933-8.8VCAD	BOUT,ZESKANT	8	3	
29	2590-17-043-9662	H0001	744605	DRAADSAMENSTEL,ELECT	2	3	
30	5310-17-003-6767	H0001 D8286	251274 M6DIN934-8VCAD	MOER,ZESKANT	4	3	
31	5306-12-156-4234	H0001 D8286	251614 M6X25DIN933-8.8VCAD	BOUT,ZESKANT	1	3	
32	2510-17-043-7438	H0001	107573	BEGRENZER	1	3	
33	2510-17-043-7567	H0001	107574	ROL	1	3	
34	5365-17-043-9349	H0001	107575	BUS,AFSTAND	1	3	
35	5340-17-043-9761	H0001	590573	BEDIENINGSSTANG	1	3	
36	5306-17-043-8924	H0001	590567	BOUT,BORST	3	3	

Y-CIE.NL

PROJEKTNR : 3530

MOS - NR : 1801 - 0003

MOTORKAP

DATUM : 790102

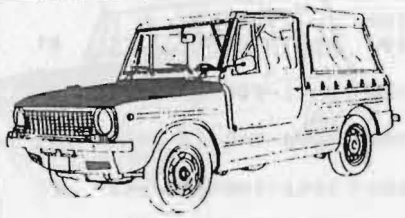

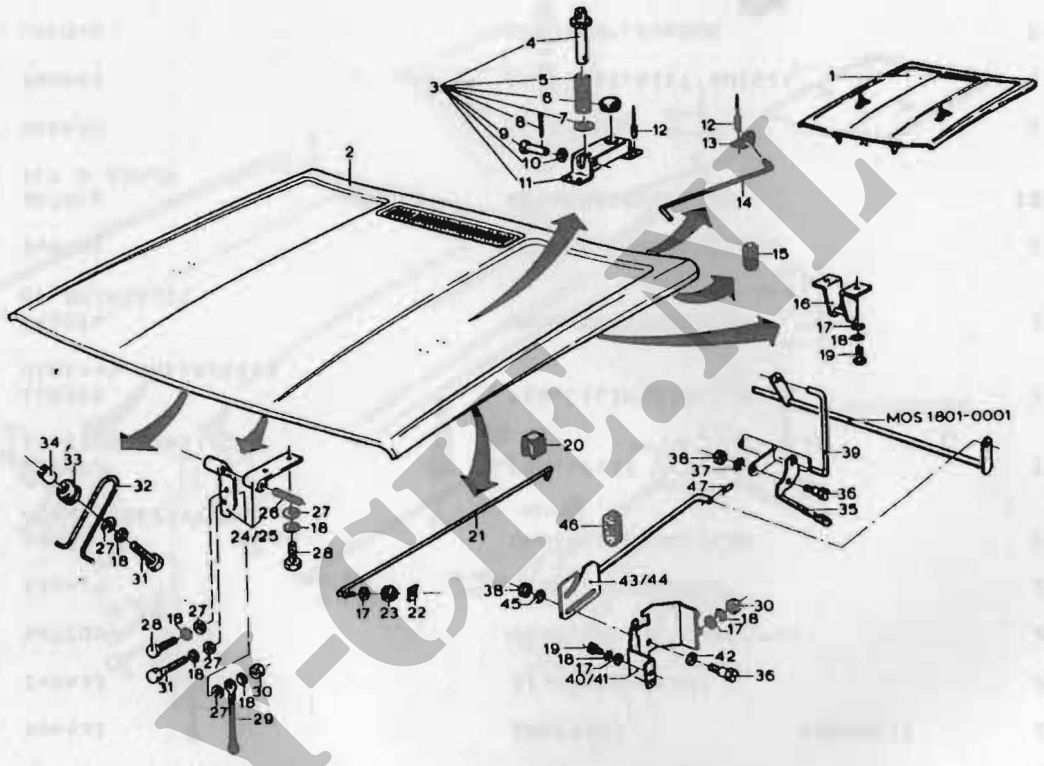

Y-CIF.NL

PROJECT-NUMMER 3530 DATUM 791027
MOS-NUMMER 1801-0003 MOTORKAP BLADNR 1

FIG NR	NSN	FCN	FABRIEKSARTIKELNUMMER	ARTIKELOMSCHRIJVING	AANT GEMONT	ECH	OPMERKINGEN
1	2510-17-043-7444	H0001	744616	KAP,MOTORRUIMTE COMPLEET	1	3	
2		H0001	744540	KAP,MOTORRUIMTE	1	5	
3	5340-17-043-8939	H0001	744431	SNAPSLOT VOORRUIT	2	3	
4	5340-17-043-8940	H0001	744433	STIFT,SNAPSLOT	2	3	
5	5360-17-043-9353	H0001	327205	VEER,DRUK-,SCHROEFVO	2	3	
6	5340-17-029-0006	H0001	336429	STOOTDOP,RUBBER	2	3	
7	5310-17-003-1142	H0001 D8286	202817 A10-5DIN125STVCAD	ONDERLEGRING,VLAK	2	3	
8	5315-12-156-4396	H0001 D8286	251852 1,5X10DIN94STVCAD	PEN,SPLIT	2	3	
9	5315-17-026-2117	H0001 D8286	119290 DIN1435-5H11X35X33	PEN,CILINDRISCH,M,KO	2	3	
10	5310-17-003-8218	H0001 D8286	542016 B5,3DIN125ST	ONDERLEGRING,VLAK	2	3	
11		H0001	744432	HOUDER,SNAPSLUITING	2	5	
12	5320-17-043-7584	H0001 K0017	307012 TLP D BS429	KLINKNAGEL,BLIND	12	3	
13	5340-17-043-7599	H0001	744430	HOEKSTEUN	1	3	
14	3040-17-043-7598	H0001	744441	KOPPELST,NIET BUIGZA	1	3	
15	5340-17-043-7691	H0001	105045	STOOTDOP,RUBBER	2	3	
16	5340-17-043-9652	H0001	106446	SLUITPLAAT,SLOT	2	3	
17	5310-17-003-7547	H0001	251912	ONDERLEGRING,VLAK	14	3	
18	5310-17-702-1677	H0001 D8286	251938 A6,4DIN6798	ONDERLEGRING,VEER	25	3	

Y-CLUB.NL

PROJEKTNR : 3530

DATUM : 790102

MOS - NR : 1801 - 0003

MOTORKAP



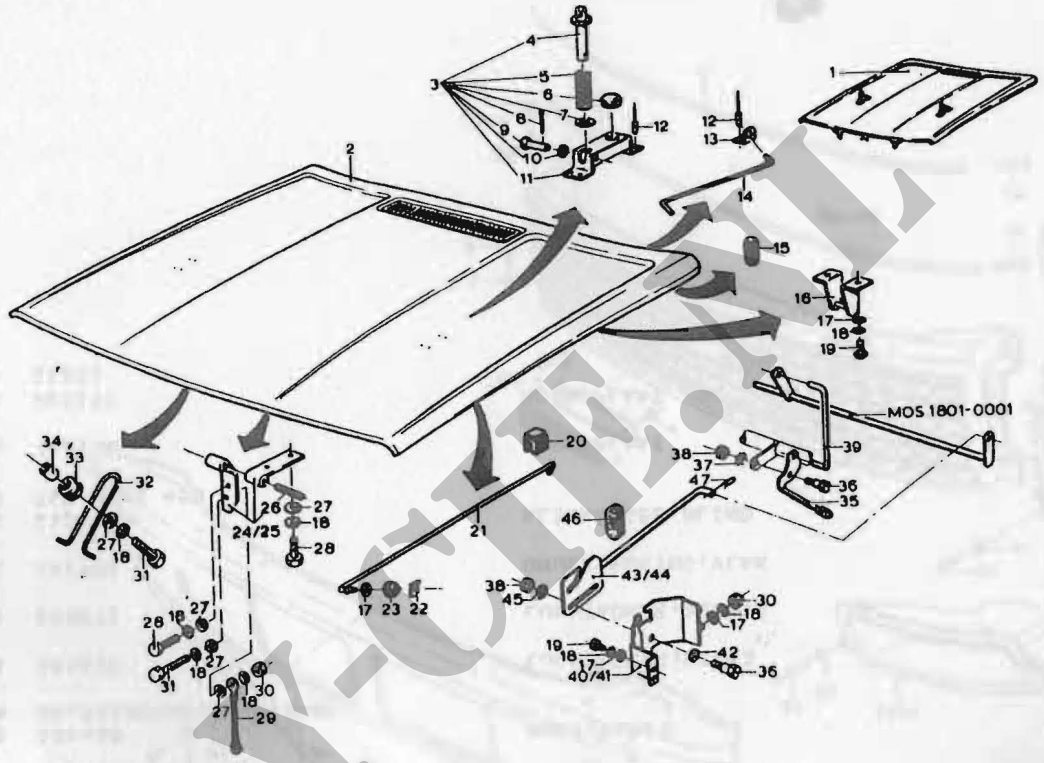

Y-OTL.NL

FIG NR	NSN	FCN	FABRIEKSARTIKELNUMMER	ARTIKELOMSCHRIJVING	AANT GEMONT	ECH	OPMERKINGEN
20	2510-17-043-9390	H0001	109974	PEN	6	2	
21	5310-17-003-1135	H0001 D8286	324252 6,4D1N125GALZN5C	ONDERLEGRING,VLAK	6	2	
22	5306-17-043-5093	H0001 D8286	106658 86,3X13D1N7976GALZN8C	BOUT,PLAAT	6	2	
23		H0001	103870	LUCHTKOKER,LINKS	1	5	
24		H0001	103871	LUCHTKOKER,RECHTS	1	5	
25	5310-17-007-2099	H0001	251901	ONDERLEGRING,VLAK	8	2	
26		H0001 K0017	112472 TAP D 8S 450	KLINKNAGEL,BLIND	8	5	
27	2510-17-043-7561	H0001	742716	FRONTPLAAT	1	2	
28	5340-17-043-7039	H0001 D8794	107177 11321	MOER,PLAAT	1	2	

Y-CIF.NL

PROJEKTNR : 3530

MOS - NR : 1801 - 0002

GRILLE

DATUM : 790102

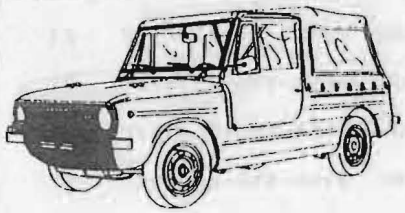

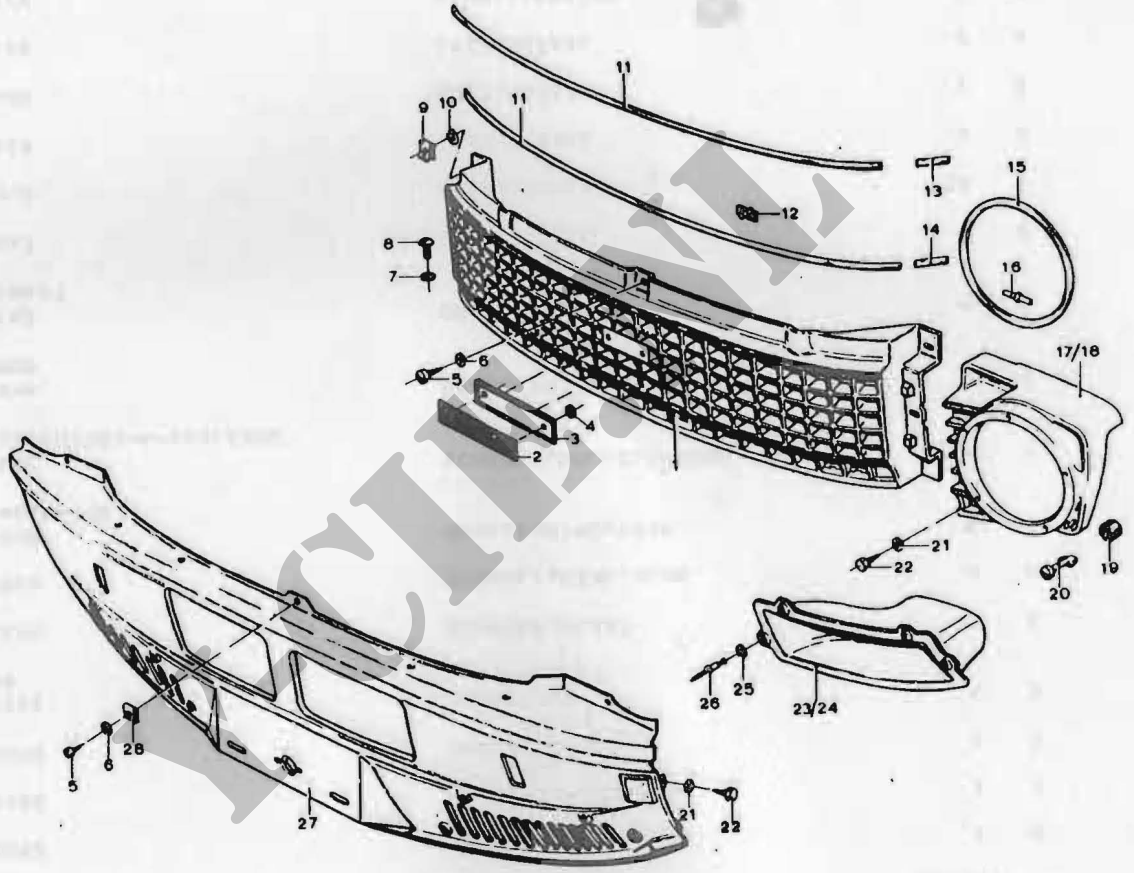

ACIBEM

GRILLE

1801 - 0002

PROJECT-NUMMER 3530 DATUM 791027
MOS-NUMMER 1801-0002 GRILLE BLADNR 1

FIG NR	NSN	FCN	FABRIEKSARTIKELNUMMER	ARTIKELOMSCHRIJVING		AANT GEMONT	ECH	OPMERKINGEN
1	2510-17-043-9387	H0001	825092	GRILLE,MIDDENSTUK		1	2	
2		H0001	106580	PLAAT,AANDUIDING		1	5	
3		H0001	825090	ONDERLEGPLAAT		1	5	
4		H0001 K0800	557161 P108	KLEMPLAAT		4	5	
5	5305-00-014-4811	H0001	116154	SCHROEF,PLAAT		2	2	
6	5310-17-043-7709	H0001	899085	ONDERLEGRING,VLAK		2	2	
7	5310-17-702-1677	H0001 D8286	251938 A6,4D1N6798	ONDELEGRING,VEER		6	2	
8	5305-17-026-7099	H0001 D8286	521632 M6X12DIN7985-4-6GALZNBC	SCHROEF,BOLCILINDERK		6	2	
9	5340-17-043-4610	H0001 D9414	559346 6ESN08	BORGKLEM		4	2	
10	5310-17-025-5369	H0001 D8286	181142 A6DIN137	ONDERLEGRING,VEER		4	2	
11	2510-17-043-9663	H0001	744617	LYST,METAAL		2	2	
12	2510-17-043-8749	H0001	591740	KLEM,SIERLYST		26	2	
13	2510-17-043-9664	H0001	744619	LYST,METAAL		2	2	
14	2510-17-043-9665	H0001	744620	LYST,METAAL		2	2	
15	2510-17-043-9765	H0001	744618	LYST,METAAL		2	2	
16	5310-17-043-9031	H0001	260919	KLEM,SIERRING		2	2	
17	2510-17-043-9388	H0001	107182	GRILLE,ZYDEEL	LINKS	1	2	
18	2510-17-043-9389	H0001	107183	GRILLE,ZYDEEL	RECHTS	1	2	
19	5365-17-043-7092	H0001	109973	BUS,RUBBER		4	2	

Y-CIF.NL

PROJEKTNR : 3530

MOS - NR : 1801 - 0002

GRILLE

DATUM : 790102

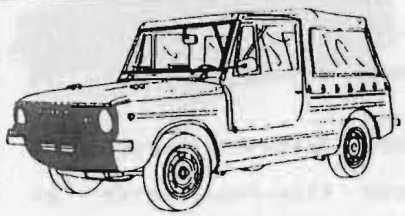

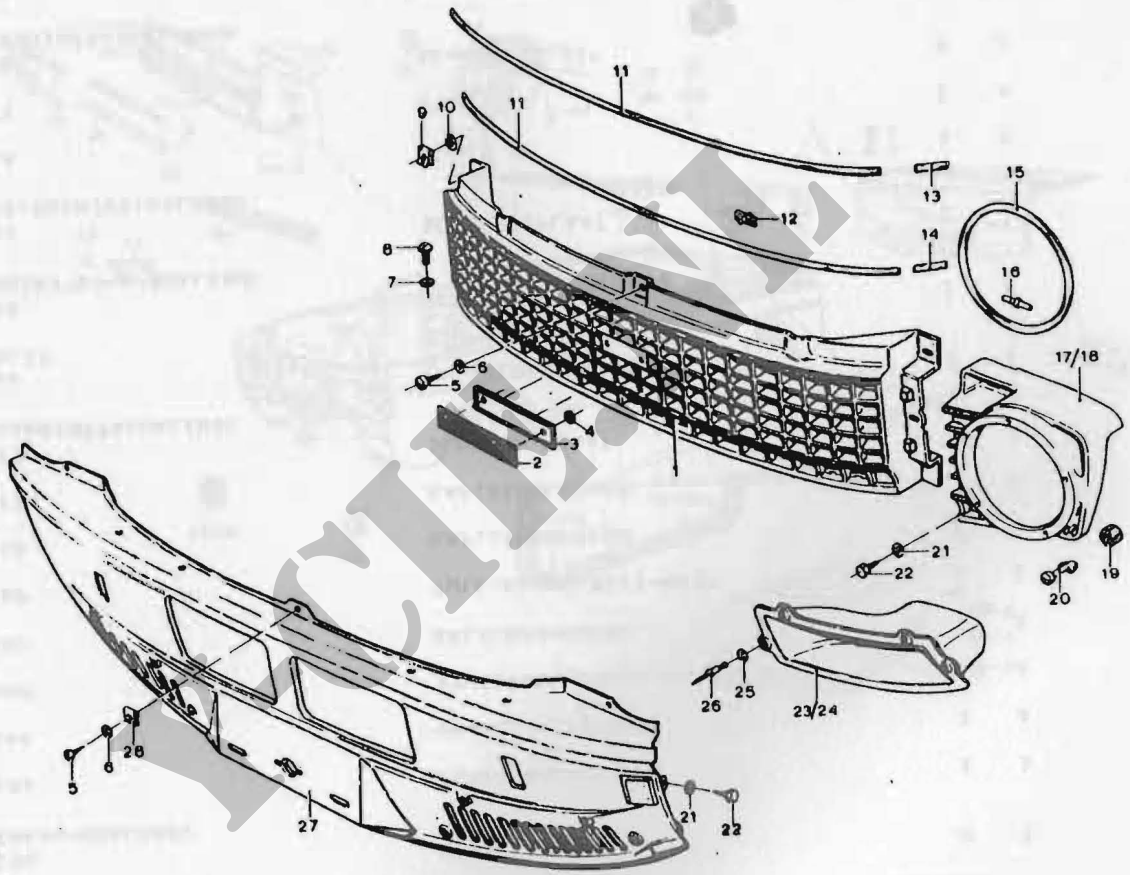

ICIBM

GRILLE

1801 - 0002

FIG NR	NSN	FCN	FABRIEKSARTIKELNUMMER	ARTIKELOMSCHRIJVING	AANT GEMONT	ECH	OPMERKINGEN
36	5310-17-003-6767	H0001 D8286	251274 M6DIN934-8GALZN8C	MOER,ZESKANT	6	3	
37	2510-17-043-9041	H0001	744151	PLAAT,DASHBOARD	1	3	
38	2510-17-043-9040	H0001	744148	FRAME,DASHBOARD	1	3	
39	5330-17-043-6846	H0001	589587	VILT,TECHNISCH,VOORG	5	3	
40	2510-17-043-9035	H0001	593102	KAST,DASHBOARD	1	3	
41	5325-17-043-9661	H0001	744169	TULE,BLIND,NIET-META	1	3	
42	2510-17-043-9036	H0001	593618	KAP,STUURKOLOM	1	3	
43	2510-17-043-9037	H0001	593619	KAP,STUURKOLOM	1	3	
44	5305-12-142-5731	H0001 D8286	319177 B4,8X16DIN7981GALZN8C	SCHROEF,PLAAT	4	3	
45	5310-12-143-7993	H0001 D8286	145016 A5DIN137	ONDERLEGRING,VEER	1	3	
46	5305-12-146-8145	H0001 D8286	523110 M5X10DIN7985-4-8GALZN8C	SCHROEF,BOLCILINDERK	1	3	
47	5305-00-012-8273	H0001 D8286	735932 B3,5X9,5DIN7981GALZN8C	SCHROEF,PLAAT	2	3	
48	5340-17-043-9764	H0001	744413	PLAAT	1	3	
49	2510-17-043-9051	H0001	744377	LYST	1	3	
50	5305-12-136-5992	H0001 D8286	319203 B4,8X19DIN7983GALZN8C	SCHROEF,PLAAT	4	2	
51	5340-17-022-5427	H0001	324086	KOPPELGESP	2	2	

Y-CIE.NL

PROJEKTNR : 3530

MOS - NR : 1801 - 0001

CARROSSERIE, LOSSE DELEN

DATUM : 790102

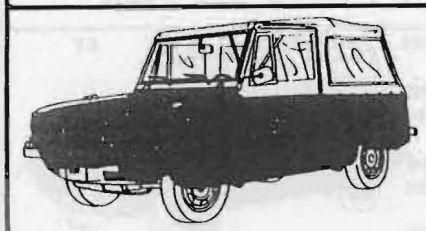

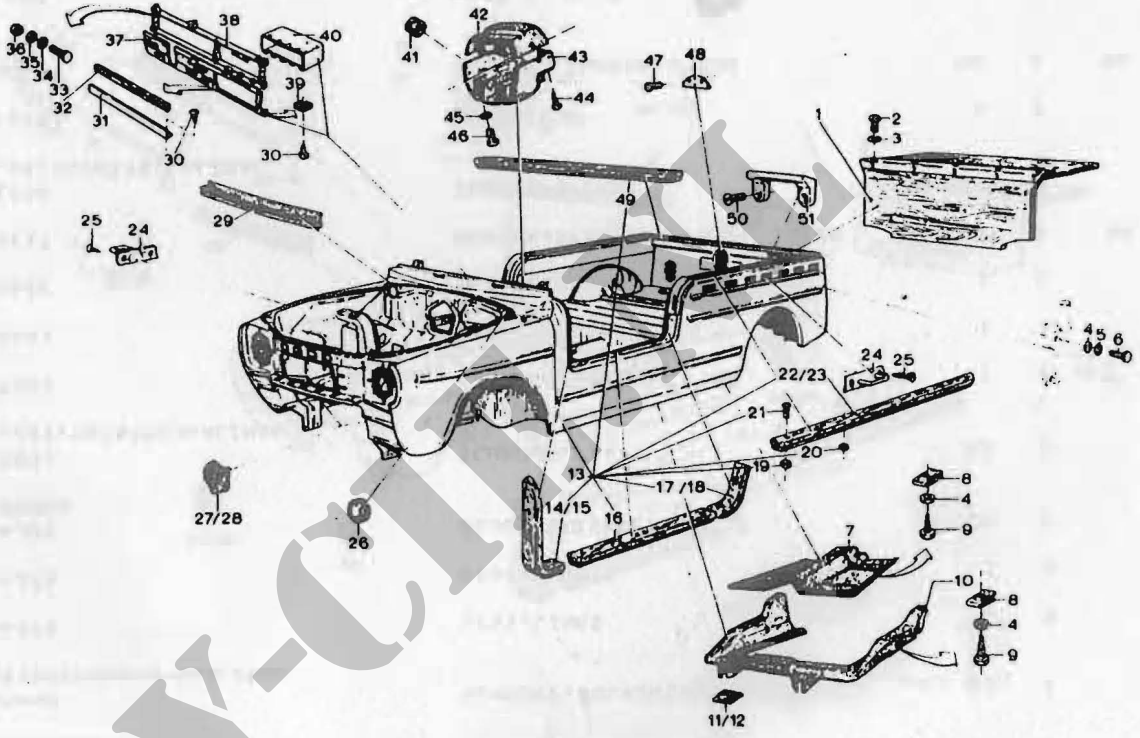

Y-CIRCL

FIG NR	NSN	FCN	FABRIEKSARTIKELNUMMER	ARTIKELOMSCHRIJVING	AANT GEMONT	ECH	OPMERKINGEN
19	5310-17-043-9385	H0001 B0711	744612 TPP15ALLEGM6	MOER,TREKSTUIK-	21	3	
20	5310-17-043-9386	H0001 B0711	744613 TPP15ALLEGM8	MOER,TREKSTUIK	4	3	
21	5305-17-043-8945	H0001 D8286	744648 M8X35DIN964-4-8GALZN8C	SCHROEF,BOLVERZONKEN	21	3	
22	2510-17-043-9049	H0001	744375	LYST,LINKS	1	3	
23	2510-17-043-9050	H0001	744376	LYST,RECHTS	1	3	
24	5340-12-123-5167	H0001 D8905	744305 3200000	BEUGEL,RIEMBEVESTIGI	26	2	
25	5305-00-011-6367	H0001 D8286	522093 B4,2X9,5DIN7983GALZN8C	SCHROEF,PLAAT	52	2	
26	5340-17-017-9721	H0001	189269	STOOTDOP,RUBBER	1	3	
27	2530-17-043-8851	H0001	165681	BESCHERMKAP,LINKS	1	3	
28	2530-17-043-8852	H0001	165682	BESCHERMKAP,RECHTS	1	3	
29	9320-17-043-9770	H0001	112117	RUBBER,SPECIAAL PROFL 1,12M	NB	3	MR
30	5305-17-043-8902	H0001 D8286	102956 A4,3X13DIN7981GALZN8C	SCHROEF,PLAAT	14	3	
31	5340-17-043-9777	H0001	744155	HOEKSTEUN	1	3	
32	5330-17-043-2917	H0001 D8905	744058 4610027	PARKING,RUBBER U-PRO	NB	3	MR
33	5306-17-007-7676	H0001 D8286	251610 M8X12DIN933-8-8GALZN8C	BOUT,ZESKANT	6	3	
34	5310-17-702-1677	H0001 D8286	251938 A6,4DIN6798	ONDERLEGRING,VEER	6	3	
35	5310-17-003-7547	H0001	251912	ONDERLEGRING,VLAK	6	3	

Y-CIF.NL

PROJEKTNR : 3530

MOS - NR : 1801 - 0001

CARROSSERIE, LOSSE DELEN

DATUM : 790102

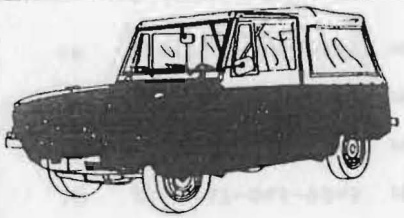

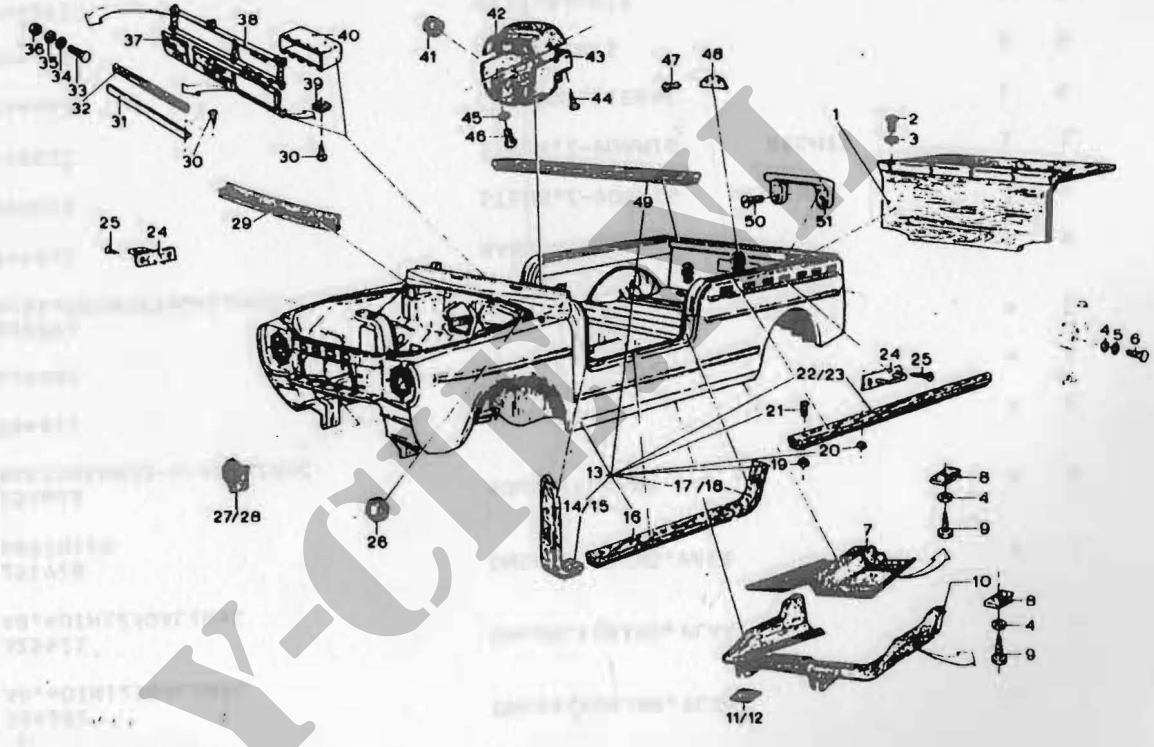

Y-CIRCLE

FIG NR	NSN	FCN	FABRIEKSARTIKELNUMMER	ARTIKELOMSCHRIJVING		AANT GEMONT	ECH	OPMERKINGEN
1	2510-17-043-9043	H0001	744363	AFDEKKING,BRANDSTOFT		1	3	
2	5305-17-043-8919	H0001 D8286	318919 M6X22DIN7985-4-6GALZN8C	SCHROEF,BOLCILINDERK		10	3	
3	5310-17-003-1135	H0001 D8286	324252 A6,4DIN125GALZN5C	ONDERLEGRING,VLAK		10	3	
4	5310-17-003-8217	H0001 D8286	325421 A8,4DIN125GALZN5C	ONDERLEGRING,VLAK		16	2	
5	5310-12-143-8515	H0001 D8286	251928 A8DIN128	ONDERLEGRING,VEER		8	2	
6	5306-17-007-7680	H0001 D8286	251623 M8X25DIN933-6-8GALZN8C	BOUT,ZESKANT		8	2	
7	2510-17-043-9030	H0001	744811	AFDEKKING		1	2	
8	5310-17-043-8973	H0001	825089	MOER,PLAAT		6	2	
9	5306-17-043-8974	H0001 D8286	825091 8Z8X19DIN797GALZN8C	BOUT,PLAAT		6	2	
10	2510-17-043-9042	H0001	744812	RAND		1	3	
11	5340-17-043-0400	H0001	590021	STEUN,Z-VORMIG	LINKS	1	3	
12	5340-17-043-8816	H0001	590022	STEUN,Z-VORMIG	RECHTS	1	3	
13		H0001	744663	CARROSSERIEBAK		1	5	
14	2510-17-043-9044	H0001	744370	LYST,LINKS		1	3	
15	2510-17-043-9045	H0001	744371	LYST,RECHTS		1	3	
16	2510-17-043-9046	H0001	744372	LYST		2	3	
17	2510-17-043-9047	H0001	744373	LYST,LINKS		1	3	
18	2510-17-043-9048	H0001	744374	LYST,RECHTS		1	3	

Y-CIF.NL

PROJEKTNR : 3530

MOS - NR : 1801 - 0001

CARROSSERIE, LOSSE DELEN

DATUM : 790102



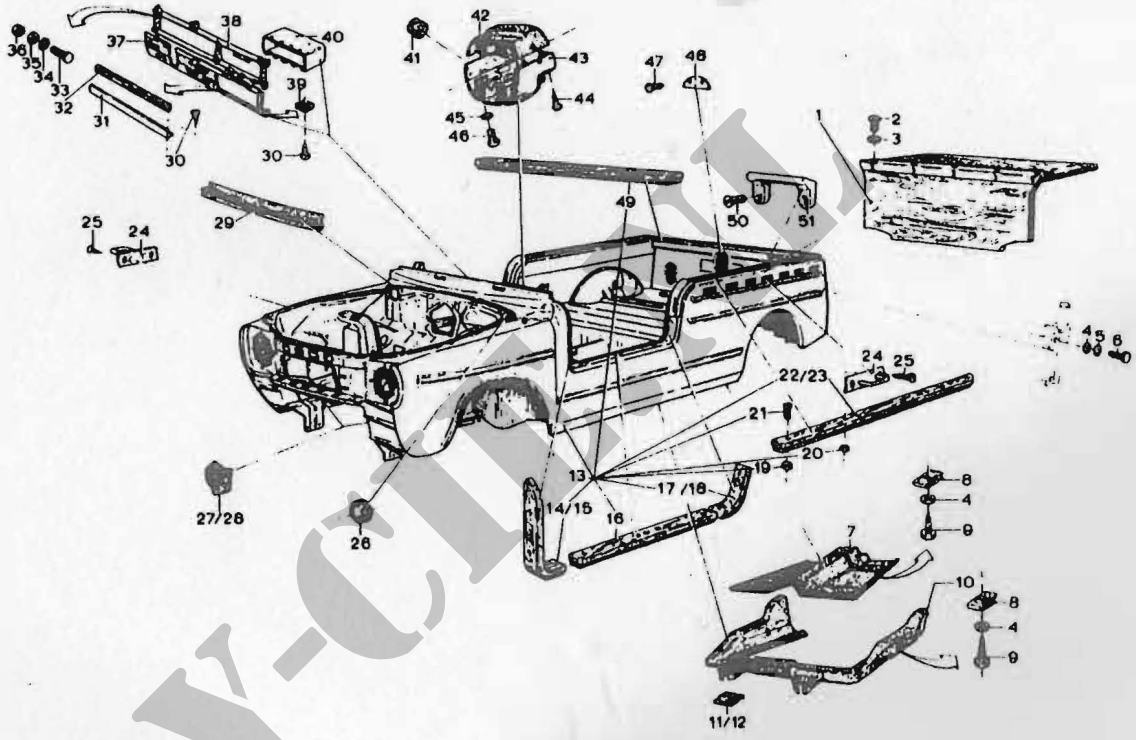

Y-CLUB

PROJECT-NUMMER 3530
MOS-NUMMER 1604-0001 SCHOKDEMPER,ACHTER

DATUM 791027
BLADNR 1

FIG NR	NSN	FCN	FABRIEKSARTIKELNUMMER	ARTIKELOMSCHRIJVING	AANT GEMONT	ECH	OPMERKINGEN
1	2540-17-043-4546	H0001 D8084	742778 V1 01 1329 0	SCHOKDEMPER,DIRECT W	2	2	
2	5310-17-043-5053	H0001	257118	ONDERLEGRING,VERZONK	4	2	
3	5325-17-043-5054	H0001	257120	TULE,RUBBER	2	2	
4	5365-17-043-5080	H0001	257119	BUS,AFSTAND	2	2	
5	5310-12-144-6138	H0001 D8266	525562 M10X1DIN936-8GAL2N8C	MOER,ZESKANT	4	2	

Y-CIE.NL

PROJEKTNR : 3530

MOS - NR : 1604 - 0001

SCHOKDEMPER, ACHTER

DATUM : 790102



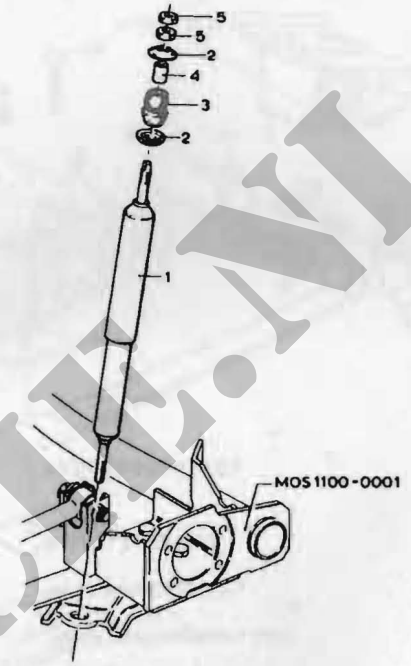

Y-CIE.NL

FIG NR	NSN	FCN	FABRIEKSARTIKELNUMMER	ARTIKELOMSCHRIJVING	AANT GEMONT	ECH	OPMERKINGEN
21		H0001	100409	VEERMAND,LINKS	1	5	
22		H0001	100410	VEERMAND,RECHTS	1	5	
23	5306-17-043-4492	H0001 08286	311066 M10X1,25X130DIN960-8-8GALZN8C	BOUT,ZESKANT	2	2	
24	2510-17-043-4807	H0001	105538	VEERSCHOMMELPLAAT	4	2	
25	2510-17-043-4809	H0001	111976	VEERRUBBERSTEL	2	2	
26	5306-17-043-4491	H0001 08286	311063 M10X1,25X100DIN960-8-8GALZN8C	BOUT,ZESKANT	4	2	
27	2510-17-043-4820	H0001	227041	VEERRUBBERSTEL	4	2	

Y-CIE.NL

PROJEKTNR : 3530

MOS - NR : 1601 - 0002

ACHTERVEER EN REACTIEARM

DATUM : 790102

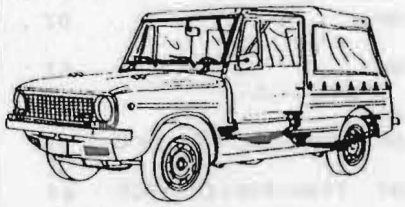

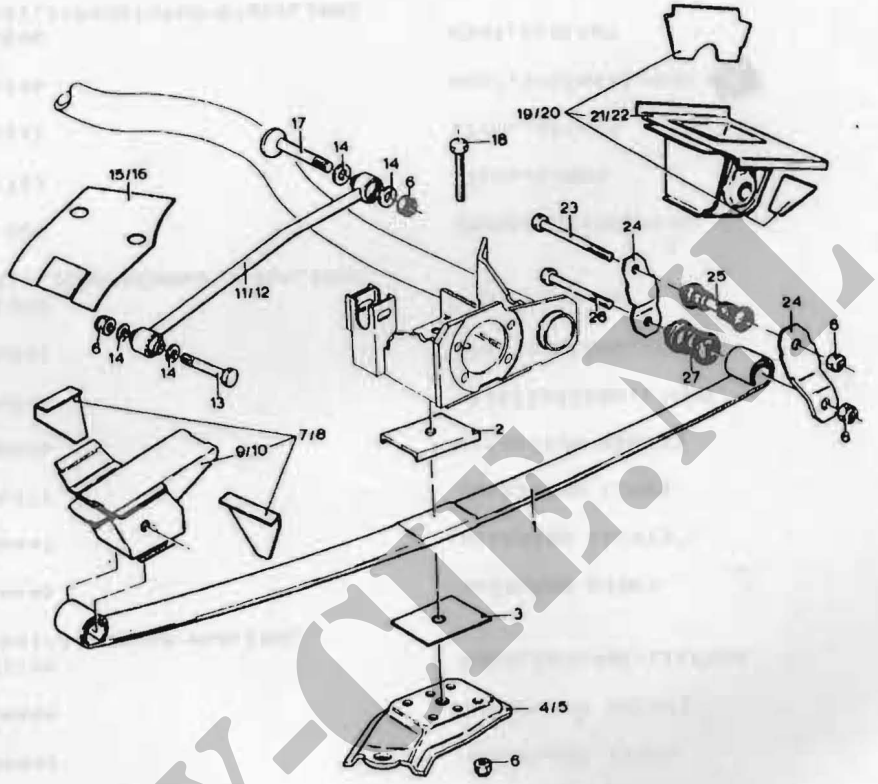

Y-CLUB.NL

PROJECT-NUMMER 3530 DATUM 791027
MOS-NUMMER 1601-0002 ACHTERVEER EN REACTIESTANG BLADNR 1

FIG NR	NSN	FCN	FABRIEKSARTIKELNUMMER	ARTIKELOMSCHRIJVING	AANT GEMONT	ECH	OPMERKINGEN
1	2510-17-043-6101	H0001	742738	VEERBLAD	2	2	
2		H0001	161436	OPSLUITPLAAT	1	5	
3		H0001	161437	OPSLUITPLAAT	1	5	
4		H0001	744443	VEERPLAAT LINKS	1	5	
5		H0001	744444	VEERPLAAT RECHTS	1	5	
6	5310-17-035-8858	H0001 D8286	892256 M10X1*25DIN982-8GALZN8C	MOER,ZESKANT,ZELFBOR	18	2	
7		H0001	744446	VEERHAND LINKS	1	5	
8		H0001	744447	VEERHAND RECHTS	1	5	
9		H0001	744777	VEERSTEUN LINKS	1	5	
10		H0001	108086	VEERSTEUN RECHTS	1	5	
11	2530-17-043-4813	H0001	744033	REACTIESTANG,LINKS	1	2	
12	2530-17-043-4812	H0001	116351	REACTIESTANG,RECHTS	1	2	
13	5306-17-043-4490	H0001 D8286	311058 M10X1,25X55DIN960-8-8GALZN8C	BOUT,ZESKANT	2	2	
14	5310-17-043-5062	H0001	891962	ONDERLEGRING,VLAK	8	2	
15		H0001	742783	STOEL,LINKS	1	5	
16		H0001	116311	STOEL,RECHTS	1	5	
17	2510-17-043-4811	H0001	116346	BOUT,EXCENTRISCHE KO	2	2	
18	5306-17-043-4489	H0001 D8286	311056 M10X1,25X40DIN960-8-8GALZN8C	BOUT,ZESKANT	8	2	
19		H0001	744464	VEERHAND,LINKS,SET	1	5	
20		H0001	744465	VEERHAND,RECHTS,SET	1	5	

Y-CIE.NL

PROJEKTNR : 3530

MOS - NR : 1601 - 0002

ACHTERVEER EN REACTIEARM

DATUM : 790102

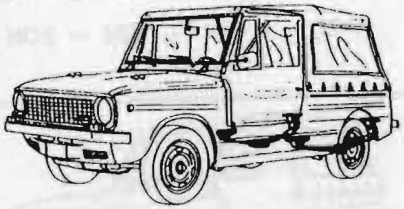

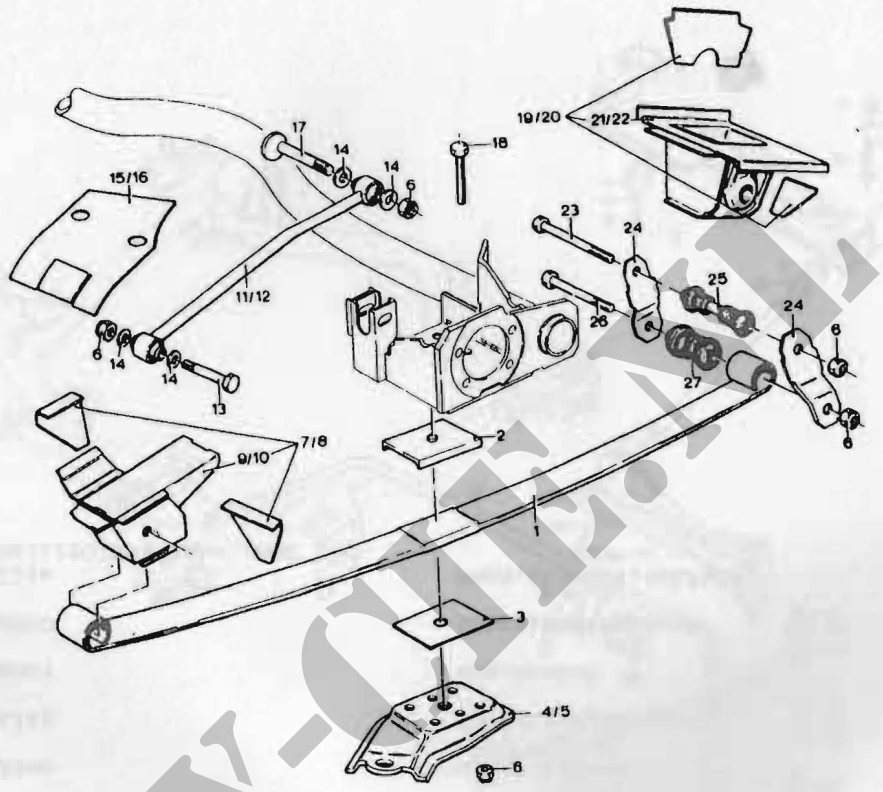

Y-Cit.nl

FIG NR	NSN	FCN	FABRIEKSARTIKELNUMMER	ARTIKELOMSCHRIJVING	AANT GEMONT	ECH	OPMERKINGEN
20	5325-17-043-6118	H0001	825099	TULE,RUBBER	4	2	
21	5365-17-043-5084	H0001	894996	BUS,AFSTAND	2	2	
22	5306-17-043-6111	H0001	893043	BOUT,ZESKANT M8X82	2	2	
23	2510-17-043-5892	H0001	892940	REACTIESTANG	2	2	
24	5310-17-043-5055	H0001	825223	ONDERLEGRING,VLAK	2	2	
25	5365-17-043-6077	H0001	106003	BUS,RUBBER	4	2	
26	5310-17-043-5067	H0001	893000	ONDERLEGRING,VLAK	2	2	
27	5310-17-035-8858	H0001 D8286	892256 M10X1,25DIN982-8GALZN8C	MOER,ZESKANT,ZELFBOR	2	2	

Y-CIE.NL

PROJEKTNR : 3530

MOS - NR : 1601 - 0001

TORSIESTAAF EN STAB.STANG

DATUM : 790102



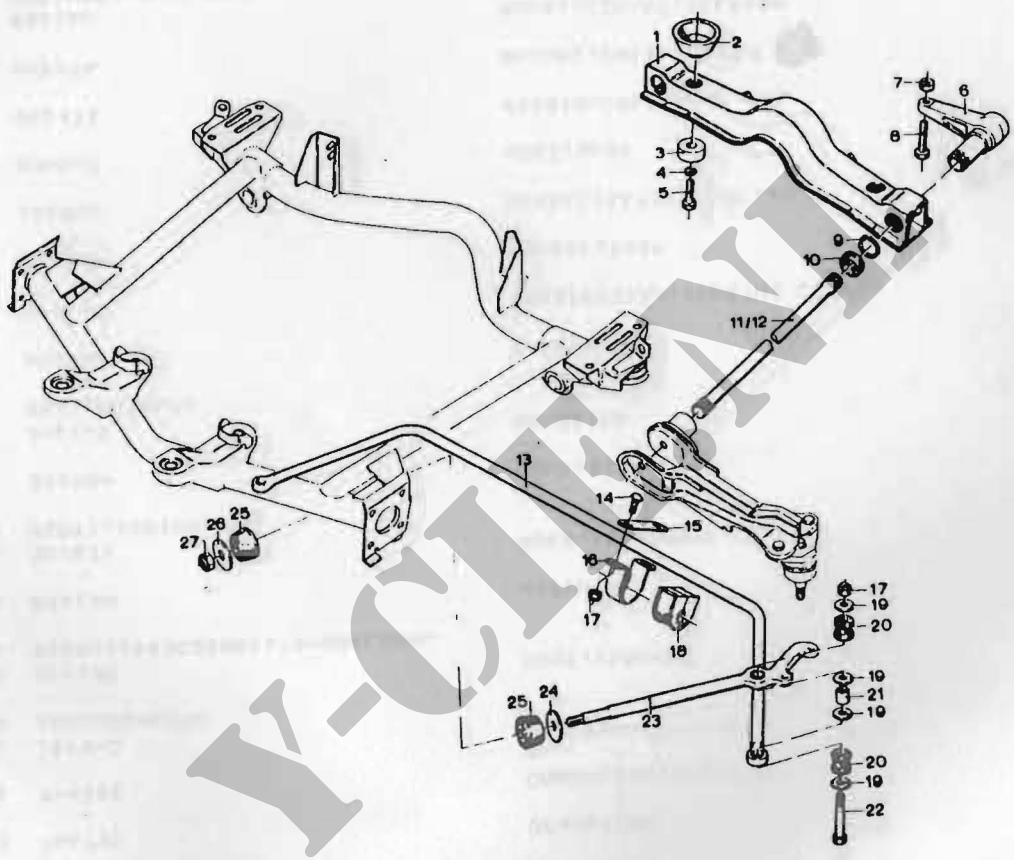

Y-CIFAN

TORSIESTAAF, STABILISATORSTANG EN REACTIEARM

1601 - 0001

FIG NR	NSN	FCN	FABRIEKSARTIKELNUMMER	ARTIKELOMSCHRIJVING	AANT GEMONT	ECH	OPMERKINGEN
1		H0001	105789	DWARSBALK	1	5	
2	5310-17-047-1132	H0001	744790	OPVULRING	2	3	
3	5310-17-047-1166	H0001	744781	ONDERLEGRING,VLAK	2	3	
4	5310-17-022-5172	H0001	251940	ONDERLEGRING,VEER	2	3	
		D8286	A10,5DIN6798				
5	5306-17-043-4494	H0001	311185	BOUT,ZESKANT	2	3	
		D8286	M10X1,25X30DIN961-8-8GALZN8C				
6		H0001	893184	HEFBOOM	2	5	
7	5310-12-171-6821	H0001	523871	MOER,ZESKANT	2	3	
		D8286	M10X1,25DIN934-8				
8	5306-17-043-5063	H0001	892904	BOUT,ZESKANT	1	3	
9	5340-12-124-0241	H0001	251965	BORGRING	2	3	
		D8286	30X1,5DIN471				
10	5330-17-043-5082	H0001	893046	PAKKINGRING	2	3	
11	2530-17-043-5896	H0001	894157	TORSIESTAAF,VOERTUI LINKS	1	3	
12	2530-17-043-5897	H0001	894158	TORSIESTAAF	1	3	
13	2510-17-043-5844	H0001	102080	STABILISATORSTANG,VO	1	2	
14	5306-17-043-6232	H0001	894567	BOUT,SLOT	4	2	
15	5340-17-043-5065	H0001	892973	VERBINDINGSPLAAT,REC	2	2	
16	5340-17-043-5066	H0001	892974	BEUGEL,INSTALLATIE	2	2	
17	5310-12-167-1881	H0001	892166	MOER,ZESKANT,ZELFBOR	6	2	
		D8206	M8DIN982-8GALZN8C				
18	2510-17-043-5893	H0001	892972	OPHANGRUBBER	2	2	
19	5310-17-043-6117	H0001	893194	ONDERLEGRING,VLAK	8	2	

Y-CLE.NL

PROJEKTNR : 3530

MOS - NR : 1601 - 0001

TORSIESTAAF EN STAB.STANG

DATUM : 790102



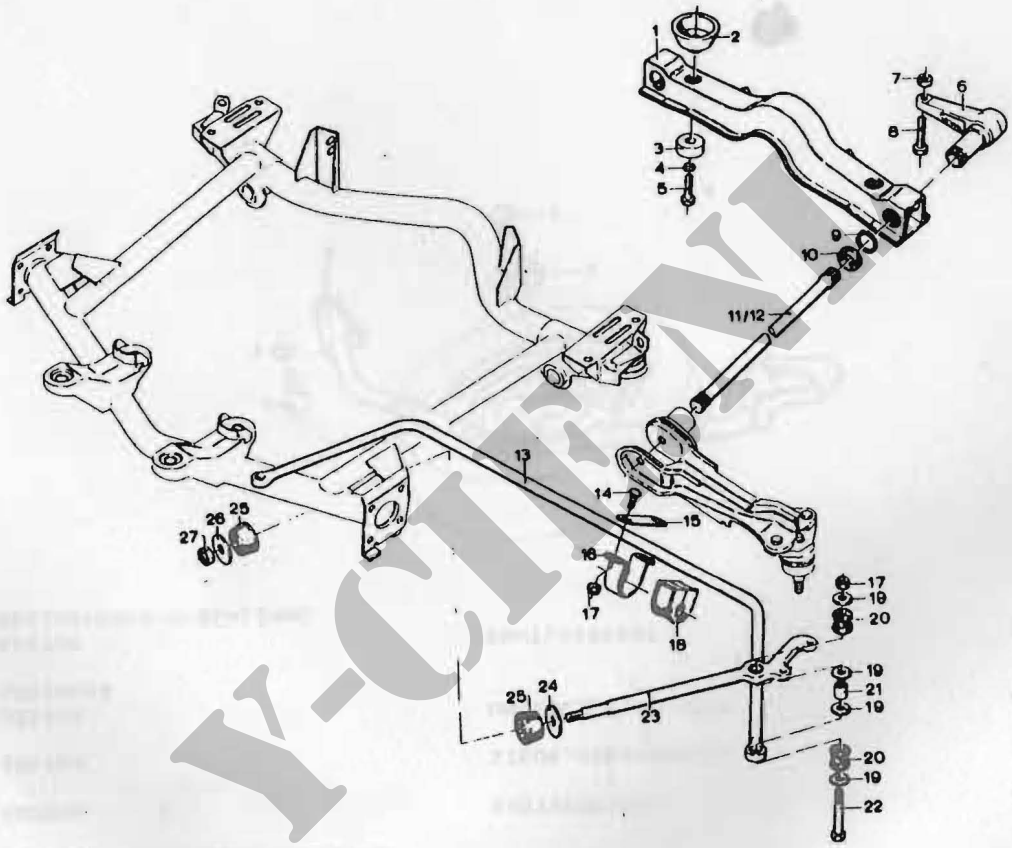

Y-CLUB

TORSIESTAAF, STABILISATORSTANG EN REACTIEARM

1601 - 0001

PROJECT-NUMMER 3530
MOS-NUMMER 1504-0001

RESERVEWIELDRAGER

DATUM 791027
BLADNR 1

FIG NR	NSN	FCN	FABRIEKSARTIKELNUMMER	ARTIKELOMSCHRIJVING	AANT GEMONT	ECH	OPMERKINGEN
1	5305-12-142-5274	H0001	311214	BOUT,ZESKANT	1	2	
		D8286	M14X1,5X40DIN961-8-8GALZNBC				
2	2530-17-043-5858	H0001	109586	VASTZETRING	1	2	
3		H0001	108283	STEUN,RESERVEWIEL	1	5	
4	5310-12-143-8515	H0001	251928	ONDERLEGRING,VEER	2	2	
		D8286	A8DIN128				
5	5305-12-155-6878	H0001	126720	BOUT,ZESKANT	2	2	
		D8286	M8X16DIN933-8-8GALZNBC				

Y-CIE.NL

PROJEKTNR : 3530

MOS - NR : 1504 - 0001

RESERVEWIELDRAGER

DATUM : 790102



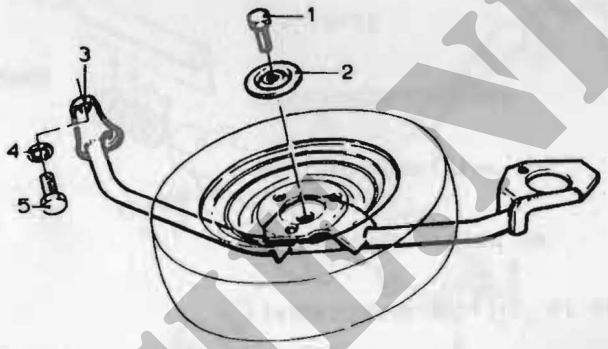

Y-CIRCL

FIG NR	NSN	FCN	FABRIEKSARTIKELNUMMER	ARTIKELOMSCHRIJVING	AANT GEMONT	ECH	OPMERKINGEN
20	2530-17-043-5198	H0001 D8128	890495 016 0246 153 265	SPOORSTANG	2	3	
21	2530-17-043-5200	H0001 D8128	892493 316 0146 033 000	SPOORSTANGEIND RE DRAAD	1	3	
22	5310-17-028-3292	H0001 D8286	892440 M12X1,5DIN936-8GALZN8C	MOER,ZESKANT	1	3	
23		H0001 D8128	892441 016 0030 314 013	PYP,SPOORSTANG	1	5	
24	5310-17-043-4775	H0001 D8286	892442 M12X1,5L1-DIN936-8GALZN8C	MOER,ZESKANT	1	3	
25	2530-17-043-5201	H0001 D8128	892496 416 016 033 000	SPOORSTANGEIND LI DRAAD	1	3	
26	2530-17-043-5197	H0001 D8128	538518 016 0043 044 009	BESCHERMHOES,STOF EN	2	3	
27	5310-17-043-5196	H0001 D8128	528697 019 0046 034 009	ONDERLEGRING,VLAK	2	3	
28	5310-17-026-4829	H0001 D8286	202820 M10X1DIN937-8GALZN8C	MOER,KROON,ZESKANT	2	3	
29	5315-17-001-6639	H0001 D8286	251855 2X20DIN94ST	PEN,SPLIT	2	3	

Y-CIT.NL

PROJEKTNR : 3530

MOS - NR : 1401 - 0002

STUURHUIS EN SPOORSTANGEN

DATUM : 790102



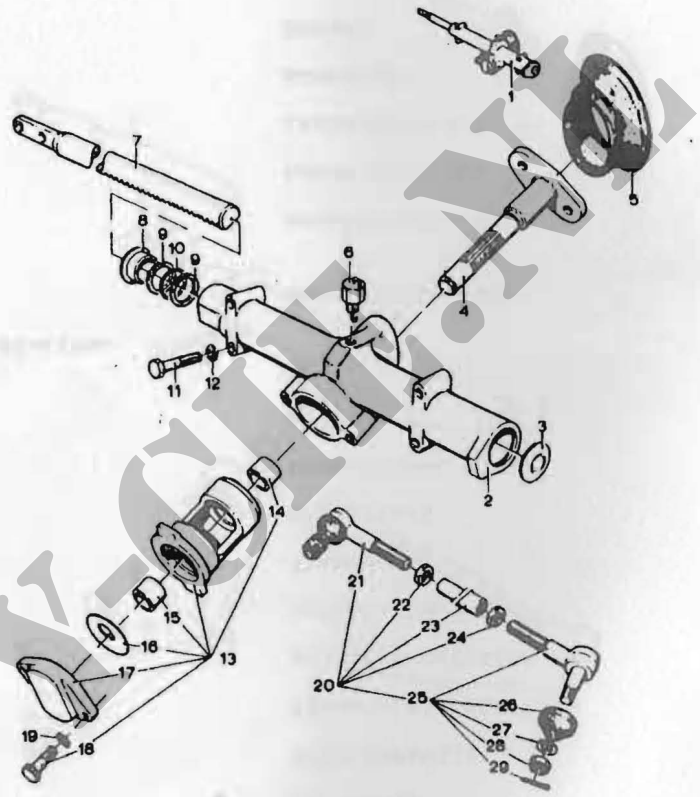

V-Cl.NL

PROJECT-NUMMER 3530
MOS-NUMMER 1401-0002

STUURHUIS EN SPOORSTANGEN

DATUM 791027
BLADNR 1

FIG NR	NSN	FCN	FABRIEKSARTIKELNUMMER	ARTIKELOMSCHRIJVING	AANT GEMONT	ECH	OPMERKINGEN
1	2530-17-043-6165	H0001	744042	STUURHUIS	1	3	
2		H0001	744507	STUURHUIS	1	5	
3	5340-17-043-6078	H0001	106942	STOP,EXPANSIE	1	3	
4	3040-17-043-4827	H0001	891310	TANDWIELAS,RECHTE TA	1	3	
5	2530-17-043-6227	H0001	892652	BESCHERMHOES,STOF EN	1	3	
6	2520-17-043-6218	H0001	528108	ONTLUCHTER	1	3	
7	3020-17-043-6067	H0001	890462	TANDHEUGEL	1	3	
8	2530-17-043-4821	H0001	525745	OPSLUITBUS	1	3	
9	5330-17-043-6095	H0001	525619	PAKKINGRING	2	3	
10	5330-17-026-0504	H0001	119103	O-RING	1	3	
11	5306-17-022-0872	H0001 D8286	251485 M8X50DIN931-8-8GALZNBL	BOUT,ZESKANT	4	3	
12	5310-17-003-1119	H0001 D8286	309126 B8DIN137	ONDERLEGRING,VEER	4	3	
13	2530-17-043-4819	H0001	175669	BUSSAMENSTEL,EXCENTR	1	3	
14	3120-17-043-6167	H0001	891727	LAGER,GLY-,BUS	1	3	
15	3120-17-043-6168	H0001	891728	LAGER,GLY-,BUS	1	3	
16	2530-17-043-4818	H0001	175127	BORGSCHYF	1	3	
17		H0001	175126	DEKSEL	1	5	
18	5306-17-043-6093	H0001	248020	BOUT,ZESKANT	2	3	
19	5310-12-143-8515	H0001 D8286	251928 A8DIN128	ONDERLEGRING,VEER	2	3	

Y-CIE.NL

PROJEKTNR : 3530

MOS - NR : 1401 - 0002

DATUM : 790102

STUURHUIS EN SPOORSTANGEN



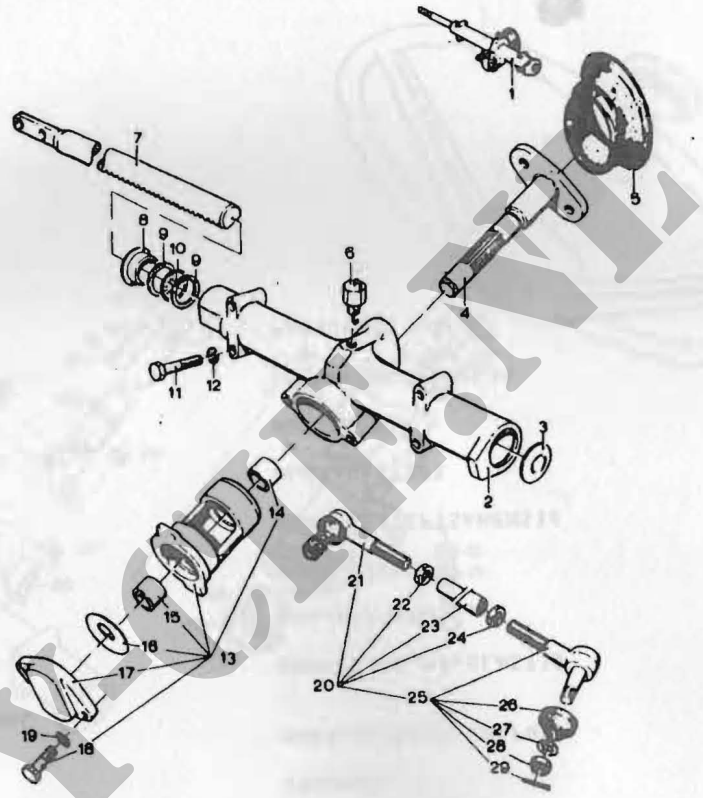

KOPIE

FIG NR	NSN	FCN	FABRIEKSARTIKELNUMMER	ARTIKELOMSCHRIJVING	AANT GEMONT	ECH	OPMERKINGEN
20	5305-12-146-8145	H0001 D8286	523110 M5X10DIN7985-4-8GALZN8C	SCHROEF,BOLCILINDERK	2	3	
21	2530-17-043-4815	H0001	174068	STUURAS	1	3	
22	5310-12-167-1881	H0001 D8286	892166 M8DIN982-8GALZN8C	MOER,ZESKANT,ZELFBOR	4	3	
23	3010-17-043-6236	H0001	895002	KOPPELING,AS,ELASTIS	1	3	
24	5365-17-043-5058	H0001	890980	BUS,AFSTAND	2	3	
25	5306-17-043-5064	H0001	892034	BOUT,VIERKANT	2	3	
26	2530-17-043-4816	H0001	174069	MONTAGESTIFTSAMENSTE	2	3	
27	2530-17-043-4814	H0001	174573	MONTAGESTIFT	1	3	
28	5365-17-043-6087	H0001	174825	BUS,RUBBER	1	3	
29	5310-17-043-6208	H0001	174670	ONDERLEGRING,VLAK	1	3	
30	5315-12-121-3848	H0001 D8286	251854 2X15DIN94ST	PEN,SPLIT	2	3	

Y-CIT.NL

PROJEKTNR : 3530

MOS - NR : 1401 - 0001

STUURKOLOM EN STUURWIEL

DATUM : 790102



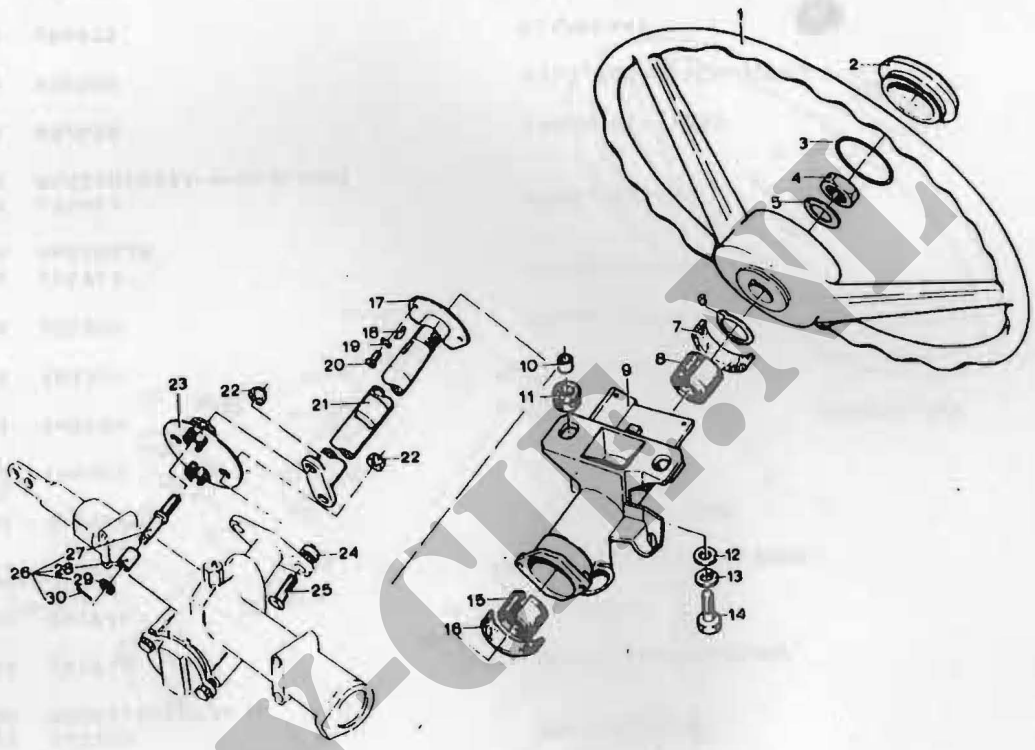

YCI.NL

FIG NR	NSN	FCN	FABRIEKSARTIKELNUMMER	ARTIKELOMSCHRIJVING	AANT GEMONT	EEH	OPMERKINGEN
1		H0001	165322	STUURWIEL	1	5	
2	2530-17-043-4810	H0001	113995	DOP,STUURWIEL	1	3	
3	5330-17-043-6122	H0001	265768	O-RING	1	3	
4	5310-17-003-5903	H0001 D8286	325203 M20X1,5DIN936	MOER,ZESKANT	1	3	
5	5310-17-043-6113	H0001	251918	ONDERLEGRING,VLAK	1	3	
6	5365-17-043-5096	H0001	894976	BORGRING	1	3	
7	2530-17-043-5930	H0001	892586	VILT,TECHNISCH,VOORG	1	3	
8	3120-17-043-6069	H0001	892669	LAGER,GLY-,BUS	1	3	
9		H0001	104601	STUURKOLOM	1	5	
10	5365-17-043-5078	H0001	160504	BUS,AFSTAND 10X8X1,5ST	2	3	
11	5325-17-043-5079	H0001	168324	TULE,RUBBER	2	3	
12	5310-17-043-6210	H0001	201055	ONDERLEGRING,VLAK	2	3	
13	5310-12-143-8514	H0001 D8286	251927 A6DIN128	ONDERLEGRING,VEER	2	3	
14	5306-17-631-6547	H0001 D8286	251613 M6X22DIN933-8-8GALZN8C	BOUT,ZESKANT	2	3	
15	3120-17-043-6068	H0001	892670	LAGER,GLY-,BUS	1	3	
16	2530-17-043-5931	H0001	892588	VILT,TECHNISCH,VOORG	1	3	
17	2530-17-043-4825	H0001	894975	KLEMPLAAT	1	3	
18	5315-17-004-9008	H0001 D8286	226604 5X7,5DIN6888	SPIE,SCHYF	1	3	
19	5310-12-144-6234	H0001 D8286	251926 A5DIN128	ONDERLEGRING,VEER	2	3	

Y-CIF.NL

PROJEKTNR : 3530

MOS - NR : 1401 - 0001

STUURKOLOM EN STUURWIEL

DATUM : 790102



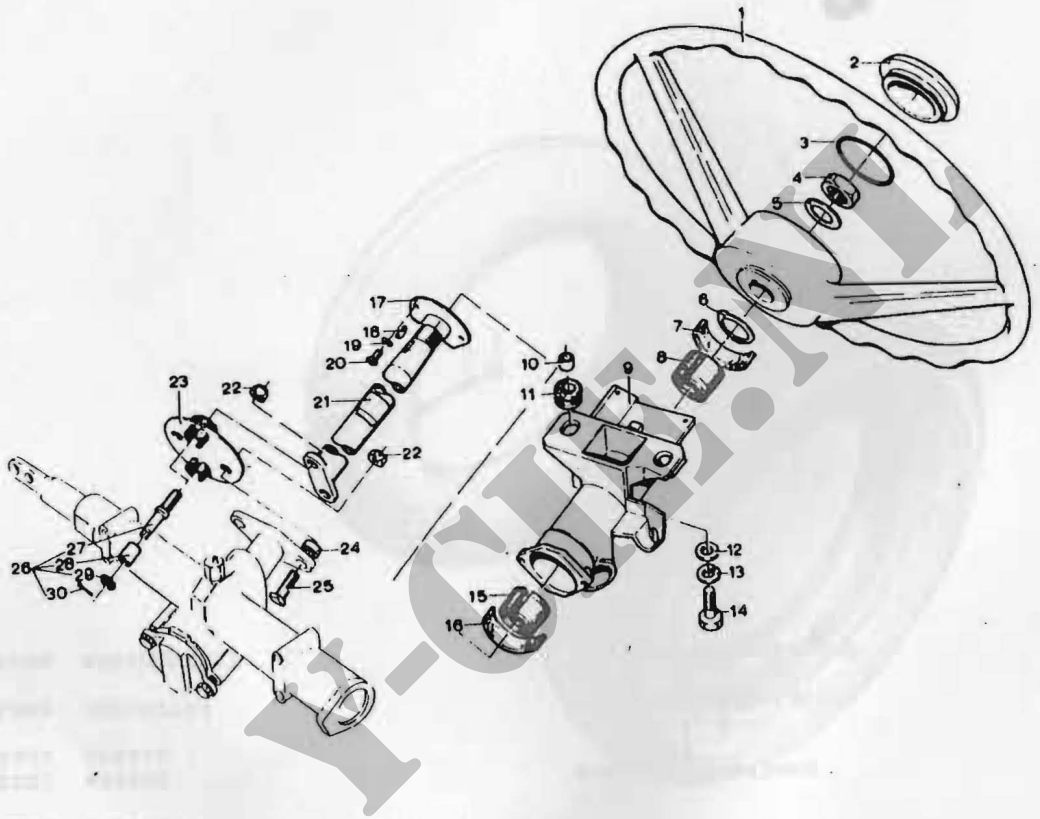

1-CIF.NL

STUURKOLOM EN STUURWIEL

1401 - 0001

PROJECT-NUMMER 3530
MOS-NUMMER 1313-0001 BANDEN

DATUM 791027
BLADNR 1

FIG NR	NSN	FCN	FABRIEKSARTIKELNUMMER	ARTIKELOMSCHRIJVING	AANT GEMONT	ECH	OPMERKINGEN
1	2610-17-043-9660	H0001 H2321	742731 145SRX14	BAND,LUCHT,BUITEN	5	3	
2	2610-17-043-9667	H0001 H2321	893202 145X14	BAND,LUCHT,BINNEN	5	3	
3	2640-12-133-6307	08286	20DIN7757	BINNENVENTIEL,LUCHTB	5	2	
4	2640-17-701-7173	08286	AVG8DIN7757	DOP,STOF,LUCHTBANDVE	5	2	

Y-CIE.NL

PROJEKTNR : 3530

MOS - NR : 1313 - 0001

BANDEN

DATUM : 790102

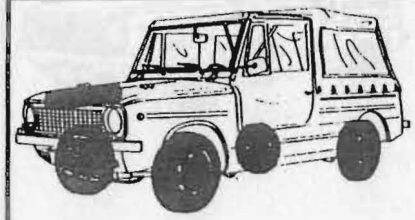

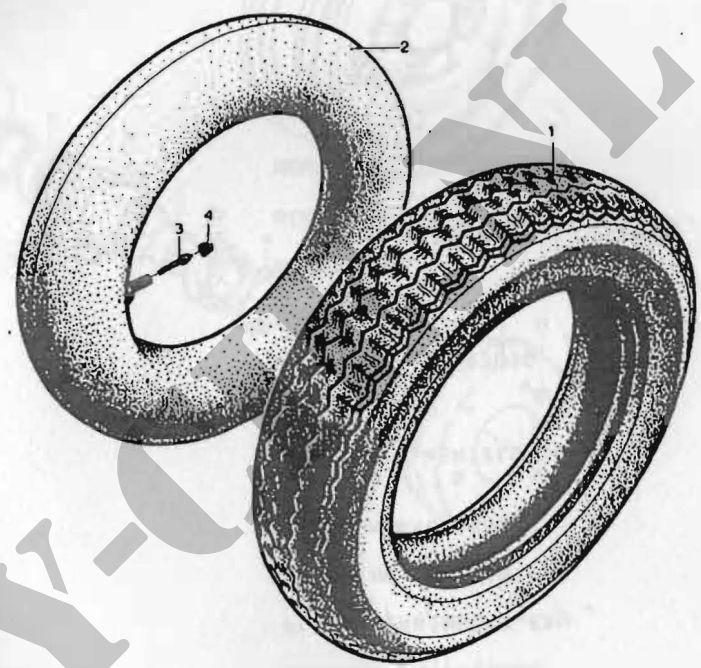

Y-CL

PROJECT-NUMMER 3530
MOS-NUMMER 1311-0002

NAAF, LAGERS EN REMTROMMEL

DATUM 791027
BLADNR 1

FIG NR	NSN	FCN	FABRIEKSARTIKELNUMMER	ARTIKELOMSCHRIJVING	AANT GEMONT	ECH	OPMERKINGEN
1	2530-17-043-6207	H0001	744810	VELG,WIEL,LUCHTBAND	5	3	
2	5310-17-043-4793	H0001	102225	MOER,KRAAG,ZESKANT	1	3	
3	2530-17-043-5869	H0001	115176	FLENS,VERBINDING,KRU	1	3	
4	5330-17-043-4804	H0001	165794	KEERRING,ONBEMANTELD	2	3	
5	3110-17-043-4533	H0001 D2456	744583 528606	LAGER,KOGEL,RADIAAL	2	3	
6	3130-17-043-0160	H0001	102269	LAGERHUIS,WENTELLAGE	2	3	
7	5365-17-043-5049	H0001	166540	BUS,AFSTAND	1	3	
8	2520-17-043-6075	H0001	102505	AS,STEEK-,VOERTUIG	2	3	
9	5306-17-043-6219	H0001	528819	BOUT,GERIBDE NEK	3	2	
10	2530-17-043-5051	H0001	167434	REMTROMMEL	2	2	
11	2530-17-043-5852	H0001	104944	BORGKLEM	2	2	
12	5310-17-043-5061	H0001	891871	MOER,CONISCH,ZESKANT	6	2	

Y-CIT.NL

PROJEKTNR : 3530

MOS - NR : 1311 - 0002

NAAF, LAGERS EN REMTROMMEL

DATUM : 790102



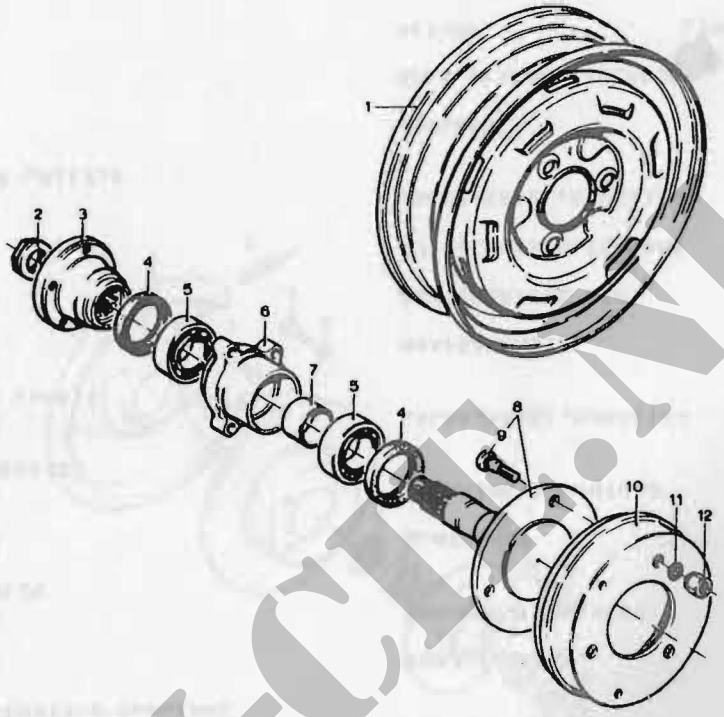

Y-CLE.NL

NAAF, LAGERS EN REMTROMMEL ACHTERWIEL EN VELG

1311 - 0002

FIG NR	NSN	FCN	FABRIEKSARTIKELNUMMER	ARTIKELOMSCHRIJVING	AANT GEMONT	ECH	OPMERKINGEN
1	2530-17-043-4808	H0001	105828	AFSCHERMPLAAT,SCHYFR	2	3	
2	5330-17-043-6202	H0001	107117	PAKKING,RUBBER,SPECI	2	3	
3	5310-12-143-8515	H0001 D8286	251928 A8D1N128	ONDERLEGRING,VEER	6	3	
4	5305-12-155-6878	H0001 D8286	126720 M8X16DIN933-8-8GALZN8C	BOUT,ZESKANT	6	3	
5	5306-17-043-5095	H0001	894822	BOUT,ZESKANT	8	3	
6	5310-12-143-8512	H0001 D8286	251929 A10DIN128	ONDERLEGRING,VEER	8	3	
7	2530-17-043-4823	H0001	892813	SCHYF,REM	2	3	
8	5330-17-043-5202	H0001 D2480	893833 BASL 38X52X8	KEERKRING,BEMANTELD	2	3	
9	3110-00-948-9805	H0001 F0704	528997 L44649 L44610	LAGER,KEGEL,RADAXIAA	2	3	
10	2530-17-043-4824	H0001	893050	NAAFSAMENSTEL	2	3	
11	5306-17-043-6219	H0001	528819	BOUT,GERIBDE NEK	6	2	
12	5310-17-043-5061	H0001	891871	MOER,CONISCH,ZESKANT	6	2	
13	3110-00-135-9657	H0001 F0704	528996 LM11749 LM11710	LAGER,KEGEL,RADAXIAA	2	3	
14	5310-17-043-6116	H0001	892954	BORGRING	2	3	
15	5310-17-043-6115	H0001	825102	MOER,ZESKANT,ZELFBOR	2	3	
16	2530-17-043-6221	H0001	744055	VETDOP LINKS	1	3	
17	2530-17-043-6225	H0001	890524	VETDOP RECHTS	1	3	

Y-CH.NL

PROJEKTNR : 3530

MOS - NR : 1311 - 0001

NAAF, LAGERS EN REMSCHIJF

DATUM : 790102

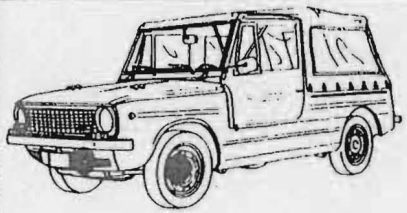

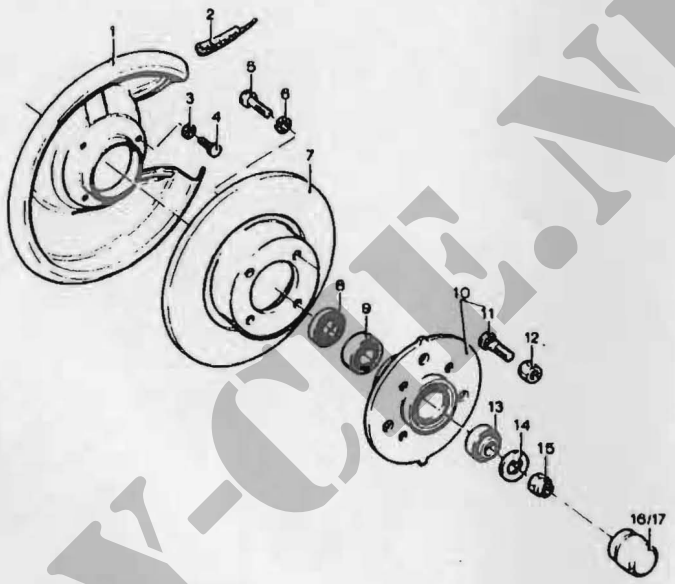

Y-CLE.NL

NAAF, LAGERS EN REMSCHIJF, VOORWIEL

PROJECT-NUMMER 3530
MOS-NUMMER 2210-0001

INSTRUCTIE- EN ID. PLATEN

DATUM 791027
BLADNR 1

FIG NR	NSN	FCN	FABRIEKSARTIKELNUMMER	ARTIKELOMSCHRIJVING	AANT GEMONT	ECH	OPMERKINGEN
1		H0001	143650	PLAAT,IDENTIFICATIE	1	5	
2		H0001	744194	PLAAT,INSTRUCTIE	1	5	
3		H0001	744195	PLAAT,IDENTIFICATIE	1	5	
4		H0001	744196	PLAAT,IDENTIFICATIE	1	5	
5		H0001	744192	PLAAT,IDENTIFICATIE	1	5	
6		H0001	744025	PLAAT,INSTRUCTIE	1	5	
7		H0001 K0017	555329 TAPOBS 423	KLINKNAGEL,BLIND	32	5	
8		H0001	744024	PLAAT,INSTRUCTIE	1	5	
9		H0001	744202	PLAAT,INSTRUCTIE	1	5	
10		H0001	175419	PLAAT,INSTRUCTIE	1	5	
11		H0001	744026	PLAAT,INSTRUCTIE	1	5	
12		H0001	742858	PLAAT,IDENTIFICATIE	1	5	
13	5320-17-043-9376	H0001 K0017	182951 TAPOBS 420	KLINKNAGEL,BLIND	2	3	

Y-CIRCL

PROJEKTNR : 3530

DATUM : 790102

MOS - NR : 2210 - 0001

INSTRUCTIE- EN ID. PLATEN



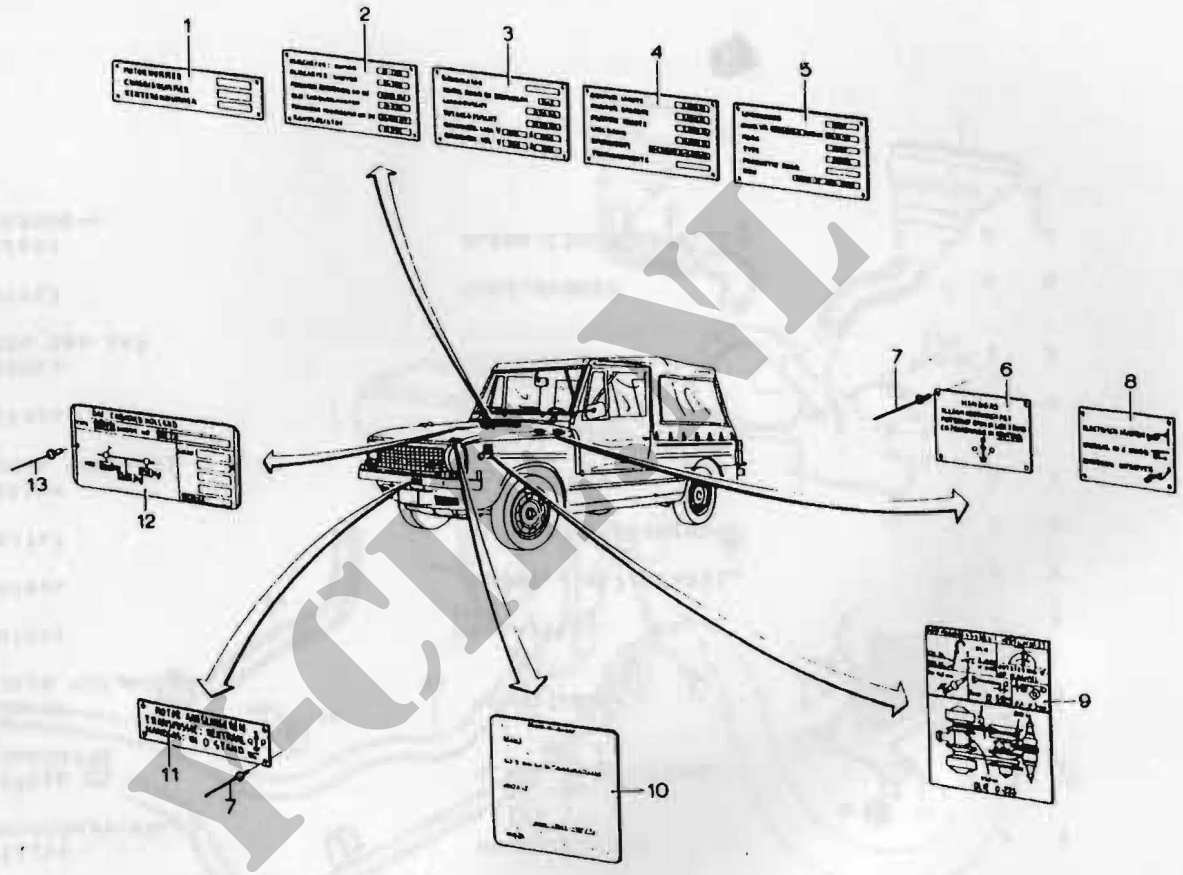

N-CIVIL

INSTRUCTIE- EN IDENTIFICATIEPLATEN

2210 - 0001

FIG NR	NSN	FCN	FABRIEKSARTIKELNUMMER	ARTIKELOMSCHRIJVING	AANT GEMONT	ECH	OPMERKINGEN
18	5310-17-017-6308	H0001 D8286	251937 A5,3DIN6798	ONDERLERRING,VEER	2	3	
19	5310-17-025-5446	H0001 D8286	251281 BM5DIN439-8VLAD	MUER,ZESKANT	2	3	
20		H0001 S3562	825116 3268707-1	SLANG,VOORGEVORMD	1	3	
21	4730-17-043-8817	H0001 D0510	224972 ASR26 9X0,45KRS	KLEM,SLANG	2	3	
22	5340-17-043-8818	H0001	107915	KLEM,VEER-	1	3	
23	5340-17-043-8819	H0001	107916	BEUGEL,INSTALLATIE	1	3	
24	4720-17-043-8822	H0001	107767	SLANG,VOORGEVORMD	1	3	
25	4730-17-043-8825	H0001 D0510	225194 ASM24 9X0,6KRS	KLEM,SLANG	2	3	
26	5340-17-043-8824	H0001	107914	KLEM,VEER	4	3	
27	5340-17-043-8821	H0001 F0783	108053 7700 536 149	KLEM,VEER	1	3	
28	5325-17-043-8826	H0001	591917	TULE,RUBBER	2	3	
29		H0001 S3562	222853 3103988-6	SLANG,CIRCULATIELUCH	2	3	

Y-CH.NL

PROJEKTNR : 3530

MOS - NR : 2202 - 0007

DATUM : 790102

TOEBEHOREN VERWARMING (NIEUW)

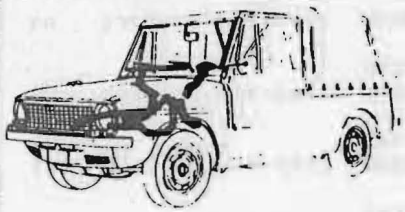

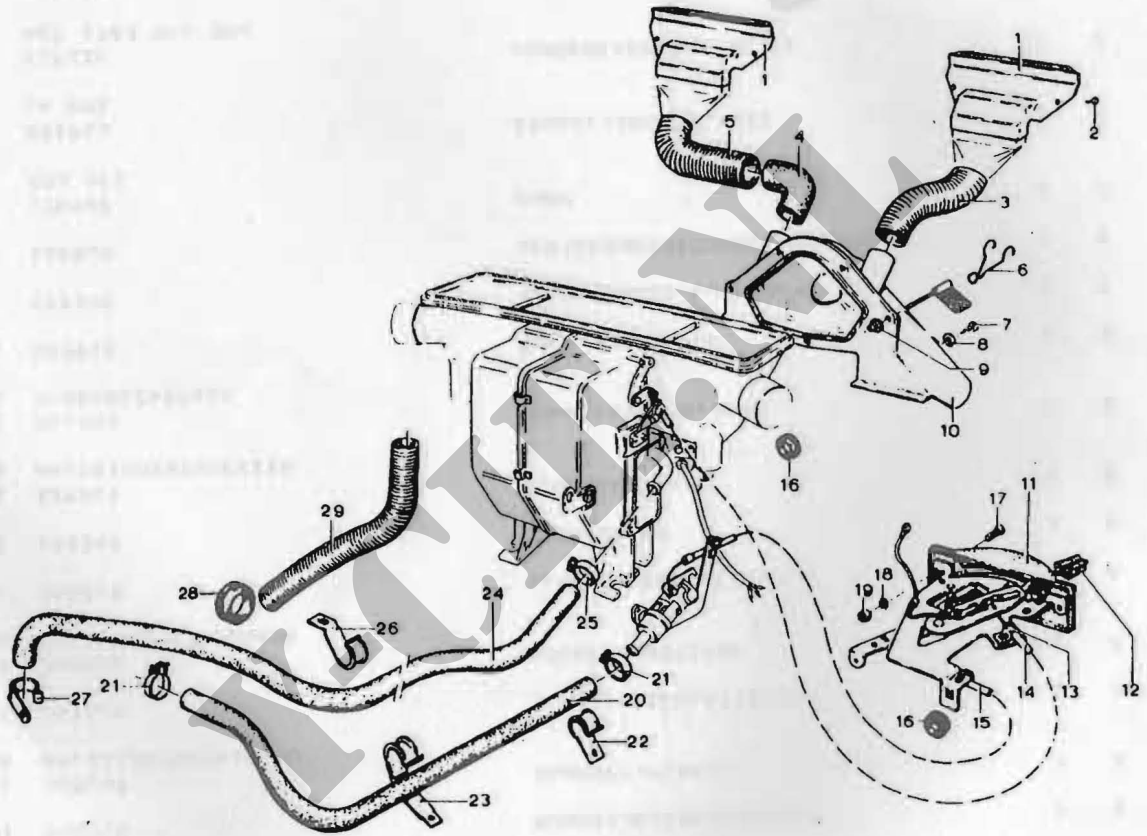

NCH.NL

PROJECT-NUMMER 3530 DATUM 791027
MOS-NUMMER 2202-0007 TOEBEHOREN VERWARMING (NIEUW) BLADNR 1

FIG NR	NSN	FCN	FABRIEKSARTIKELNUMMER	ARTIKELOMSCHRIJVING	AANT GEMONT	ECH	OPMERKINGEN
1		H0001	744710	MONDSTUK,LUCHTAFVOER	2	5	
2	5305-12-142-5718	H0001 D8286	529247 84,2X13DIN7981VCAD	SCHROEF,PLAAT	4	3	
3	4720-17-043-8823	H0001	557422	SLANG,CIRCULATIELUCH	1	3	
4	4730-17-043-0397	H0001 D8286	744435 DIN19531 87-30NW50	BOCHT,KUNSTSTOF	1	3	
5	4720-17-043-0396	H0001	744519	SLANG,CIRCULATIELUCH	1	3	
6	5340-17-043-0398	H0001	593343	VEER,DRAAD	2	3	
7	5305-12-142-5720	H0001 D8286	527555 84,2X16DIN7981VZIN	SCHROEF,PLAAT	4	3	
8	5310-17-003-8218	H0001 D8286	251903 5-30IN125STDZA	ONDERLEGRING,VLAK	4	3	
9	5325-17-043-9357	H0001	557917	TULE,KUNSTSTOF	4	3	
10		H0001	559349	VERDEELDOOS,LUCHTAFV	1	5	
11	2540-17-043-8815	H0001	168824	BEDIENINGSMECHANISME KOMPLEET	1	3	
12	5355-17-043-8811	H0001 F2111	176928 E03 551	KNOP	2	2	
13	5340-17-043-8812	H0001 F2111	591913 C4 691	BEUGEL,INSTALLATIE	2	3	
14	2590-17-043-8813	H0001 D8500	118226 4ST 2783 013 001	BOWDENKABELSAMENSTEL	1	3	
15	2590-17-043-8814	H0001 D8500	118225 4SI 2783 012 001	BOWDENKABELSAMENSTEL	1	3	
16	5325-17-043-6120	H0001	891405	TULE,RUBBER	1	3	
17	5305-17-043-8810	H0001	113765	SCHROEF,BOLVERZONKEN M5X12	2	3	

Y-CIE.NL

PROJEKTNR : 3530

MOS - NR : 2202 - 0007

TOEBEHOREN VERWARMING (NIEUW)

DATUM : 790102

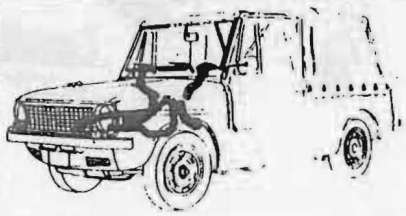

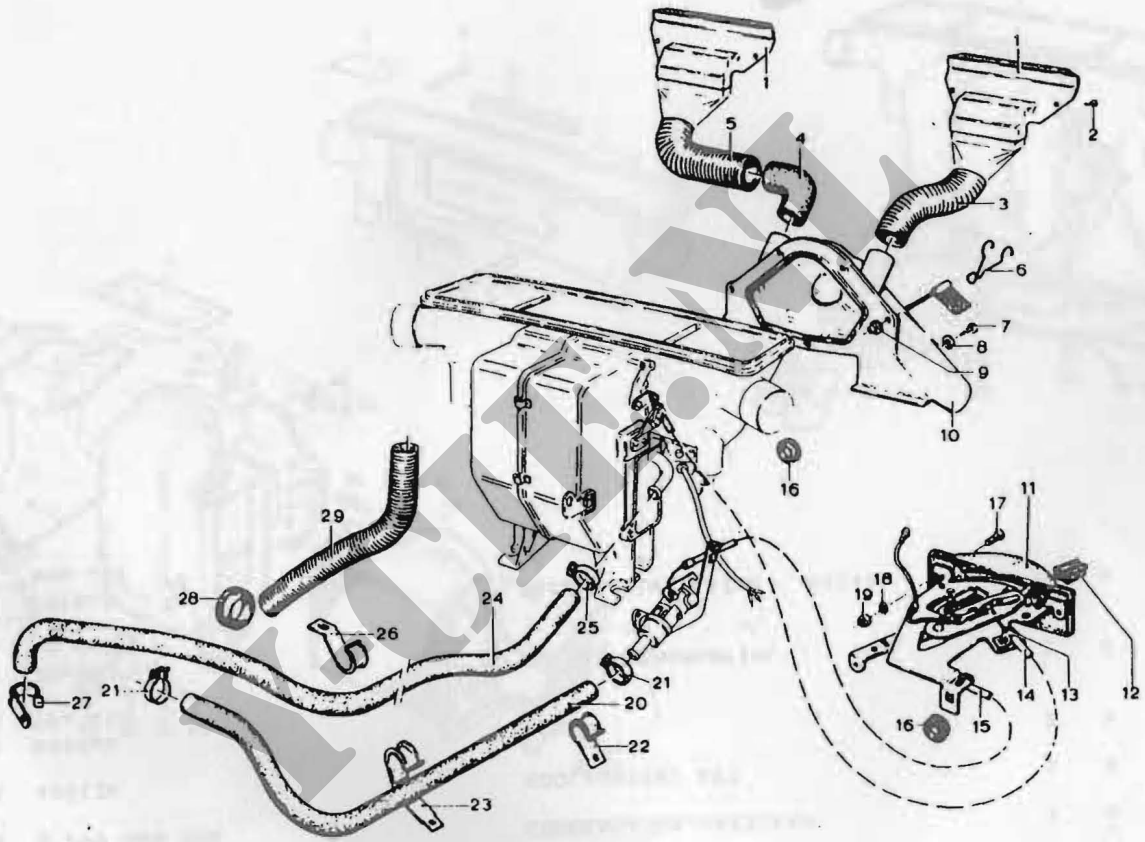

NLTM

FIG NR	NSN	FCN	FABRIEKSARTIKELNUMMER	ARTIKELOMSCHRIJVING	AANT GEMONT	ECH	OPMERKINGEN
48	5910-12-121-9744	D8015	0 290 800 008	CONDENSATOR,VAST,PAP	2	5	
49		H0001	825126	KOOLBORSTEL SET	1	5	
50	2540-17-043-9706	H0001 F2111	591566 E01 119	STEUN	2	5	
51	5330-17-043-9707	H0001 F2111	591567 15 288	RUBBER,HOEKPROFIEL	2	5	
53	2540-17-043-9705	H0001 F2111	591565 804 132	WAAIER,VENTILATOR AXIAAL	1	5	

Y-CIE.NL

PROJEKTNR : 3530

MOS - NR : 2202 - 0006

VERWARMING (NIEUW)

DATUM : 790102



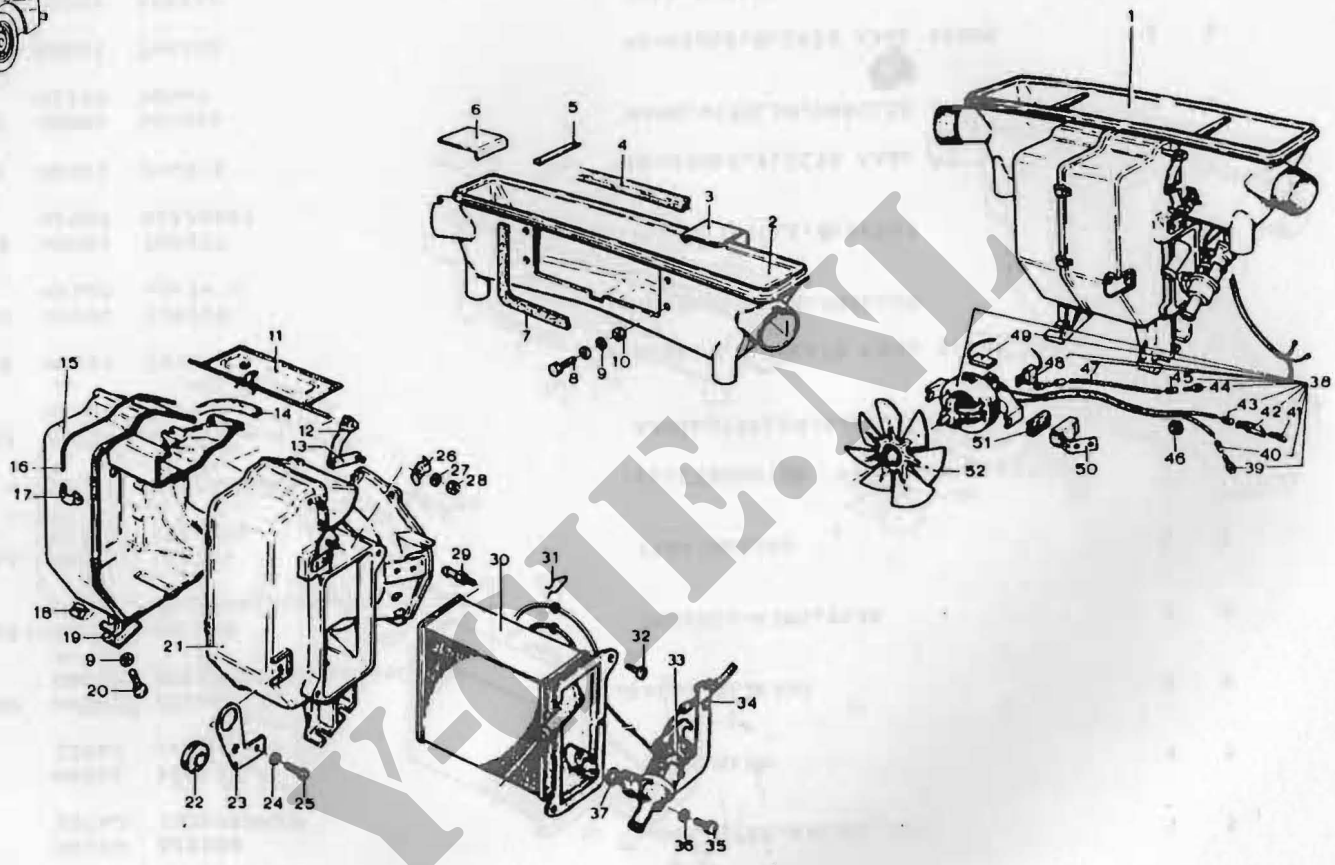

Y-GIE.NL

FIG NR	NSN	FCN	FABRIEKSARTIKELNUMMER	ARTIKELOMSCHRIJVING	AANT GEMONT	ECH	OPMERKINGEN
32	5305-12-142-5728	H0001	222113	SCHROEF	2	3	
		D8286	B4,2X9,5DIN7981GALZNBC				
33		H0001	825108	AFSLUITER,KACHEL,VDE	1	5	
		S3562	3104980-2				
34		H0001	825127	KABELKLEM	1	5	
		S3562	3267238-8				
35	5306-17-025-1809	H0001	251605	BOUT,ZESKANT	2	5	
		D8286	M5X12DIN933-8.8GBCAD				
36	5310-17-003-8218	H0001	542018	ONDERLEGRING,VLAK	2	5	
		D8286	B5-3DIN125ST62A				
37	5330-17-043-9743	H0001	175729	PAKKINGRING	1	5	
		F2111	Z08 206				
38		H0001	744798	ELECTROMOTOR KOMPLEET	1	5	
39	5940-17-043-9657	H0001	585056	AANSLUITKLEM,KABELSC M4	3	3	
		H2320	40660				
40	5975-17-043-9670	H0001	744072	MERKTULE,ELEKTR KABE 2,5X8 RD	1	3	
41	5940-17-043-9756	H0001	539210	AANSLUITKLEM,SNELLOS	1	3	
		H2320	42474 1				
42	5975-17-043-9659	H0001	700277	ISOLATIETULE,ELEKTRI	1	3	
		H2902	418ZWART				
43	5975-17-043-9671	H0001	744073	MERKTULE,ELECTR KABE	1	3	
44	5940-17-043-9657	H0001	585056	AANSLUITKLEM,KABELSC M4	3	3	
		H2320	40660				
45	5975-17-043-9688	H0001	744100	MERKTULE,ELEKTR KABE 3X8BR	2	3	
46	5325-17-043-9746	H0001	539318	TULE,RUBBER	1	5	
		K0483	928863				
47	6145-12-159-6541	D8286	B0-5DIN72551SW	DRAAD,ELEKTR 0,5MM2 LG:0,56M	NB	5	MR

Y-CIR.NL

PROJEKTNR : 3530

MOS - NR : 2202 - 0006

VERWARMING (NIEUW)

DATUM : 790102



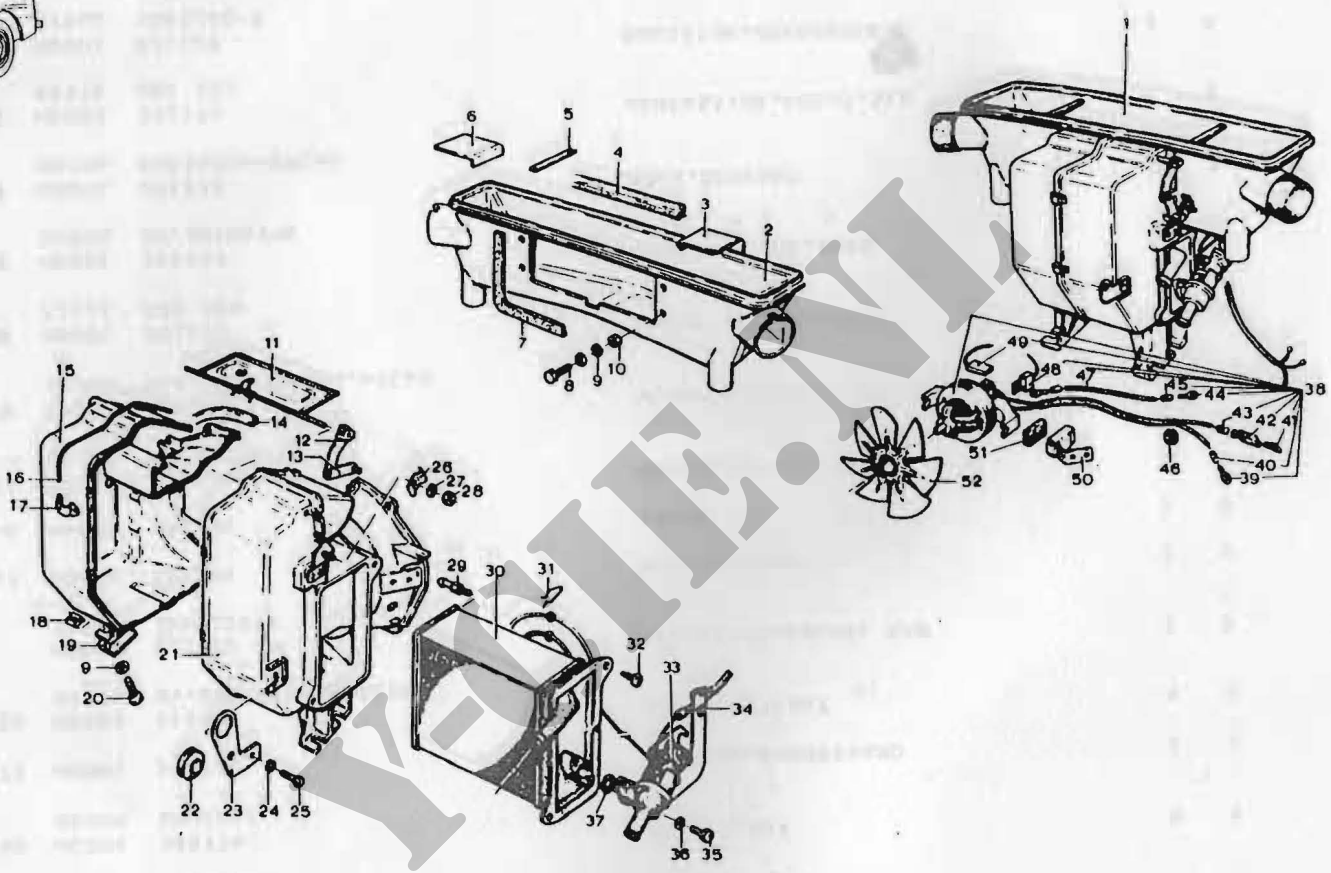

Veile.nl

FIG NR	NSN	FCN	FABRIEKSARTIKELNUMMER	ARTIKELOMSCHRIJVING	AANT GEMONT	ECH	OPMERKINGEN
17		H0001	508899	BEVESTIGINGSVEER	7	5	
		F2111	C09 250				
18	5310-17-043-9748	H0001	590774	MOER,PLAAT	4	3	
		K0800	SNU2012				
19	5330-17-043-9773	H0001	590728	PAKKING,RUBBERBAND	2	3	
20	5305-12-142-5735	H0001	319179	SCHROEF,PLAAT	4	3	
		D8286	B4,8X22DIN7981VZIN				
21		H0001	825072	AFDEKKING,KACHEL RAD	1	5	
		S3562	3267228-9				
22	5325-17-024-1817	H0001	119091	TULE,RUBBER	1	3	
23	2540-17-043-8848	H0001	894166	STEUN	1	3	
24	5310-17-017-6307	H0001	251936	ONDERLEGRING,VEER	1	3	
		D8286	A4,3DIN6798				
25	5305-12-142-5529	H0001	318903	SCHROEF,BOLCILINDERK	1	3	
		D8286	M4X10DIN7985-4.6VCAD				
26	5340-17-043-9708	H0001	591571	BEUGEL,INSTALLATIE	2	3	
		F2111	F03 529				
27	5310-17-017-6308	H0001	251937	ONDERLEGRING,VEER	2	3	
		D8286	A5,3DIN6798				
28	5310-17-015-7108	H0001	251273	MOER,ZESKANT	2	3	
		D8286	M5DIN934-8VCAD				
29	4730-17-043-9712	H0001	591576	AANPASSTUK,RECHT,SLA	1	5	
		F2111	E01 123				
30		H0001	825109	RADIATOR,VOERTUIGKAC	1	5	
		S3562	3267210-7				
31		H0001	825124	KLEMVEER	4	5	
		S3562	3267215-0				

Y-CIR.NL

PROJEKTNR : 3530

MOS - NR : 2202 - 0006

VERWARMING (NIEUW)

DATUM : 790102



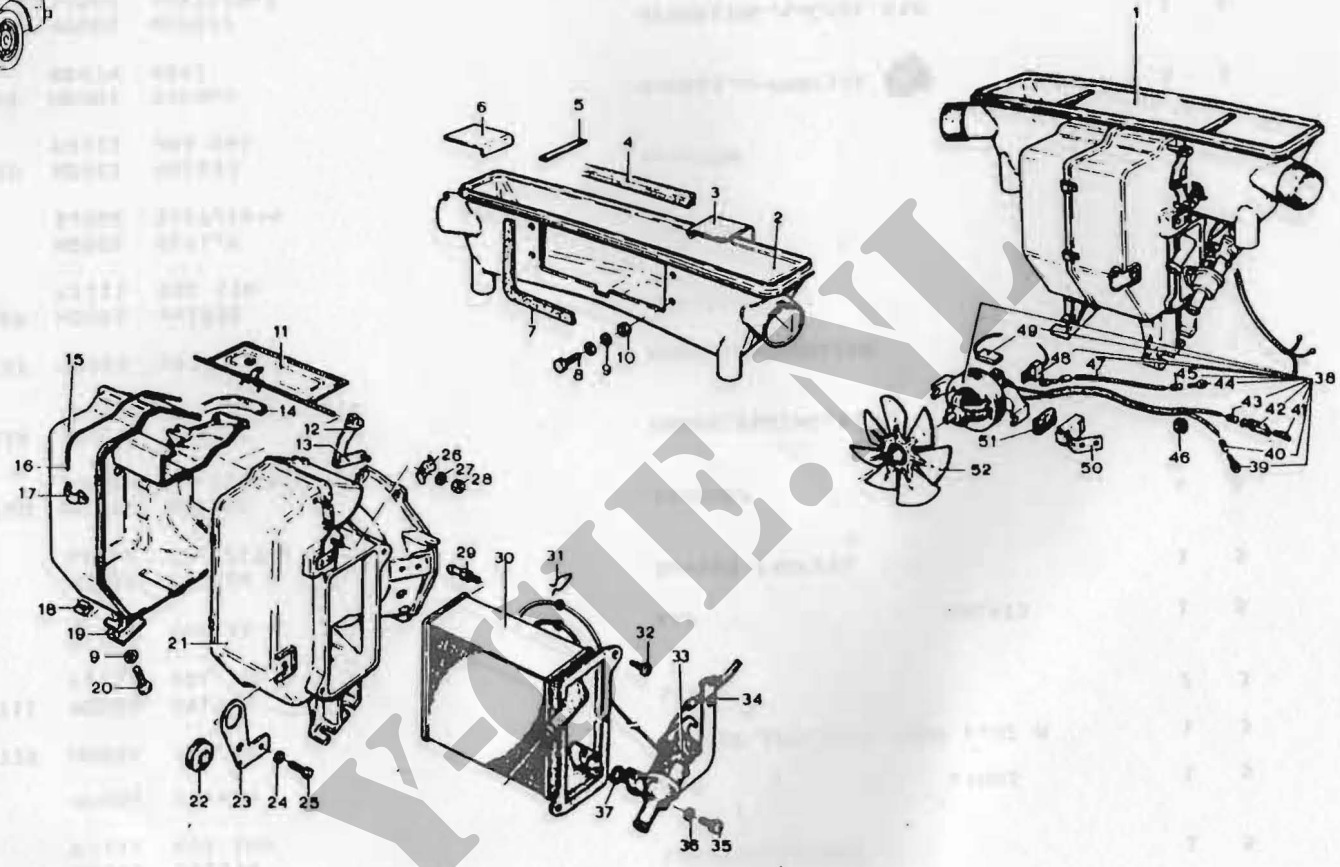

Y-GIF.NL

FIG NR	NSN	FCN	FABRIEKSARTIKELNUMMER	ARTIKELOMSCHRIJVING	AANT GEMONT	ECH	OPMERKINGEN
1		H0001	825057	KACHEL,VOERTUIG COMPLEET	1	5	
2		H0001	591574	LUCHTINLAATBAK	1	5	
		F2111	E01 100				
3		H0001	591434	KAP LINKS	1	5	
4	9320-17-043-9775	H0001	228153	RUBBER,SPECIAAL PROF 1,22 M	1	3	
5	2540-17-043-9711	H0001	591575	STRIP	2	3	
		F2111	E01 106				
6		H0001	591435	KAP RECHTS	1	5	
7		H0001	267214	RUBBER PROFIEL	1	5	
		S3562	3267217-2				
8	5305-12-142-5720	H0001	527555	SCHROEF	4	5	
		D8286	B4,2X16DIN7981GALZN8C				
9	5310-17-003-8218	H0001	251903	ONDERLEGRING,VLAK	9	5	
		D8286	5,3DIN125STB2A				
10	5325-17-043-9357	H0001	557917	MOER,ZELFBORGEND	4	5	
11	2540-17-043-9709	H0001	591572	LUCHTKLEP	1	5	
		F2111	E01 114				
12		H0001	825125	HEFBOOM	1	5	
		S3562	3267216-4				
13	2540-17-043-9710	H0001	591573	HEFBOOM	1	5	
		F2111	J03 044				
14	9320-17-043-9749	H0001	590962	RUBBER,U-PROFIEL	3	3	
		K0074	10X2				
15		H0001	825073	AFDEKKING,KACHEL RAD	1	5	
		S3562	3267229-7				
16		H0001	825123	AFDICHTPROFIEL	1	5	
		S3562	1517616-7				

Y-CIF.NL

PROJEKTNR : 3530

MOS - NR : 2202 - 0006

VERWARMING (NIEUW)

DATUM : 790102



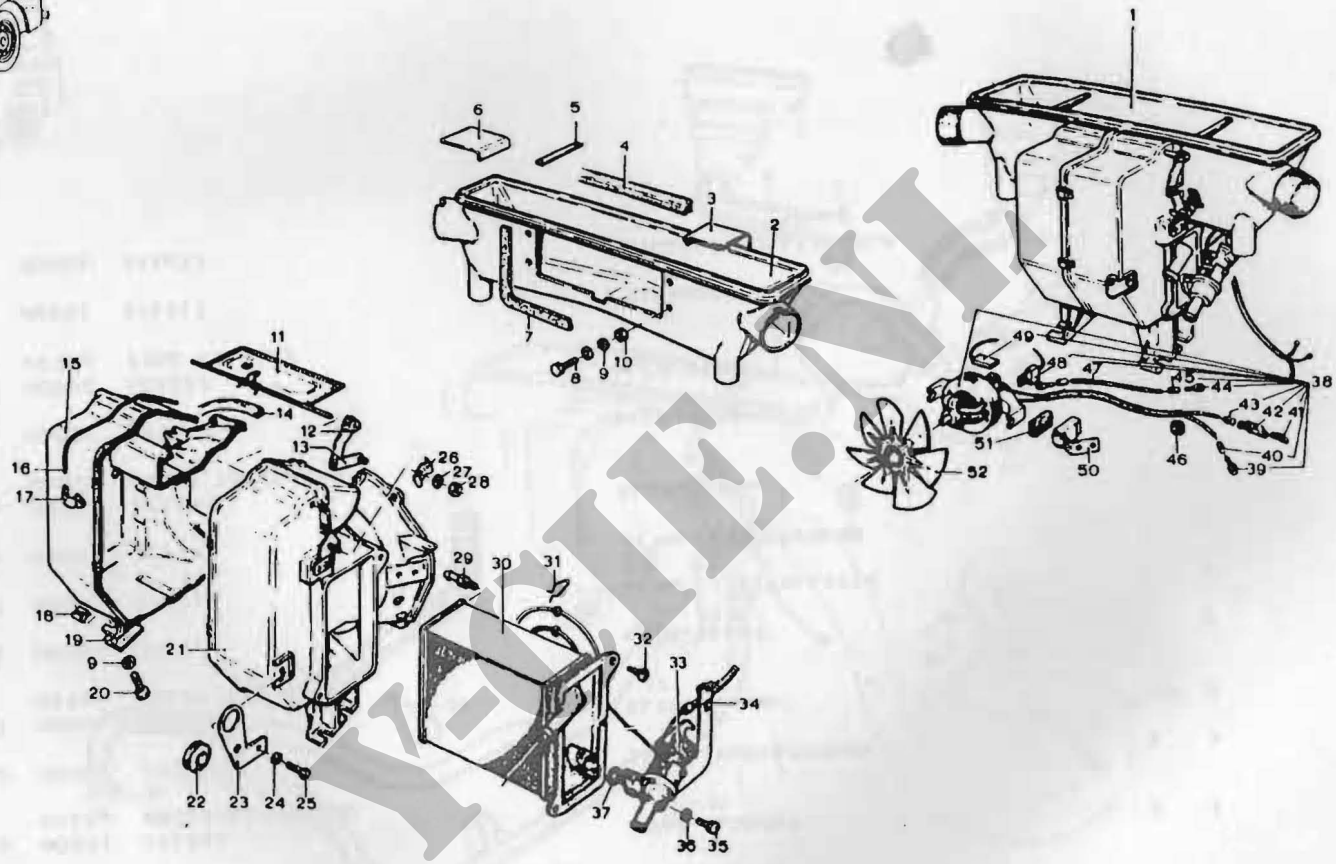

Veile.nl

FIG NR	NSN	FCN	FABRIEKSARTIKELNUMMER	ARTIKELOMSCHRIJVING	AANT GEMONT	ECH	OPMERKINGEN
18	5310-17-017-6308	H0001 D8286	251937 A5,1DIN6798	ONDERLEGRING,VEER	2	3	
19	5310-17-025-5446	H0001 D8286	251281 BM5DIN439-8VCAD	MOER,ZESKANT	2	3	
20	4720-17-043-8820	H0001	107766	SLANG,VOORGEVORMD	1	3	
21	4730-17-043-8817	H0001 D0510	224972 ASR28 9X0,45KRS	KLEM,SLANG	2	3	
22	5340-17-043-8818	H0001	107915	KLEM,VEER-	1	3	
23	5340-17-043-8819	H0001	107916	BEUGEL,INSTALLATIE	1	3	
24	4720-17-043-8822	H0001	107767	SLANG,VOORGEVORMD	1	3	
25	4730-17-043-8825	H0001 D0510	225194 ASM24 9X0,6KRS	KLEM,SLANG	2	3	
26	5340-17-043-8824	H0001	107914	KLEM,VEER-	4	3	
27	5340-17-043-8821	H0001 F0783	108053 7700 536 149	KLEM,VEER-	1	3	
28	5325-17-043-8826	H0001	591917	TULE,RUBBER	2	3	
29	4720-17-043-8827	H0001	593677	SLANG,CIRCULATIELUCH	2	3	

Y-CIE.NL

PROJEKTNR : 3530

MOS - NR : 2202 - 0005

TOEBEHOREN VERWARMING (OUD)

DATUM : 790102

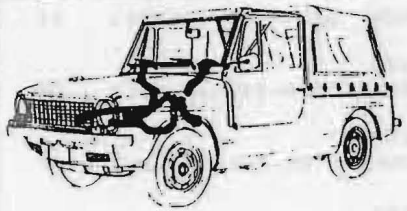

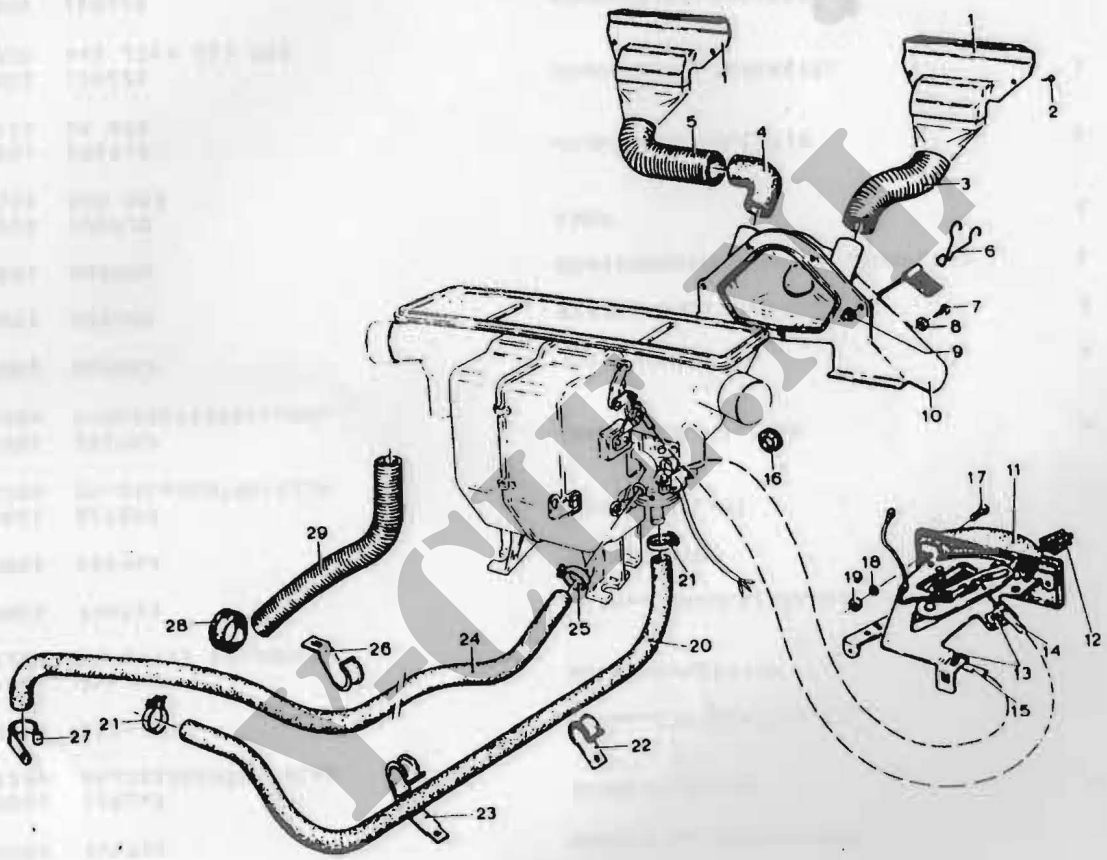

NCH-KIP

PROJECT-NUMMER 3530 DATUM 791027
MOS-NUMMER 2202-0005 TOEBEHOREN VERWARMING (OUD) BLADNR 1

FIG NR	NSN	FCN	FABRIEKSARTIKELNUMMER	ARTIKELOMSCHRIJVING	AANT GEMONT	ECH	OPMERKINGEN
1		H0001	744710	MONDSTUK,LUCHTAFVOER	2	5	
2	5305-12-142-5718	H0001 D8286	529247 B4,2X13DIN7981VCAD	SCHROEF,PLAAT	4	3	
3	4720-17-043-6823	H0001	557422	SLANG,CIRCULATIELUCH	1	3	
4	4730-17-043-0397	H0001 D8286	744425 DIN19531 67-30NW50	BOCHT,KUNSTSTOF	1	3	
5	4720-17-043-0396	H0001	744519	SLANG,CIRCULATIELUCH	1	3	
6	5340-17-043-0398	H0001	593343	VEER,DRAAD	2	3	
7	5305-12-142-5720	H0001 D8286	527555 B4,2X16DIN7981VZIN	SCHROEF,PLAAT	4	3	
8	5310-17-003-8218	H0001 D8286	251903 5-3DIN125STGALZNSC	ONDERLEGRING,VLAK	4	3	
9	5325-17-043-9357	H0001	557917	TULE,KUNSTSTOF	4	3	
10		H0001	559349	VERDEELDOOS,LUCHTAFV	1	5	
11	2540-17-043-8815	H0001	168824	BEDIENINGSMECHANISME.KOMPLEET	1	3	
12	5355-17-043-8811	H0001 F2111	176928 E03 551	KNOP	2	2	
13	5340-17-043-8812	H0001 F2111	591913 C4 691	BEUGEL,INSTALLATIE	2	3	
14	2590-17-043-8813	H0001 D8500	118226 4S1 2783 013 001	BOWDENKABELSAMENSTEL	1	3	
15	2590-17-043-8814	H0001 D8500	118225 4S1 2783 012 001	BOWDENKABELSAMENSTEL	1	3	
16	5325-17-043-6120	H0001	891405	TULE,RUBBER	1	3	
17	5305-17-043-8810	H0001	113765	SCHROEF,BOLVERZONKEN M5X12	2	3	

Y-CIE.NL

PROJEKTNR : 3530

MOS - NR : 2202 - 0005

TOEBEHOREN VERWARMING (OUD)

DATUM : 790102

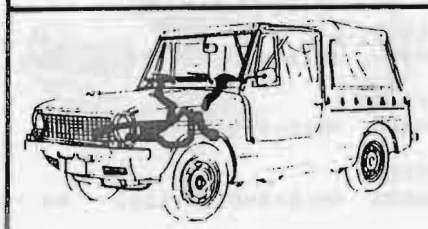

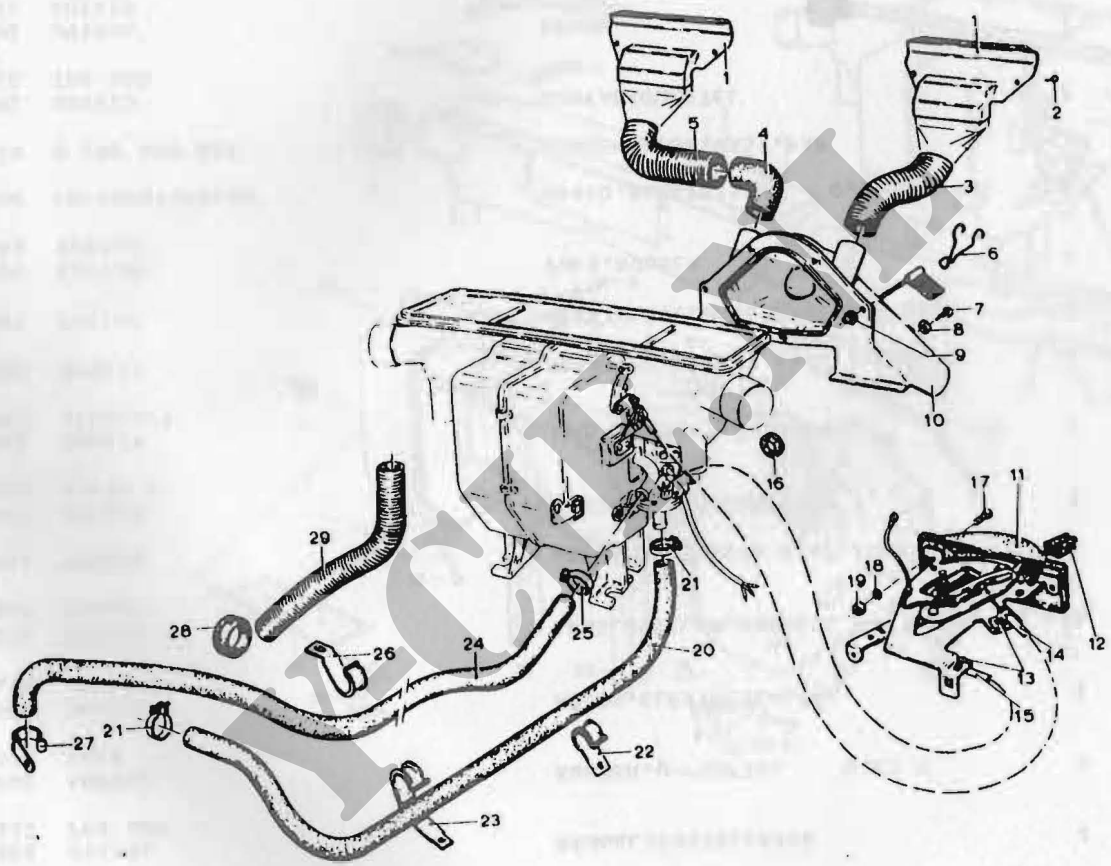

NCH

FIG NR	NSN	FCN	FABRIEKSARTIKELNUMMER	ARTIKELOMSCHRIJVING	AANT GEMONT	ECH	OPMERKINGEN
32	5340-17-043-9708	H0001 F2111	591571 F03 529	BEUGEL,INSTALLATIE	2	3	
33	9320-17-043-9749	H0001 K0074	590962 10X2	RUBBER,U-PROFIEL 0,27 M	3	3	
34	2540-17-043-9717	H0001 F2111	744713 E01 105	MOTOR,ELEKTRISCH,KAC	1	5	
35	5940-17-043-9657	H0001 H2320	585056 40660	AANSLUITKLEM,KABELSC M4	3	3	
36	5975-17-043-9670	H0001	744072	MERKTULE,ELEKTR KABE 2,5X8 RD	1	3	
37	5940-17-043-9756	H0001 H2320	539210 42474 1	AANSLUITKLEM,SNELLOS	1	3	
38	5975-17-043-9659	H0001 H2902	700277 418ZWART	ISOLATIETULE,ELEKTRI	1	3	
39	5975-17-043-9671	H0001	744073	MERKTULE,ELEKTR KABE 2,5X8 BL	1	3	
40	5975-17-043-9688	H0001	744100	MERKTULE,ELEKTR KABE 3X8 BR	2	3	
41	5325-17-043-9746	H0001 K0483	539318 928803	TULE,RUBBER	1	5	
42	6145-12-159-6541	D8286	80-5DIN72551SW	DRAAD,ELEKTRISCH 0,5MM2	NB	5	MR
43	5910-12-121-9744	D8015	0 290 800 008	CONDENSATOR,VAST,PAP	2	5	
44	5977-17-043-9742	H0001 F2111	106223 T01 100	CONTACTBURSTEL	2	5	
45	2540-17-043-9706	H0001 F2111	591566 E01119	STEUN	2	5	
46	9320-17-043-9749	H0001 K0074	590962 10X2	RUBBER,U-PROFIEL 0,27M	1	5	
47	2540-17-043-9705	H0001 F2111	591565 804 132	WAAIER,VENTILATOR AXIAAL	1	5	

Y-CH.NL

PROJEKTNR : 3530

MOS - NR : 2202 - 0004

VERWARMING (OUD)

DATUM : 790102



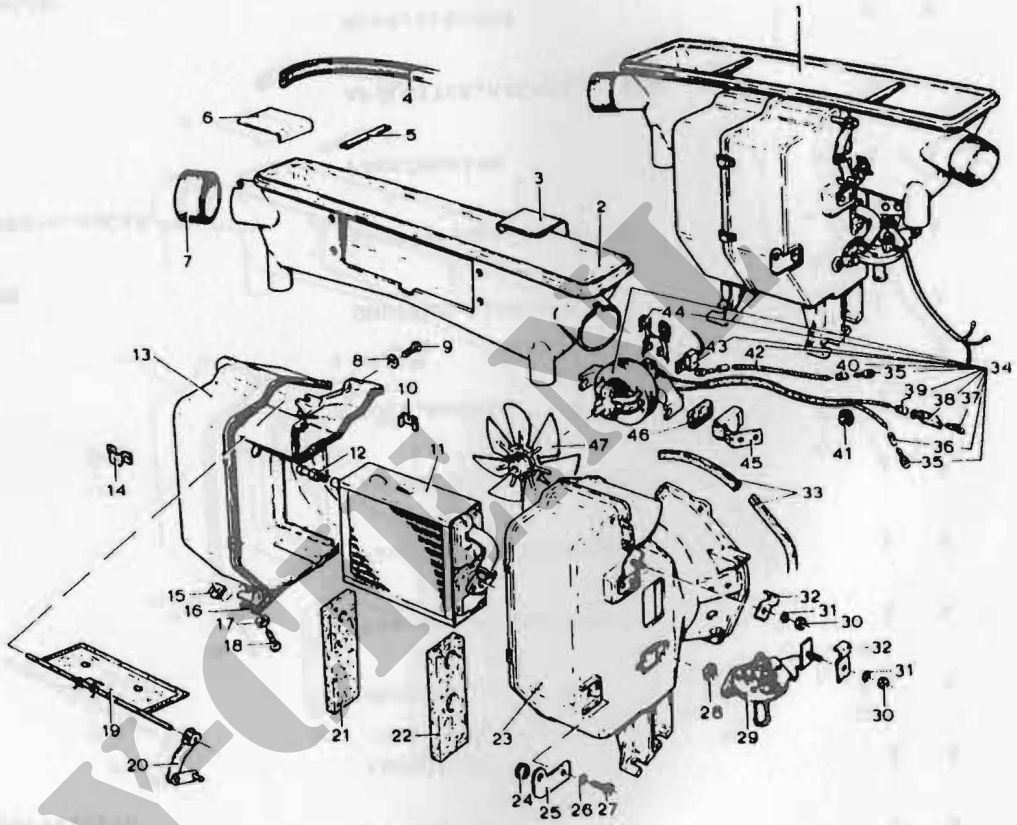

YCIEAU

VERWARMING (OUD)

2202 - 0004

FIG NR	NSN	FCN	FABRIEKSARTIKELNUMMER	ARTIKELOMSCHRIJVING	AANT GEMONT	ECH	OPMERKINGEN
17	5310-17-003-8218	H0001	251903	ONDERLEGRING,VLAK	4	3	
		D8286	5,3DIN125ST				
18	5305-12-142-5735	H0001	319179	SCHROEF,PLAAT	4	3	
		D8286	B4,8X22DIN7981VZIN				
19	2540-17-043-9709	H0001	591572	LUCHTKLEP	1	5	
		F2111	E01 114				
20	2540-17-043-9710	H0001	591573	HEFBOOM	1	5	
		F2111	J03 044				
21	5330-17-043-9704	H0001	591496	PAKKING,RUBBERBAND	1	5	
		F2111	E01 120				
22	5330-17-043-9750	H0001	591495	PAKKING,RUBBERBAND	1	5	
		F2111	E01 121				
23		H0001	591569	AFDEKKING,KACHELRAD1	1	5	
		F2111	E01 102				
24	5325-17-024-1817	H0001	119091	TULE,RUBBER	1	3	
25	2540-17-043-8848	H0001	894166	STEUN	1	3	
26	5310-17-017-6307	H0001	251936	ONDERLEGRING,VEER	1	3	
		D8286	A4,3DIN6798				
27	5305-12-142-5529	H0001	318903	SCHROEF,BOLCILINDERK	1	3	
		D8286	M4X10DIN7985-4.6VCAD				
28	5330-17-043-9743	H0001	175729	PAKKINGRING	1	5	
		F2111	Z08 206				
29	2540-17-043-9744	H0001	175730	AFSLUITER,KACHELVOER	1	5	
		F2111	Z122				
30	5310-17-015-7108	H0001	251273	MOER,ZESKANT	2	3	
		D8286	M5DIN934-8VCAD				
31	5310-17-017-6308	H0001	251937	ONDERLEGRING,VEER	2	3	
		D8286	A5,3DIN6798				

Y-CH.NL

PROJEKTNR : 3530

MOS - NR : 2202 - 0004

VERWARMING (OUD)

DATUM : 790102



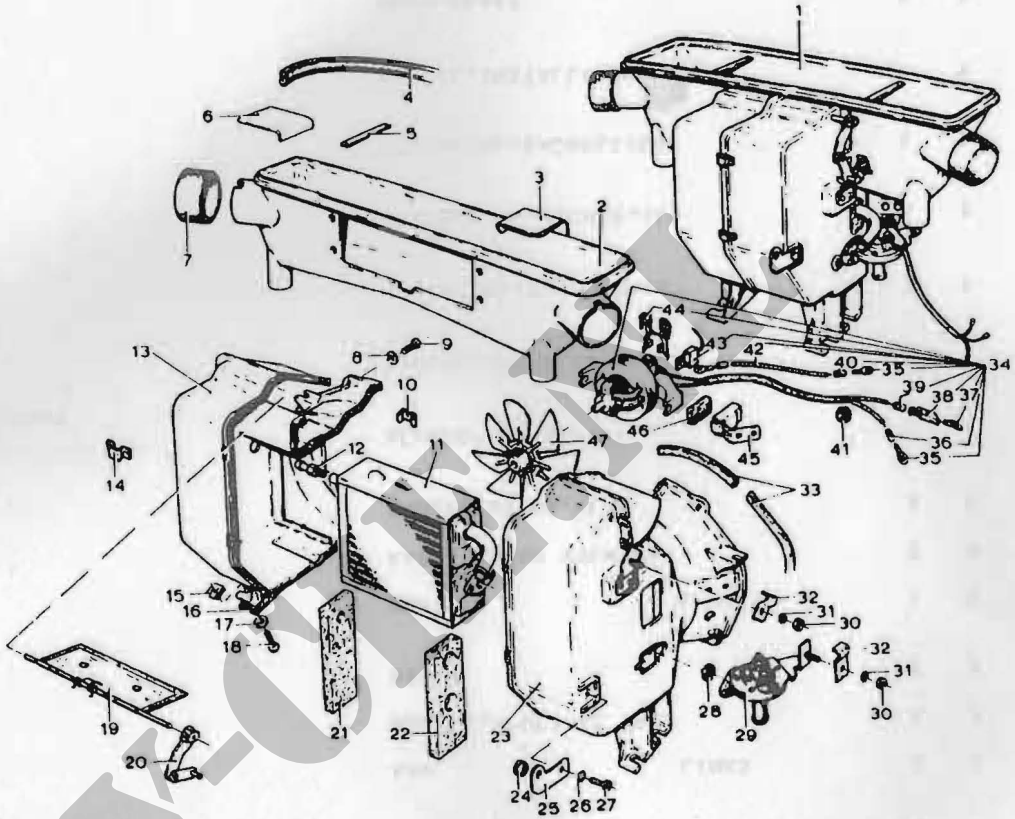

Y-OUDS

FIG NR	NSN	FCN	FABRIEKSARTIKELNUMMER	ARTIKELOMSCHRIJVING	AANT GEMONT	ECH	OPMERKINGEN
1	2540-17-043-9715	H0001 F2111	742719 E01 1	KACHEL,VOERTUIG	1	3	
2		H0001 F2111	591574 E01 100	LUCHTINLAATBAK	1	5	
3		H0001	591434	KAP LINKS	1	5	
4	9320-17-043-9775	H0001	228153	RUBBER,SPECIAAL PROF	1	3	
5	2540-17-043-9711	H0001 F2111	591575 E01 106	STRIP	2	3	
6		H0001	591435	KAP RECHTS	1	5	
7	5340-17-043-9774	H0001	592561	KAP,STOF-EN VOCHTWER	2	3	
8	5310-17-031-6450	H0001 D8286	251902 DIN1440	ONDERLEGRING,VLAK	3	5	
9	5305-17-043-9745	H0001 D8286	318905 M4X16DIN7985	SCHROEF,BOLKOP	3	5	
10	5340-17-043-9713	H0001 F2111	591577 F01 122	BEUGEL,INSTALLATIE	2	5	
11	2540-17-043-9747	H0001 F2111	559411 E01 103	RADIATOR,VOERTUIGKAC	1	5	
12	4730-17-043-9712	H0001 F2111	591576 E01 123	AANPASSTUK,RECHTE,SLA	1	5	
13		H0001 F2111	591568 E01 101	AFDEKKING,KACHELRADI	1	5	
14	5340-17-043-9714	H0001 F2111	591578 J03 315	BEUGEL,INSTALLATIE	5	5	
15	5310-17-043-9748	H0001 K0800	590774 SNU2012	MOER,PLAAT	4	3	
16	5330-17-043-9773	H0001	590728	PAKKING,RUBBERBAND	2	3	

Y-CIE.NL

PROJEKTNR : 3530

MOS - NR : 2202 - 0004

VERWARMING (OUD)

DATUM : 790102

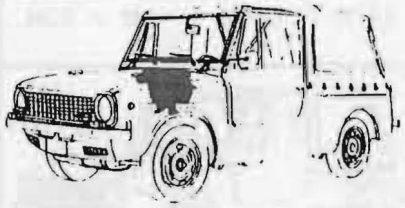

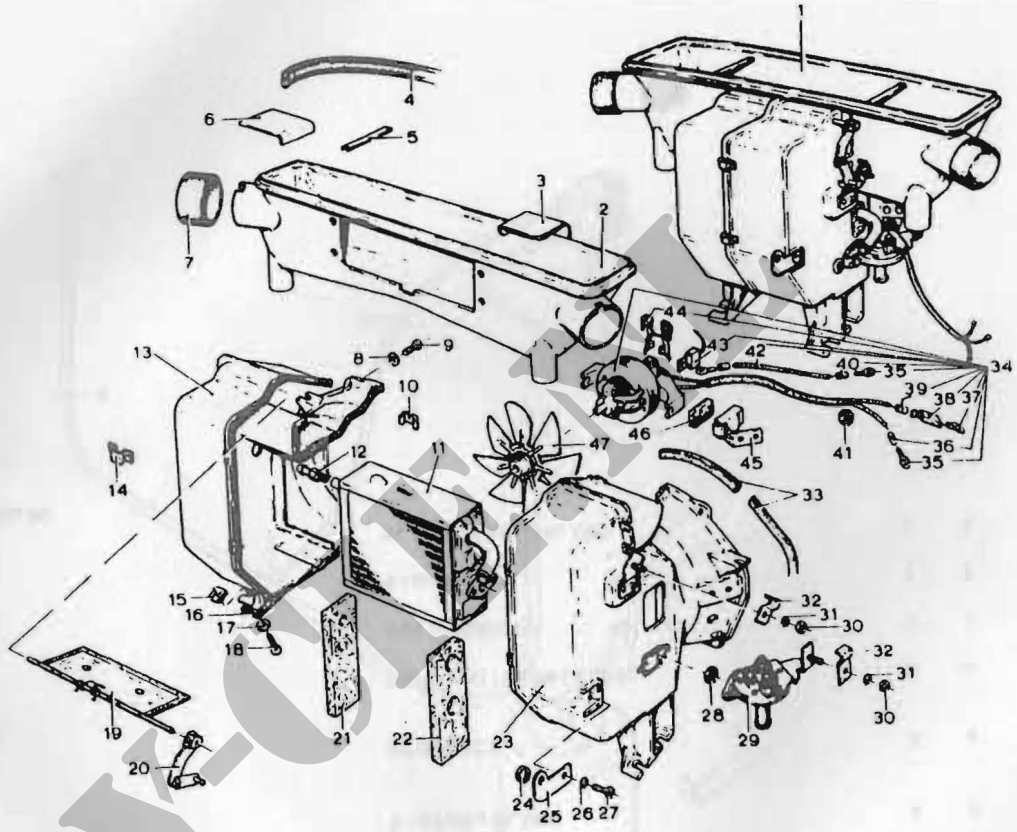

V-OLEX

VERWARMING (OUD)

2202 - 0004

PROJECT-NUMMER 3530
MOS-NUMMER 2202-0003

RUITENSPROEIERINSTALLATIE

DATUM 791027
BLADNR 1

FIG NR	NSN	FCN	FABRIEKSARTIKELNUMMER	ARTIKELOMSCHRIJVING	AANT GEMONT	ECH	OPMERKINGEN
1	2540-17-043-8756	H0001	593823	TANK,WATER	1	2	
2	4720-17-623-1112	H0001	539024	SLANG,KUNSTSTOF 4X6MM 1,5M	NB	2	MR
3	4730-17-043-7026	H0001	586574	T-STUK,SLANG	1	2	
		D8130	199855				
4	2540-17-043-7023	H0001	555625	SPROEIER	2	2	
		D8130	100 049				
5	2540-17-043-7575	H0001	108475	POMP,RUITENWISSER	1	2	
6	5325-17-043-9350	H0001	202943	TULE,RUBBER	1	2	
7		H0001	110339	BEUGEL	1	5	
8		H0001	525080	KLINKNAGEL,BLIND	2	5	
		K0017	TLP D BS630				

Y-CIE.NL

PROJEKTNR : 3530

MOS - NR : 2202 - 0003

RUITESPROEIERINSTALLATIE

DATUM : 790102



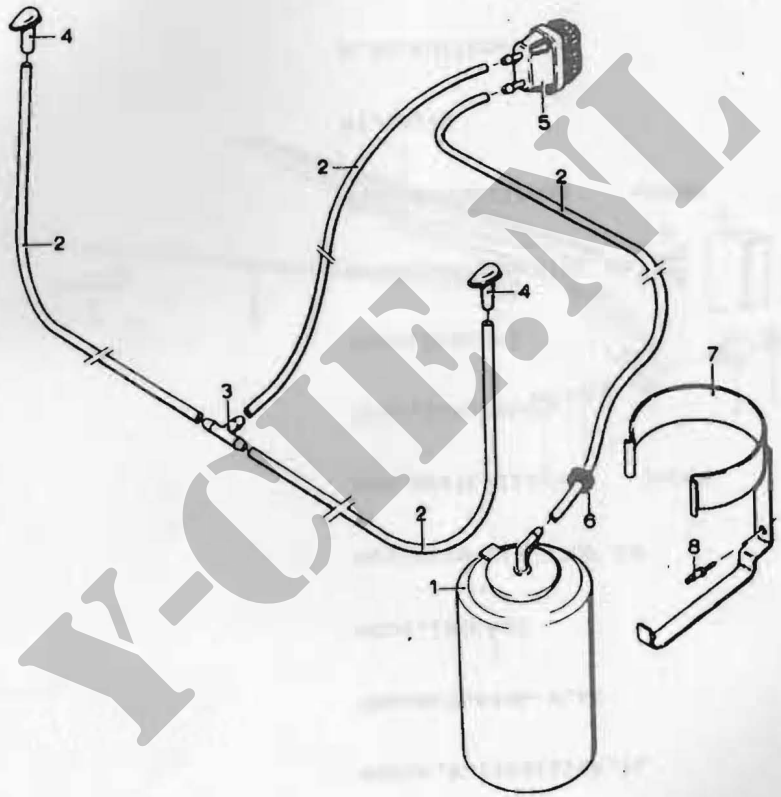

Y-OE.NL

FIG NR	NSN	FCN	FABRIEKSARTIKELNUMMER	ARTIKELOMSCHRIJVING	AANT GEMONT	ECH	OPMERKINGEN
1	2540-17-043-8784	H0001	742758	MOTOR,RUITEWISSER,EL	1	2	
		D8130	401 528				
2	5310-17-043-8804	H0001	742763	ONDERLEGRING,VLAK	2	2	
		D8130	902 232				
3	5310-17-043-8803	H0001	742764	MOER,ZESKANT	2	2	
		D8130	900816				
4	2530-17-043-8777	H0001	742765	BESCHERMHOES,STOF EN	2	2	
		D8130	906 644				
5	2540-17-043-8783	H0001	742761	ARM,RUITEWISSER 240MM	2	2	
		D8130	103 500				
6	5360-17-043-8737	H0001	742766	VEER,SCHOTEL	2	2	
		D8130	903 814				
7	5310-17-043-8802	H0001	219381	MOER,ZESKANT	2	2	
		D8130	900 339				
8	2530-17-043-8778	H0001	742768	BESCHERMHOES,STOF EN	2	2	
		D8130	908 792				
9	2540-17-043-8782	H0001	742760	VERBINDINGSSTANG 490MM	1	2	
		D8130	103 499				
10	2540-17-043-8781	H0001	742759	WISLAGER	1	2	
		D8130	103 326				
11	2540-17-043-8780	H0001	742762	BLAD,RUITENWISSER	2	2	
		D8130	102 341				
12	5305-12-142-0049	H0001	251330	SCHROEF,CILINDERKOP	2	2	
		D8286	M3X80IN84-5.8GALZNBC				
13	2540-17-043-8785	H0001	744221	BEUGEL	1	2	
		D8130	901 695				
14	5999-17-043-8738	H0001	742769	KAP,ELECTRISCH	1	2	
		D8130	498 552				

Y-CIT.NL

PROJEKTNR : 3530

MOS - NR : 2202 - 0002

DATUM : 790102

RUITEWISSERINSTALLATIE

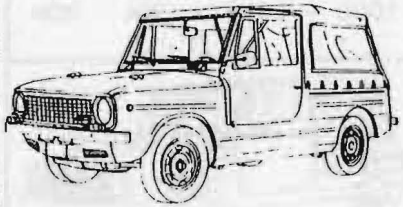

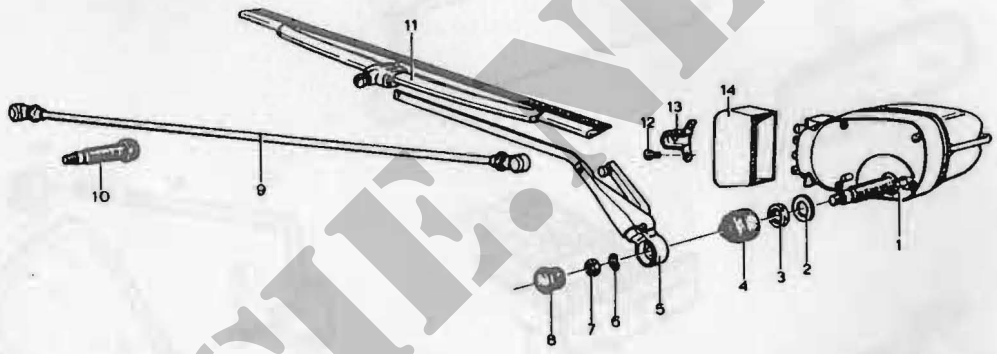

Y-CIE.NL

FIG NR	NSN	FCN	FABRIEKSARTIKELNUMMER	ARTIKELOMSCHRIJVING	AANT GEMONT	ECH	OPMERKINGEN
16		H0001 H2751	744635 V1080	VOETSTUK,ACHTERUITKY	2	5	
17	5305-12-155-6878	H0001 D8286	126720 M8X1oDIN933-8.8GALZN8C	BOUT,ZESKANT	2	2	
18	5305-12-132-4499	H0001 D8286	319006 M6X12DIN7988-4.6VCAD	SCHROEF,BOLVERZONKEN	4	2	

Y-CIE.NL

PROJEKTNR : 3530

MOS - NR : 2202 - 0001

SPIEGELS EN REFLECTOREN

DATUM : 790102

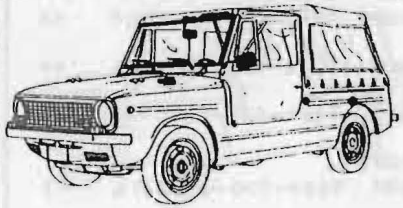

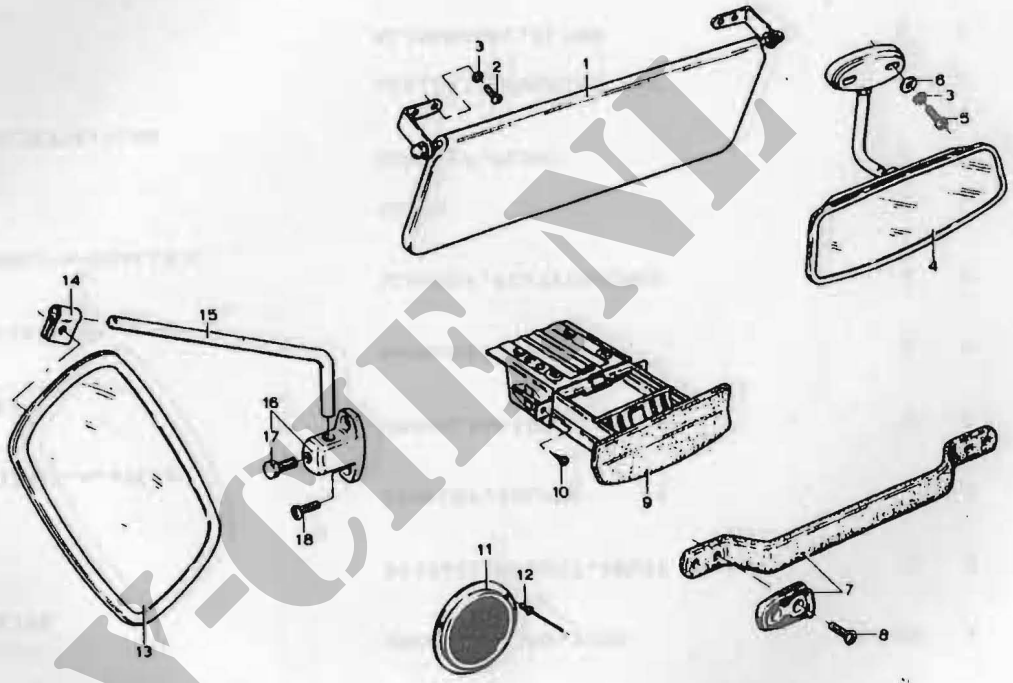

Y-CIF.NL

SPIEGELS, REFLECTOREN, HANDGREEP, ZONNEKLEPPEN EN ASBAK

2202 - 0001

FIG NR	NSN	FCN	FABRIEKSARTIKELNUMMER	ARTIKELOMSCHRIJVING	AANT GEMONT	ECH	OPMERKINGEN
1		H0001 D8905	744001 562Y372	ZONNESCHERM,VOERTUIG	2	5	
2	5305-12-132-4477	H0001 D8286	521833 M5X8DIN7985-4.6VCAD	SCHROEF,BOLKOP	8	2	
3	5310-17-017-6308	H0001 D8286	251937 A5,3DIN6798	ONDERLEGRING,VEER	10	2	
4	2540-17-043-9362	H0001 H2751	744129 1009	SPIEGELSAMENST,ACHTE BINNEN	1	2	
5	5305-12-139-8275	H0001 D8286	318911 M5X20DIN7985.4.6VCAD	SCHROEF,BOLKOP	2	2	
6	5310-17-003-8218	H0001 D8286	542018 B5,3DIN125	ONDERLEGRING,VLAK	2	2	
7		H0001 D8905	744367 582A028+582A029	HANDGREEP,VAST	1	5	
8	5305-12-158-9407	H0001 D8286	119215 M5X12DIN963-4-8GALZNDC	SCHROEF,PLATVERZONKE	4	2	
9		H0001	102902	ASBAK	1	5	
10	5305-00-011-6367	H0001 D8286	522093 B4,2X9,5DIN7981VCAD	SCHROEF,PLAAT	2	2	
11	9905-17-017-7740	H0001	120379	REFLEKTOR,VERKEERSBE	2	3	
12	5320-17-043-9376	H0001 K0017	182951 TAPD8S529	KLINKNAGEL,BLIND	6	3	
13	2540-12-129-4581	D1526	30387741000000	SPIEGELSAMENST,ACHTE BUITEN	2	2	
14	5340-17-043-9780	H0001	744636	KLEM,LUS	2	2	
15	2540-17-043-9366	H0001 H2751	744634 ST1080	ARM,ACHTERUITKYKSPIE	2	2	

Y-CH.NL

PROJEKTNR : 3530

MOS - NR : 2202 - 0001

SPIEGELS EN REFLECTOREN

DATUM : 790102

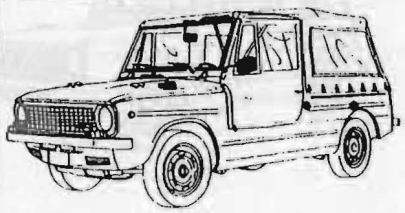

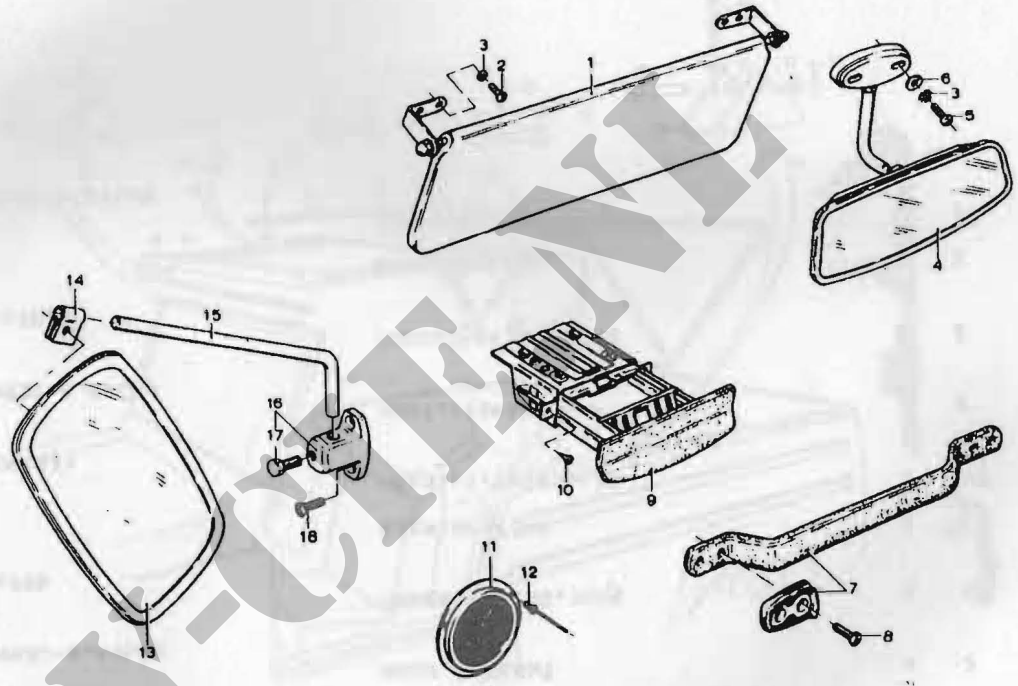

Y-CIEN

SPIEGELS, REFLECTOREN, HANDGREEP, ZONNEKLEPPEN EN ASBAK

2202 - 0001

FIG NR	NSN	FCN	FABRIEKSARTIKELNUMMER	ARTIKELOMSCHRIJVING	AANT GEMONT	ECH	OPMERKINGEN
18	5315-17-001-6772	H0001 D8286	251854 2X16DIN94VCAD	PEN,SPLIT	4	2	
19		H0001	744264	SCHARNIERPUNT	2	5	
20	5305-12-142-0511	H0001 D8286	251483 M8X40DIN931-8.8VCAD	BOUT,ZESKANT	4	2	
21	5310-17-025-5663	H0001 D8286	251939 A8,4DIN6798	ONDERLEGRING,VEER	4	2	
22	2540-17-043-7601	H0001	744610	RIEM,WEBBING	2	2	
23	5320-17-025-7105	H0001 D8286	744708 A3X6X6DIN7331	HOLNIET,TWEEDELIG	4	2	
24	5306-17-003-6392	H0001 D8286	251477 M6X40DIN931-8.8VCAD	BOUT,ZESKANT	2	2	
25	5310-17-026-1977	H0001 D8286	234986 7DIN1440ST82A	ONDERLEGRING,VLAK	2	2	
26	2540-17-043-7602	H0001	744611	RIEM,WEBBING	2	2	
27	5306-17-003-6360	H0001 D8286	251621 M8X20DIN933-8.8VCAD	BOUT,ZESKANT	4	2	

Y-CIE.NL

PROJEKTNR : 3530

MOS - NR : 2201 - 0002

TOGEN, OVERKAPPING

DATUM : 790102

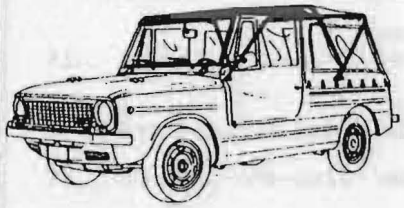

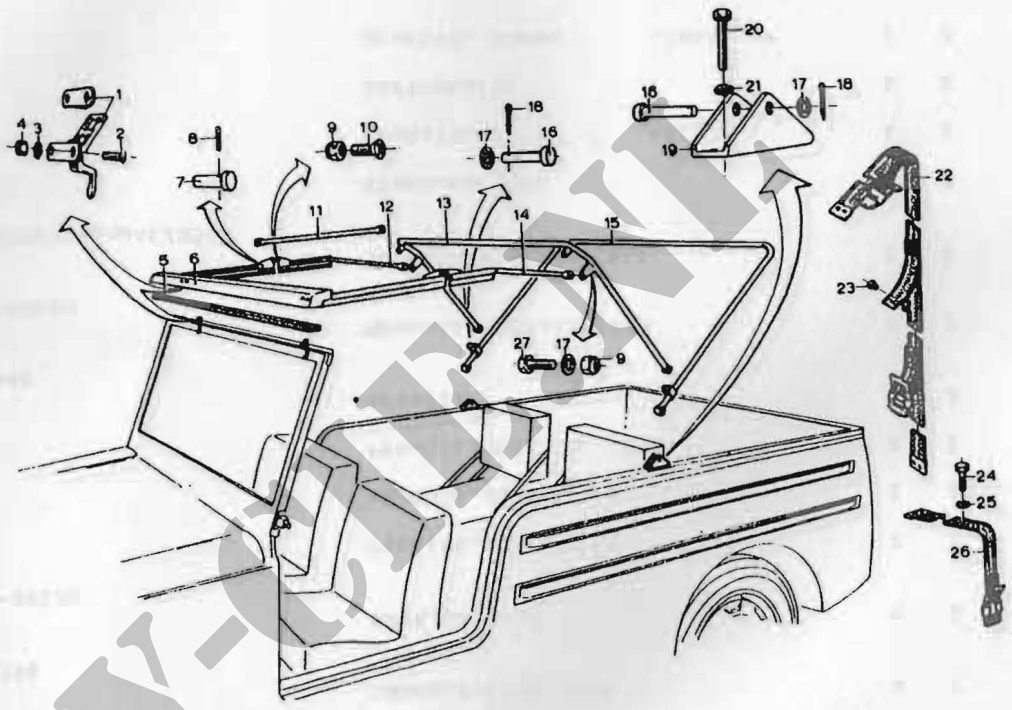

Y-CLUB

FIG NR	NSN	FCN	FABRIEKSARTIKELNUMMER	ARTIKELOMSCHRIJVING	AANT GEMONT	ECH	OPMERKINGEN
1	5340-17-043-7705	H0001	744312	SLUITING,KLEMMEND	2	2	
2	5305-12-163-3753	H0001 D8286	251974 M5X16DIN963-5.8GALZN8C	SCHROEF,PLATVERZONKE	8	2	
3	5310-17-017-6308	H0001 D8286	251937 A5,3DIN6798	ONDERLEGRING,VEER	4	2	
4	5310-17-015-7108	H0001 D8286	251273 M5DIN934-8VCAD	MOER,ZESKANT	4	2	
5	5330-17-043-8937	H0001	744314	PAKKING,RUBBERBAND	2	2	
6	2540-17-043-7571	H0001	744228	KAPTOOG,VOERTUIG	1	2	
7	5315-17-043-7707	H0001	744346	PEN,CILINDRISCH	2	2	
8	5315-17-026-0270	H0001 D8286	251739 3X14DIN1481	SPANSTIFT	2	2	
9	5310-12-167-1881	H0001 D8286	892166 M8DIN982-8VCAD	MOER,ZESKANT,ZELFBOK	6	2	
10	5305-17-043-7592	H0001 D8286	124200 AM8X20DIN7987-4.6GALZN5C	SCHROEF,PLATVERZONKE	2	2	
11	2540-17-043-8761	H0001	744263	STANG,KAPTOOG	2	2	
12	2510-17-043-7564	H0001	744247	DEURSTYL BOVEN RECHTS	1	2	
13	2540-17-043-7573	H0001	744298	KAPTOOGSTYL	1	2	
14	2510-17-043-7563	H0001	744246	DEURSTYL BOVEN LINKS	1	2	
15	2540-17-043-7572	H0001	744277	KAPTOOGSTYL	1	2	
16	5315-17-026-1824	H0001 D8286	251806 DIN1435-8H11X35X52ST50-11VCAD	PEN,CILINDRISCH	4	2	
17	5310-17-003-8217	H0001 D8286	325421 A8,4DIN125STVCAD	ONDERLEGRING,VLAK	10	2	

Y-CIB.NL

PROJEKTNR : 3530

MOS - NR : 2201 - 0002

TOGEN, OVERKAPPING

DATUM : 790102



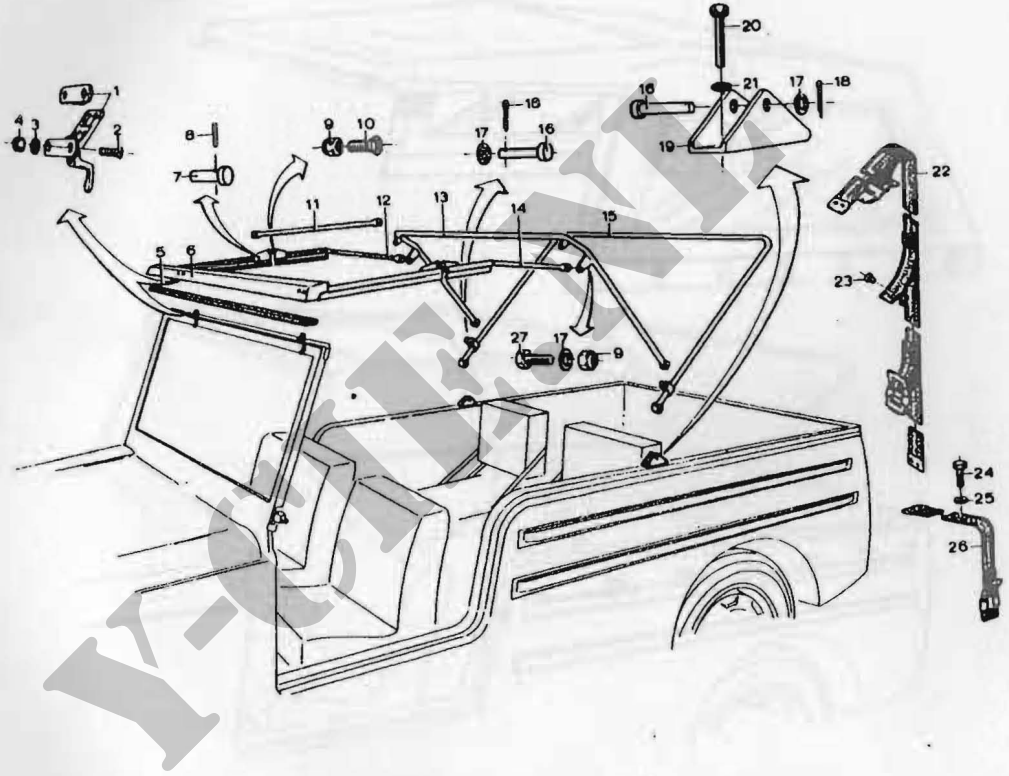

Y-OLEN

FIG NR	NSN	FCN	FABRIEKSARTIKELNUMMER	ARTIKELOMSCHRIJVING	AANT GEMONT	ECH	OPMERKINGEN
1	2540-17-043-6222	H0001	744348	DEKZEIL,VOERTUIGOPBO	1	2	

Y-CIE.NL

PROJEKTNR : 3530

MOS - NR : 2201 - 0001

DEKZEIL, VOERTUIG

DATUM : 790102

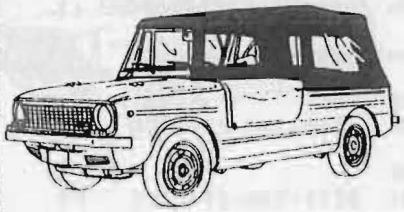

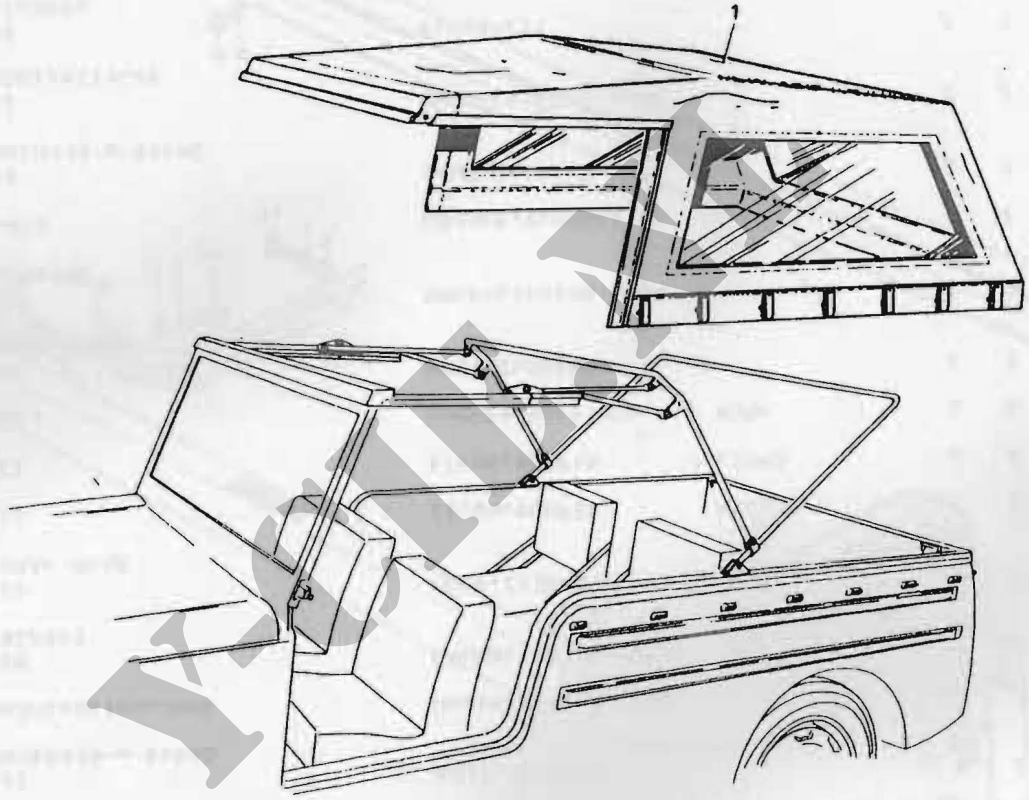

YOUM

FIG NR	NSN	FCN	FABRIEKSARTIKELNUMMER	ARTIKELOMSCHRIJVING		AANT GEMONT	ECH	OPMERKINGEN
1	2540-17-043-7703	H0001	742914	BUMPER,VOERTUIG	ACHTER	1	2	
2	5306-17-003-6360	H0001	251621	BOUT,ZESKANT		8	2	
		D8286	M8X20DIN933-8-8VCAD					
3	5310-17-003-8217	D8286	8,4DIN125STGALZN5C	ONDERLEGRING,VLAK		10	2	
4	5310-12-143-8515	H0001	251928	ONDERLEGRING,VEER		14	2	
		D8286	A8DIN125ST					
5	5310-17-004-7783	H0001	251275	MOER,ZESKANT		4	2	
		D8286	M8DIN934 VCAD					
7	2540-17-043-7569	H0001	742911	STEUN,BUMPER	RECHTS	1	2	
8	2540-17-043-7570	H0001	742912	STEUN,BUMPER	LINKS	1	2	
9	2540-17-043-8947	H0001	744716	BUMPER,VOERTUIG	VOOR	1	2	
10	5310-17-003-6767	H0001	251274	MOER,ZESKANT		2	2	
		D8286	M6DIN934 VCAD					
11	5310-17-702-1677	H0001	251938	ONDERLEGRING,VEER		2	2	
		D8286	A6,4DIN6798					
12	6345-17-708-7539	H0099	2310-6-1	HOUDER,VLAGGESTOK		2	2	
13	5306-12-146-2633	H0001	126718	BOUT,ZESKANT		2	2	
		D8286	M6X16DIN933-8-8VCAD					
14	5310-17-003-1135	H0001	324252	ONDERLEGRING,VLAK		2	2	
		D8286	B6,4DIN125STVCAD					
15	5315-17-001-6689	H0001	251877	PEN,SPLIT		2	2	
		D8286	5X50STDIN94					
16	2540-17-043-7574	H0001	105617	STEUN,BUMPER	VOOR	2	2	
17	5306-17-007-7680	H0001	251623	BOUT,ZESKANT		6	2	
		D8286	M8X25DIN933-8.8VCAD					

Y-CIE.NL

PROJEKTNR : 3530

MOS - NR : 2101 - 0001

VOOR- EN ACHTERBUMPER

DATUM : 790102



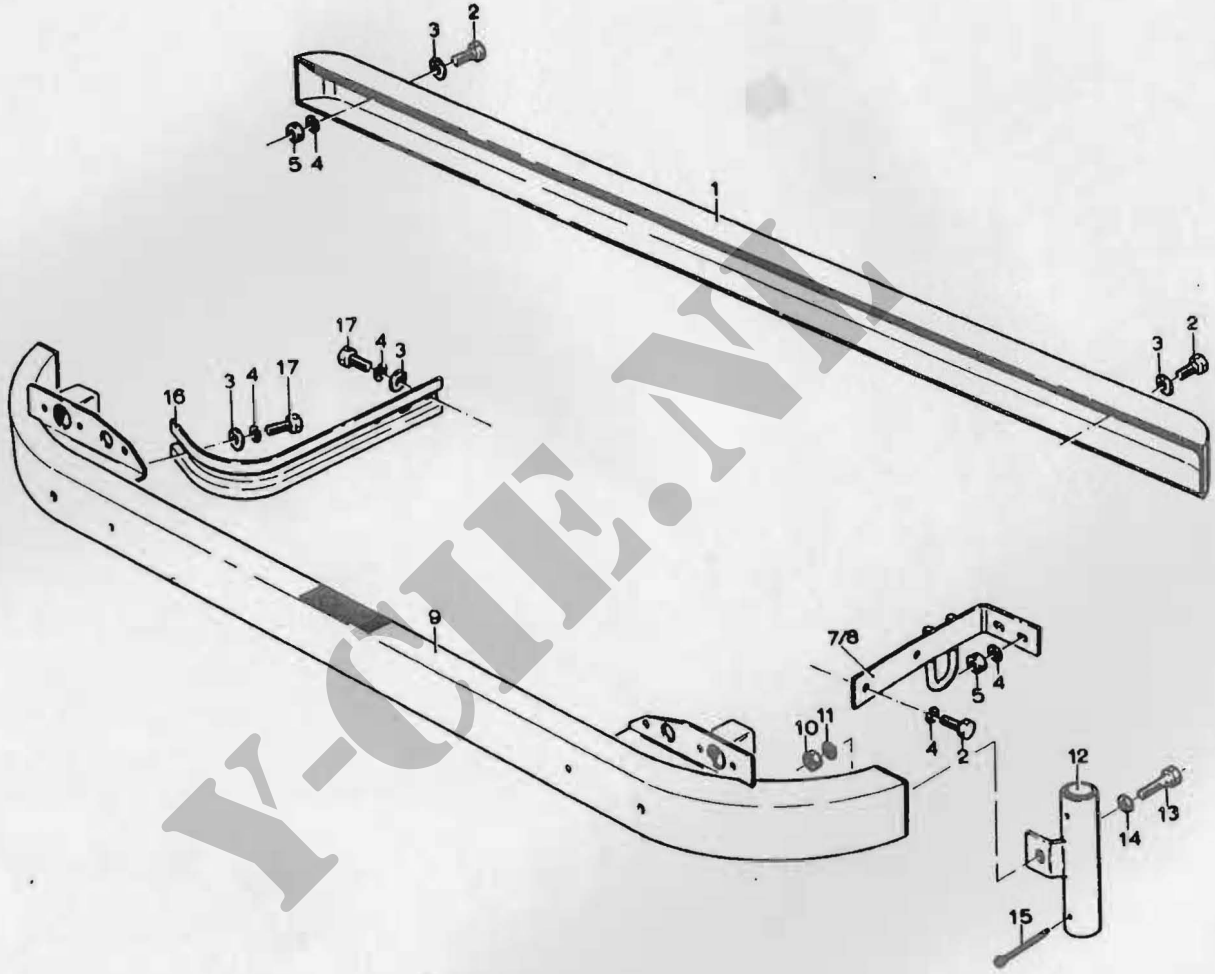

Y-OE.NL

VOOR- EN ACHTERBUMPER

2101 - 0001

FIG NR	NSN	FCN	FABRIEKSARTIKELNUMMER	ARTIKELOMSCHRIJVING	AANT GEMONT	ECH	OPMERKINGEN
1	6680-17-043-7051	H0001	742807	SNELHEIDSMETER EN TE	1	3	
		D2476	120 001 109 162				
2	6240-12-120-7952	H0001	356098	GLOEILAMP 24V2W BA9S	1	3	
		H0002	13913				
3	6680-17-043-7577	H0001	742753	BUIGZ-AS-EN BESCHERM	1	3	
4	5365-17-043-7702	H0001	742905	DRAADBUS,CILINDR.DRA	1	3	
5	5330-12-144-5124	H0001	331344	PAKKINGRING	1	3	
		08286	C10X13,5DIN7603CUAS				
6	5330-17-026-0716	H0001	223219	O-KING 9,92X2,62	1	3	
		U0028	R112 P60				

Y-CIE.NL

PROJEKTNR : 3530

MOS - NR : 4701 - 0001

DATUM : 790102

SNELHEIDSMETER EN AANDR. KABEL

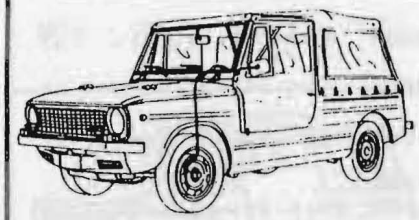

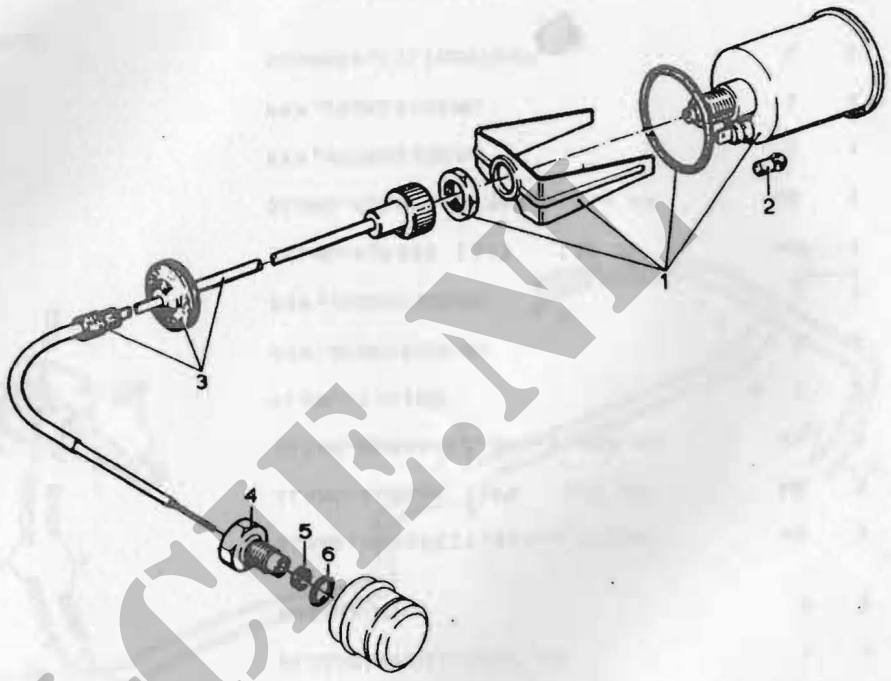

Y-CLE.NL

SNELHEIDSMETER EN AANDRIJFKABEL

4701 - 0001

PROJECT-NUMMER 3530
MOS-NUMMER 4320-0001

VACUUMLEIDINGEN EN VACUUMKLEP

DATUM 791027
BLADNR 1

FIG NR	NSN	FCN	FABRIEKSARTIKELNUMMER	ARTIKELOMSCHRIJVING	AANT GEMONT	ECH	OPMERKINGEN
1	5945-17-043-6166	H0001	744175	KERNANKERMECHANISME 24V	1	3	
2	2530-17-043-6235	H0001	894915	BESCHERMHOES,STOF EN	1	3	
3	5325-17-043-6471	H0001	893673	TULE,BLIND,NIET-META	3	3	
4	4720-17-706-1606	H0001	525844	SLANG,RUBBER	NB	3	MR
5	2530-17-043-6209	H0001	176018	BESCHERMHOES,STOF EN	1	3	
6	5340-17-611-5779	H0001 H0578	208412 455055	BAND,KLEM	1	3	
7	4720-17-043-6230	H0001	894407	SLANG,RUBBER17,5X8,5 500MM	NB	3	MR
8	4720-17-043-6217	H0001	525843	SLANG,RUBBER 11X5 275 MM	NB	3	MR
9	4720-17-706-1606	H0001	525844	SLANG,RUBBER12,5X6,5 300 MM	NB	3	MR
10	2540-17-043-5860	H0001	109926	KLEM,LEIDING	1	3	
11	4710-17-043-5861	H0001	110488	PYP,VOORGEVORMD	1	3	
12	4710-17-043-5862	H0001	110489	PYP,VOORGEVORMD	1	3	
13	4720-17-043-6217	H0001	525843	SLANG,RUBBER 11X5 110 MM	NB	3	MR
14	4720-17-706-1606	H0001	525844	SLANG,RUBBER12,5X6,5 110 MM	NB	3	MR
15	4710-17-043-5848	H0001	103326	PYP,VOORGEVORMD	1	3	
16	4710-17-043-5847	H0001	103325	PYP,VOORGEVORMD	1	3	
17	5305-12-142-5742	H0001 08286	319175 B4,8X9,5DIN7981VCAD	SCHROEF,CILINDERKOP	4	3	
18	5340-17-043-6079	H0001	108703	BEUGEL,INSTALLATIE	4	3	
19	4720-17-043-6217	H0001	525843	SLANG,RUBBER 11X5 160 MM	NB	3	MR
20	4720-17-706-1606	H0001	525844	SLANG,RUBBER12,5X6,5 160 MM	NB	3	MR

Y-CIB.NL

PROJEKTNR : 3530

MOS - NR : 4320 - 0001

VACUUMLEIDINGEN EN VACUUMKLEP

DATUM : 790102



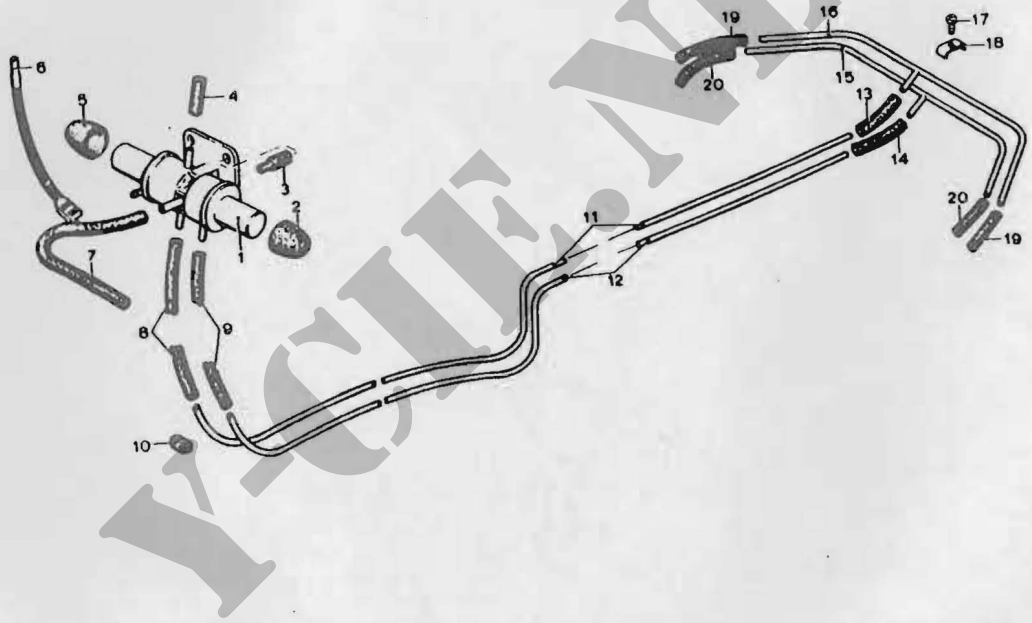

V-CIJF.NL